POLOŽKA Z1

ZATEMŇOVACÍ ROLETA

Rozměrové schéma

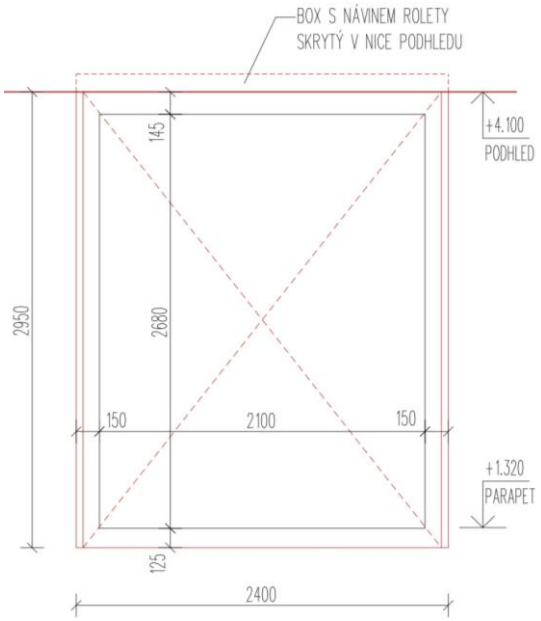

Fotografie – navrhovaný stav (standard provedení)

- zatemňovací roleta pro zastínění okna rozměru 2100 x 2670 mm, standard provedení viz kanceláře v 1. NP
- návin rolety skryt v systémovém boxu, který bude osazen do vodorovné niky v podhledu
- vodící lišty bílé barvy kotveny na zeď
- ovládání mechanicky, pomocí řetízků
- stupeň zatemnění a barvu textilie určí investor v rámci stavby po provedení vzorkování

Počet: 5 kusů