POHLED NA STĚNU SO 04.1 OSA I

1 : 50

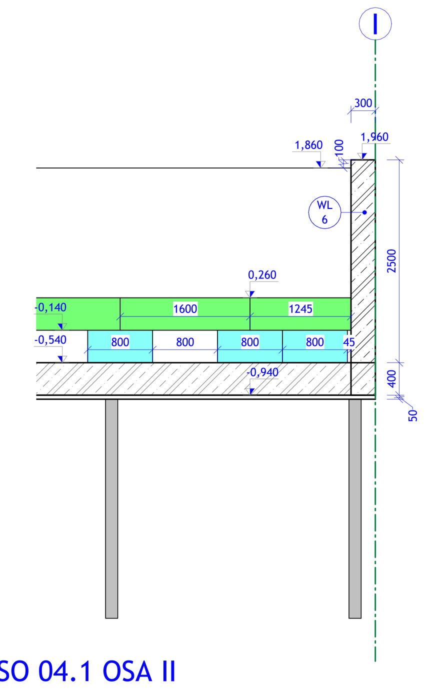

TVAR SO 04.1 MEZI OSAMI I-II

1 : 50

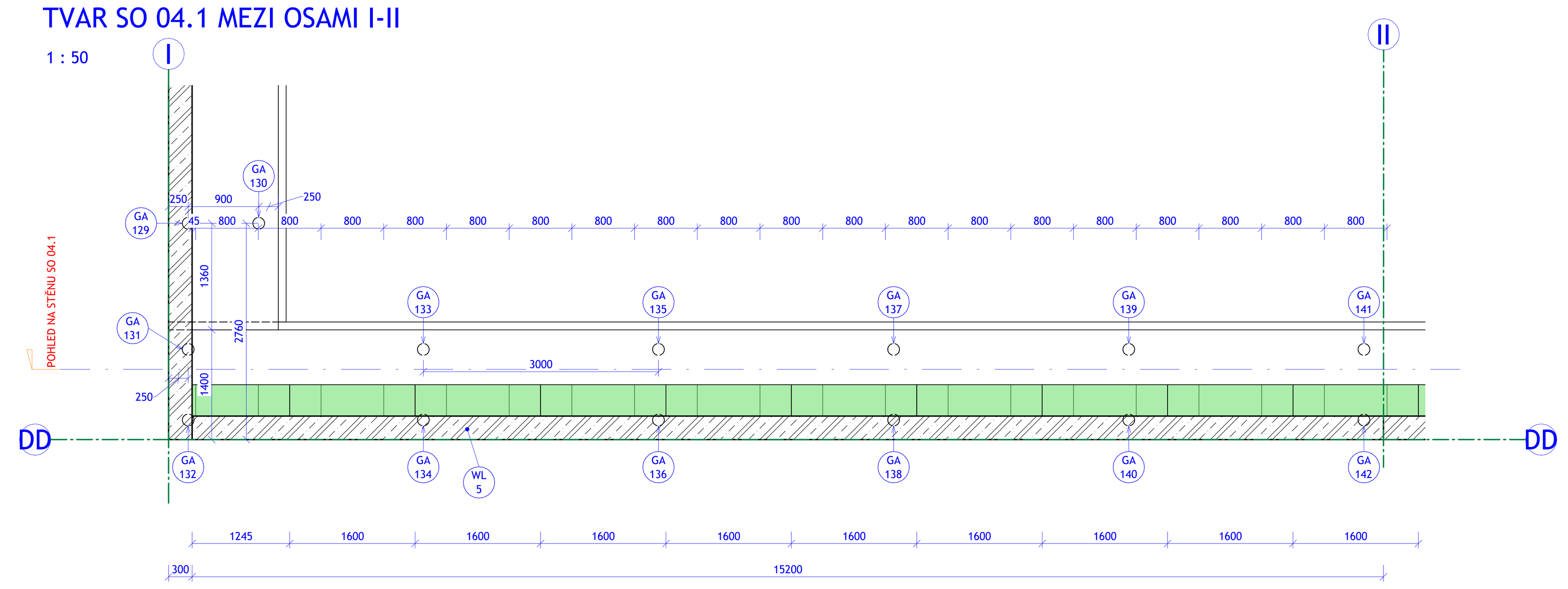

SITUACE NÁHLED

1 : 500

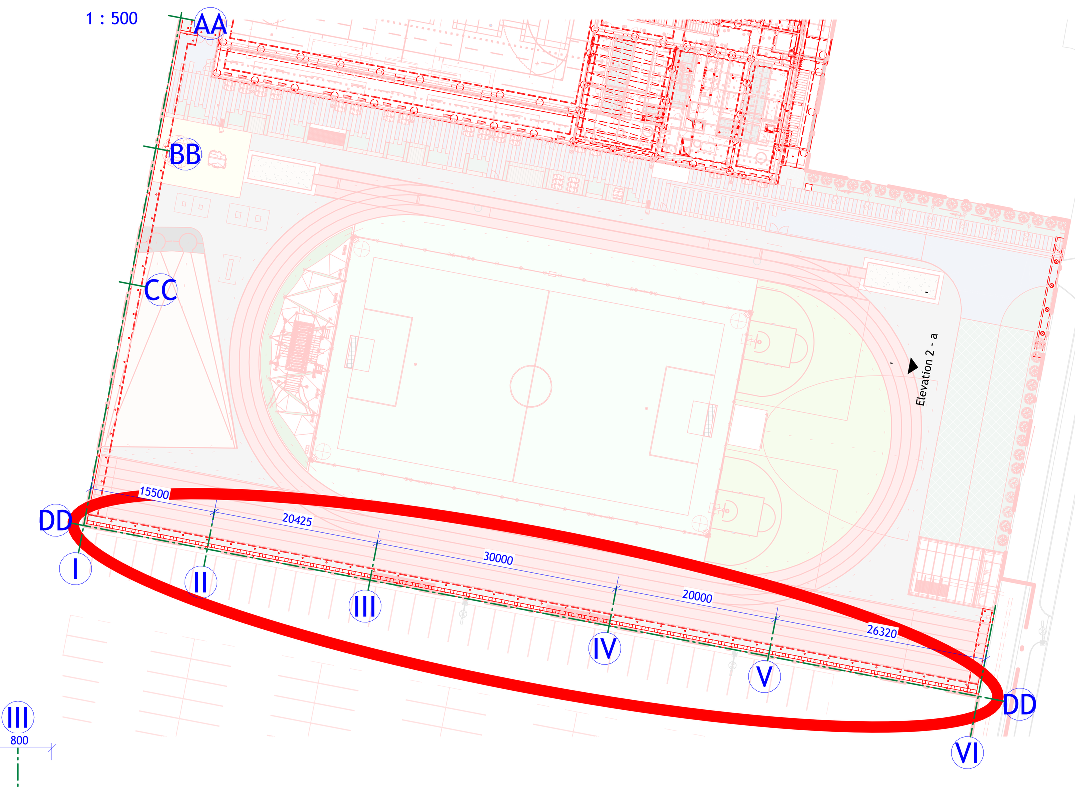

POHLED NA STĚNU SO 04.1 OSA II

1 : 50

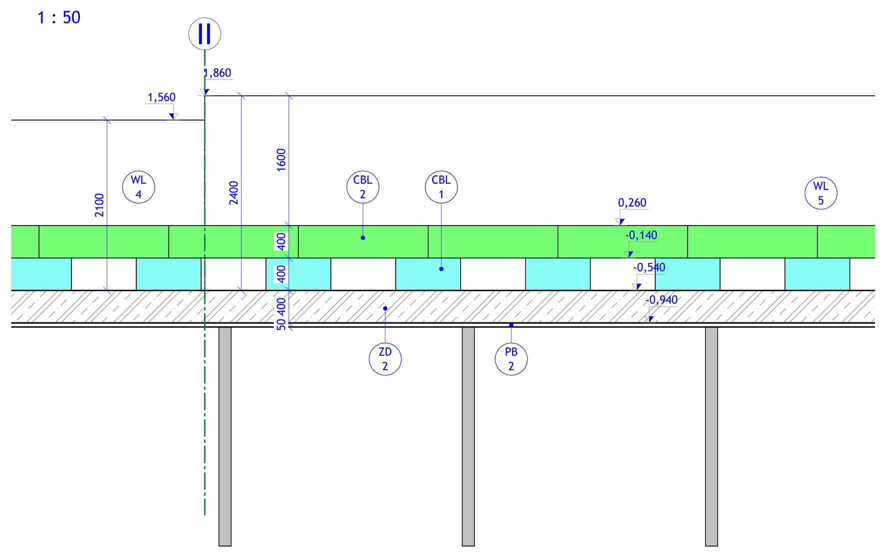

TVAR SO 04.1 MEZI OSAMI II-III

1 : 50

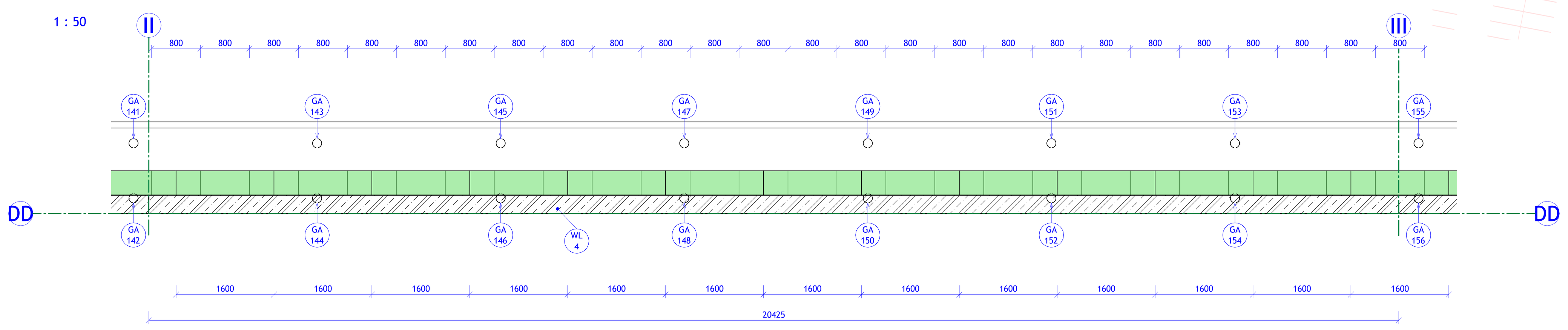

TVAR SO 04.1 MEZI OSAMI III-IV

1 : 50

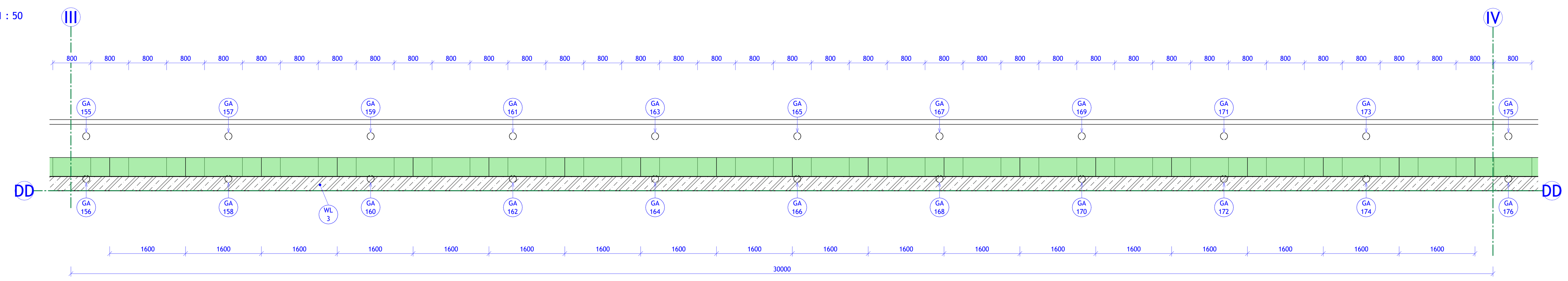

POHLED NA STĚNU SO 04.1 OSA III

1 : 50

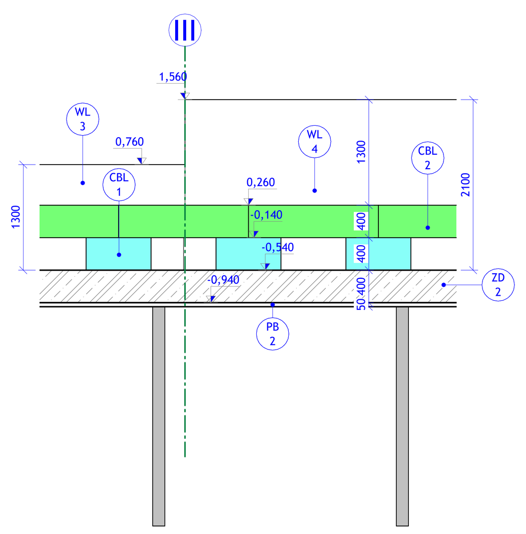

ŘEZ A

1 : 25

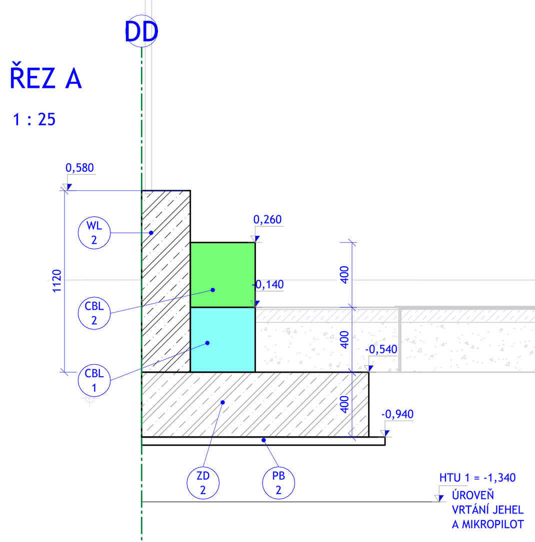

POHLED NA STĚNU SO 04.1 OSA IV

1 : 50

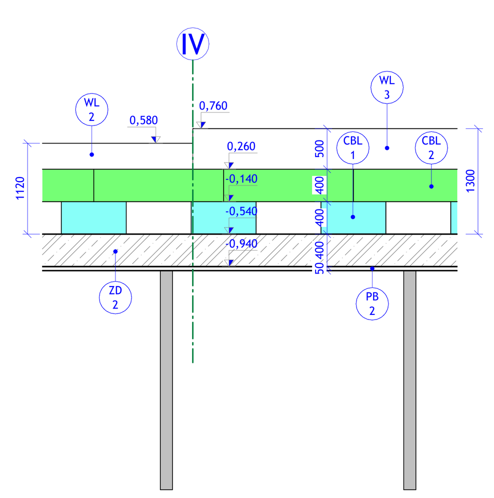

TVAR SO 04.1 MEZI OSAMI IV-V

1 : 50

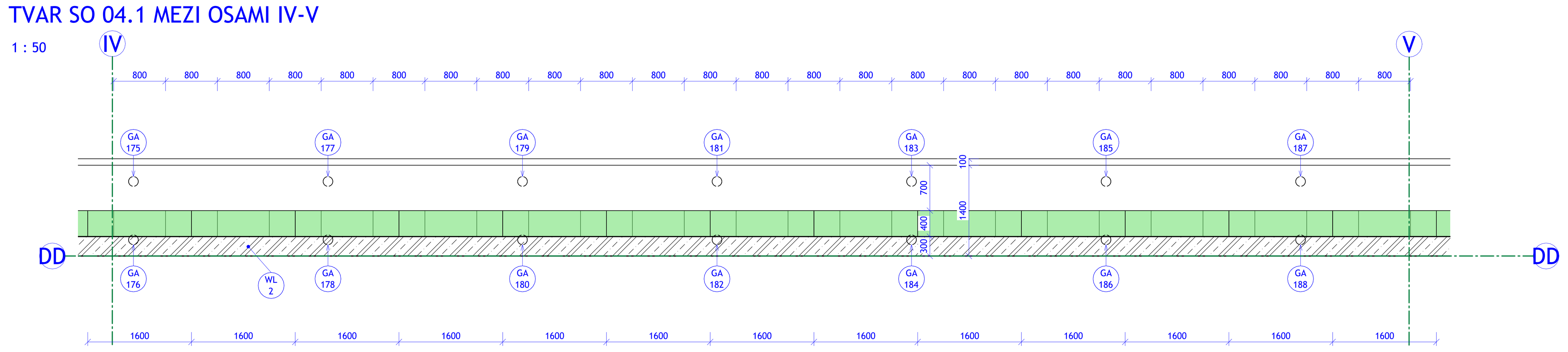

ŘEZ B

1 : 25

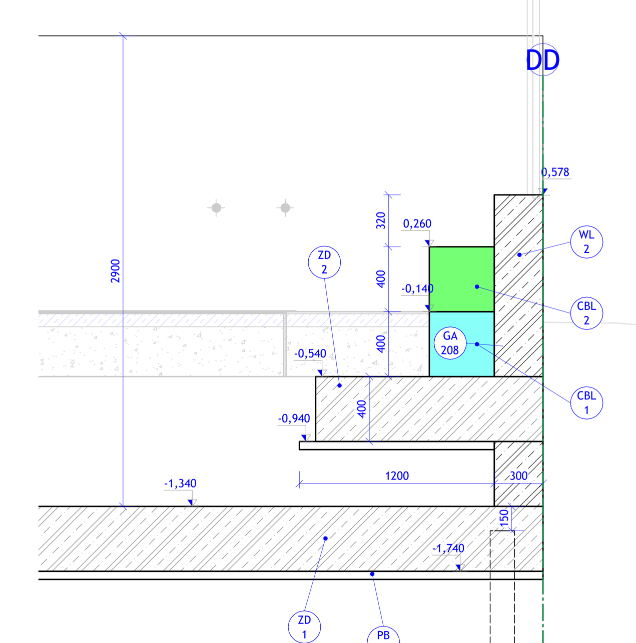

TVAR SO 04.1 MEZI OSAMI V-VI

1 : 50

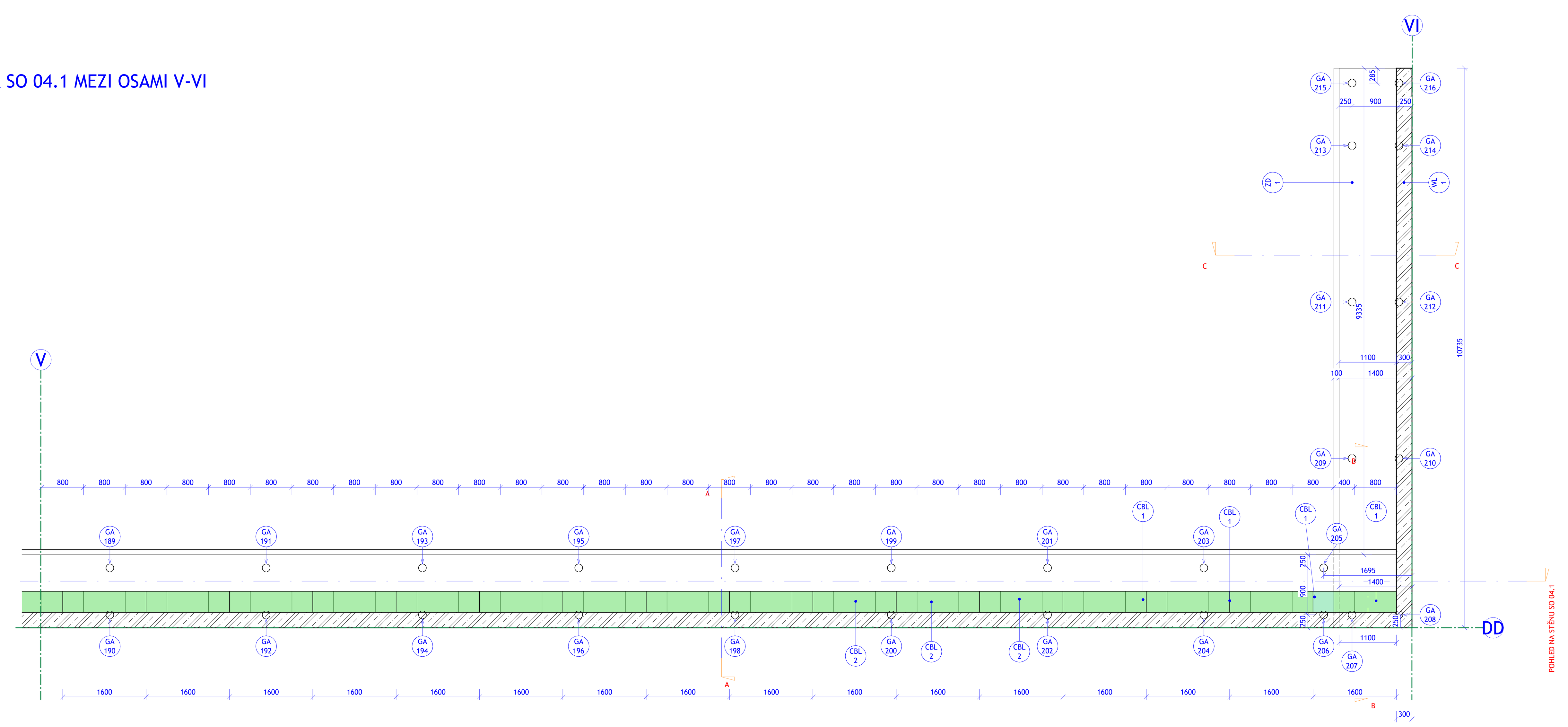

POHLED NA STĚNU SO 04.1 OSA VI

1 : 50

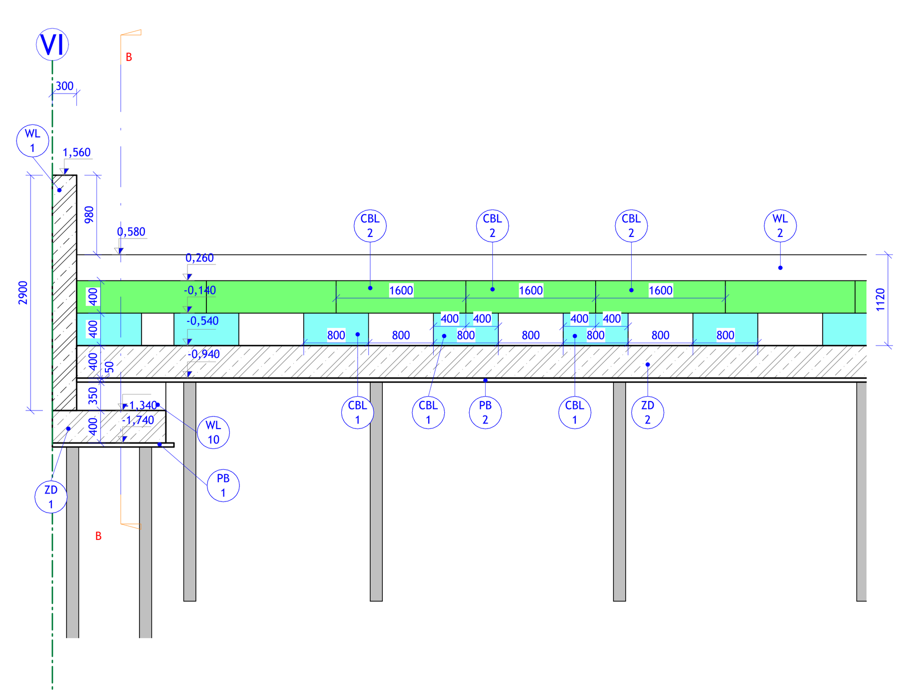

ŘEZ C

1 : 25

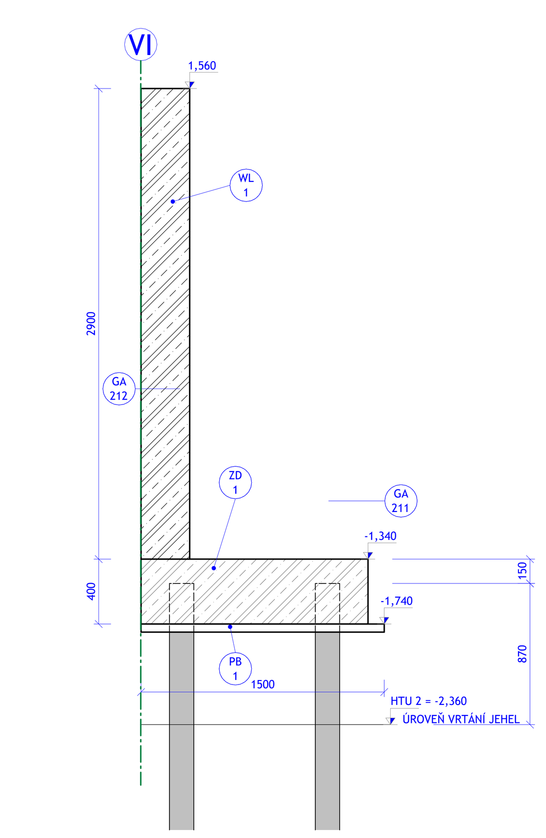

VÝKAZ PODKLADNÍCH BETONŮ

VV	TLOUŠŤKA [mm]	OBJEM	H.H. [mm]	S.H. [mm]	PLOCHA	OBVOD [mm]
PB 1	50	0,80 m^3	-1740	-1790	15,93 m^2	24470
PB 2	50	8,31 m^3	-940	-990	166,24 m^2	226890
PB 3	50	4,70 m^3	-940	-990	94,07 m^2	129300
SOUČET: 3		13,81 m^3			276,24 m^2	380660

VÝKAZ PREFABRIKOVANÝCH BETONOVÝCH BLOKŮ

OZN.	DÉLKA [mm]	ŠÍŘKA [mm]	VÝŠKA [mm]	H.H. [mm]	S.H. [mm]	POČET [ks]
CBL 1	800	400	400	-140	-540	71
CBL 2	1600	400	400	260	-140	69
CBL 3	1245	400	400	260	-140	1

VÝKAZ ZÁKLADOVÝCH DESEK

OZN.	TLOUŠŤKA [mm]	OBJEM	H.H. [mm]	S.H. [mm]	PLOCHA	OBVOD [m]
ZD 1	400	5,97 m^3	-1340	-1740	15,03 m^2	24,27
ZD 2	400	62,35 m^3	-540	-940	156,72 m^2	226,69
ZD 3	400	35,32 m^3	-540	-940	88,69 m^2	129,50
SOUČET: 3		103,64 m^3			260,44 m^2	380,46

VÝKAZ STĚN SO 04

OZN.	TLOUŠŤKA [mm]	VÝŠKA [mm]	OBJEM	PLOCHA
WL 1	300	2900	9,34 m^3	31,13 m^2
WL 2	300	1120	15,46 m^3	51,54 m^2
WL 3	300	1700	11,70 m^3	39,00 m^2
WL 4	300	2500	12,87 m^3	42,90 m^2
WL 5	300	2800	10,94 m^3	36,48 m^2
WL 6	300	2900	22,91 m^3	76,37 m^2
WL 7	300	2300	9,69 m^3	32,30 m^2
WL 8	300	2000	7,86 m^3	26,21 m^2
WL 9	300	2000	1,03 m^3	3,43 m^2
WL 10	300	400	0,13 m^3	0,44 m^2
SOUČET			101,94 m^3	339,80 m^2

VÝKAZ MIKROPILOT SO 04

OZN.	PROFIL	DÉLKA PILOTY [m]	H.H. [mm]	S.H. [mm]	SJTSK X [m]	SJTSK Y [m]	POZNÁMKA
MP 101	MP ø76/44	12,0	-690	-12690	-1162075,283	-601388,476	INJ. ZAVRTAVACÍ TYČE; INJ. KOŘENE 6 m, 2 MPa
MP 102	MP ø76/44	12,0	-690	-12690	-1162075,451	-601387,592	INJ. ZAVRTAVACÍ TYČE; INJ. KOŘENE 6 m, 2 MPa
MP 103	MP ø76/44	12,0	-690	-12690	-1162076,826	-601387,855	INJ. ZAVRTAVACÍ TYČE; INJ. KOŘENE 6 m, 2 MPa
MP 104	MP ø76/44	12,0	-690	-12690	-1162076,995	-601386,969	INJ. ZAVRTAVACÍ TYČE; INJ. KOŘENE 6 m, 2 MPa
MP 105	MP ø76/44	12,0	-690	-12690	-1162088,627	-601391,024	INJ. ZAVRTAVACÍ TYČE; INJ. KOŘENE 6 m, 2 MPa
MP 106	MP ø76/44	12,0	-690	-12690	-1162089,906	-601391,268	INJ. ZAVRTAVACÍ TYČE; INJ. KOŘENE 6 m, 2 MPa
MP 107	MP ø76/44	12,0	-690	-12690	-1162090,074	-601390,384	INJ. ZAVRTAVACÍ TYČE; INJ. KOŘENE 6 m, 2 MPa
CELKEM [ks]: 7							

VÝKAZ ZEMNÍCH KOTEVNÍCH TYČÍ SO 04

OZN.	PROFIL	DÉLKA PILOTY [m]	H.H. [mm]	S.H. [mm]	SJTSK X [m]	SJTSK Y [m]
GA 101	25/14	3,0	-690	-3690	-1162092,852	-601391,831
GA 102	25/14	3,0	-690	-3690	-1162093,021	-601390,947
GA 103	25/14	3,0	-690	-3690	-1162095,799	-601392,393
GA 104	25/14	3,0	-690	-3690	-1162095,968	-601391,509
GA 105	25/14	3,0	-690	-3690	-1162098,746	-601392,956
GA 106	25/14	3,0	-690	-3690	-1162098,915	-601392,072
GA 107	25/14	3,0	-690	-3690	-1162101,693	-601393,518
GA 108	25/14	3,0	-690	-3690	-1162101,861	-601392,634
GA 109	25/14	3,0	-690	-3690	-1162104,639	-601394,081
GA 110	25/14	3,0	-690	-3690	-1162104,808	-601393,197
GA 111	25/14	3,0	-690	-3690	-1162107,586	-601394,644
GA 112	25/14	3,0	-690	-3690	-1162107,755	-601393,76
GA 113	25/14	3,0	-690	-3690	-1162110,533	-601395,206
GA 114	25/14	3,0	-690	-3690	-1162110,702	-601394,322
GA 115	25/14	3,0	-690	-3690	-1162113,48	-601395,769
GA 116	25/14	3,0	-690	-3690	-1162113,649	-601394,885
GA 117	25/14	3,0	-690	-3690	-1162116,427	-601396,331
GA 118	25/14	3,0	-690	-3690	-1162116,595	-601395,447
GA 119	25/14	3,0	-690	-3690	-1162119,373	-601396,894
GA 120	25/14	3,0	-690	-3690	-1162119,542	-601396,01
GA 121	25/14	3,0	-690	-3690	-1162122,32	-601397,457
GA 122	25/14	3,0	-690	-3690	-1162122,489	-601396,573
GA 123	25/14	3,0	-690	-3690	-1162125,267	-601398,019
GA 124	25/14	3,0	-690	-3690	-1162125,436	-601397,135
GA 125	25/14	3,0	-690	-3690	-1162128,214	-601398,582
GA 126	25/14	3,0	-690	-3690	-1162128,382	-601397,698
GA 127	25/14	3,0	-690	-3690	-1162131,16	-601399,145
GA 128	25/14	3,0	-690	-3690	-1162131,329	-601398,26
GA 129	25/14	3,0	-690	-3690	-1162134,107	-601399,707
GA 130	25/14	3,0	-690	-3690	-1162134,276	-601398,823
GA 131	25/14	3,0	-690	-3690	-1162135,688	-601400,009
GA 132	25/14	3,0	-690	-3690	-1162136,571	-601400,178
GA 133	25/14	3,0	-690	-3690	-1162136,25	-601397,062
GA 134	25/14	3,0	-690	-3690	-1162137,134	-601397,231
GA 135	25/14	3,0	-690	-3690	-1162136,813	-601394,115
GA 136	25/14	3,0	-690	-3690	-1162137,697	-601394,284
GA 137	25/14	3,0	-690	-3690	-1162137,375	-601391,168
GA 138	25/14	3,0	-690	-3690	-1162138,259	-601391,337
GA 139	25/14	3,0	-690	-3690	-1162137,938	-601388,222
GA 140	25/14	3,0	-690	-3690	-1162138,822	-601388,39
GA 141	25/14	3,0	-690	-3690	-1162138,501	-601385,275
GA 142	25/14	3,0	-690	-3690	-1162139,384	-601385,444
GA 143	25/14	3,0	-690	-3690	-1162139,063	-601382,328
GA 144	25/14	3,0	-690	-3690	-1162139,947	-601382,497
GA 145	25/14	3,0	-690	-3690	-1162139,626	-601379,381
GA 146	25/14	3,0	-690	-3690	-1162140,51	-601379,55
GA 147	25/14	3,0	-690	-3690	-1162140,188	-601376,435
GA 148	25/14	3,0	-690	-3690	-1162141,072	-601376,603
GA 149	25/14	3,0	-690	-3690	-1162140,751	-601373,488
GA 150	25/14	3,0	-690	-3690	-1162141,635	-601373,657
GA 151	25/14	3,0	-690	-3690	-1162141,314	-601370,541
GA 152	25/14	3,0	-690	-3690	-1162142,197	-601370,71
GA 153	25/14	3,0	-690	-3690	-1162141,876	-601367,594
GA 154	25/14	3,0	-690	-3690	-1162142,76	-601367,763
GA 155	25/14	3,0	-690	-3690	-1162142,439	-601364,648
GA 156	25/14	3,0	-690	-3690	-1162143,323	-601364,816
GA 157	25/14	3,0	-690	-3690	-1162143,001	-601361,701
GA 158	25/14	3,0	-690	-3690	-1162143,885	-601361,87
GA 159	25/14	3,0	-690	-3690	-1162143,564	-601358,754
GA 160	25/14	3,0	-690	-3690	-1162144,448	-601358,923
GA 161	25/14	3,0	-690	-3690	-1162144,127	-601355,807
GA 162	25/14	3,0	-690	-3690	-1162145,01	-601355,976
GA 163	25/14	3,0	-690	-3690	-1162144,689	-601352,86
GA 164	25/14	3,0	-690	-3690	-1162145,573	-601353,029
GA 165	25/14	3,0	-690	-3690	-1162145,252	-601349,914
GA 166	25/14	3,0	-690	-3690	-1162146,136	-601350,082
GA 167	25/14	3,0	-690	-3690	-1162145,814	-601346,967
GA 168	25/14	3,0	-690	-3690	-1162146,698	-601347,136
GA 169	25/14	3,0	-690	-3690	-1162146,377	-601344,02
GA 170	25/14	3,0	-690	-3690	-1162147,261	-601344,189
GA 171	25/14	3,0	-690	-3690	-1162146,94	-601341,073
GA 172	25/14	3,0	-690	-3690	-1162147,823	-601341,242
GA 173	25/14	3,0	-690	-3690	-1162147,502	-601338,127
GA 174	25/14	3,0	-690	-3690	-1162148,386	-601338,295
GA 175	25/14	3,0	-690	-3690	-1162148,065	-601335,18
GA 176	25/14	3,0	-690	-3690	-1162148,949	-601335,349
GA 177	25/14	3,0	-690	-3690	-1162148,627	-601332,233
GA 178	25/14	3,0	-690	-3690	-1162149,511	-601332,402
GA 179	25/14	3,0	-690	-3690	-1162149,19	-601329,286
GA 180	25/14	3,0	-690	-3690	-1162150,074	-601329,455
GA 181	25/14	3,0	-690	-3690	-1162149,753	-601326,339
GA 182	25/14	3,0	-690	-3690	-1162150,636	-601326,508
GA 183	25/14	3,0	-690	-3690	-1162150,315	-601323,393
GA 184	25/14	3,0	-690	-3690	-1162151,199	-601323,561
GA 185	25/14	3,0	-690	-3690	-1162150,878	-601320,446
GA 186	25/14	3,0	-690	-3690	-1162151,762	-601320,615
GA 187	25/14	3,0	-690	-3690	-1162151,44	-601317,499
GA 188	25/14	3,0	-690	-3690	-1162152,324	-601317,668
GA 189	25/14	3,0	-690	-3690	-1162152,003	-601314,552
GA 190	25/14	3,0	-690	-3690	-1162152,887	-601314,721
GA 191	25/14	3,0	-690	-3690	-1162152,566	-601311,606
GA 192	25/14	3,0	-690	-3690	-1162153,449	-601311,774
GA 193	25/14	3,0	-690	-3690	-1162153,128	-601308,659
GA 194	25/14	3,0	-690	-3690	-1162154,012	-601308,828
GA 195	25/14	3,0	-690	-3690	-1162153,691	-601305,712
GA 196	25/14	3,0	-690	-3690	-1162154,575	-601305,881
GA 197	25/14	3,0	-690	-3690	-1162154,253	-601302,765
GA 198	25/14	3,0	-690	-3690	-1162155,137	-601302,934
GA 199	25/14	3,0	-690	-3690	-1162154,816	-601299,818
GA 200	25/14	3,0	-690	-3690	-1162155,7	-601299,987
GA 201	25/14	3,0	-690	-3690	-1162155,379	-601296,872
GA 202	25/14	3,0	-690	-3690	-1162156,262	-601297,04
GA 203	25/14	3,0	-690	-3690	-1162155,941	-601293,925
GA 204	25/14	3,0	-690	-3690	-1162156,825	-601294,094
GA 205	25/14	3,0	-690	-3690	-1162156,373	-601291,666
GA 206	25/14	3,0	-690	-3690	-1162157,256	-601291,834
GA 207	25/14	3,0	-1490	-4490	-1162157,359	-601291,299
GA 208	25/14	3,0	-1490	-4490	-1162157,527	-601290,415
GA 209	25/14	3,0	-1490	-4490	-1162154,412	-601290,736
GA 210	25/14	3,0	-1490	-4490	-1162154,581	-601289,853
GA 211	25/14	3,0	-1490	-4490	-1162151,465	-601290,174
GA 212	25/14	3,0	-1490	-4490	-1162151,634	-601289,29
GA 213	25/14	3,0	-1490	-4490	-1162148,518	-601289,611
GA 214	25/14	3,0	-1490	-4490	-1162148,687	-601288,728
GA 215	25/14	3,0	-1490	-4490	-1162147,34	-601289,386
GA 216	25/14	3,0	-1490	-4490	-1162147,508	-601288,502
CELKEM [ks]: 116						

POZNÁMKA

- SYSTÉM BETONOVÝCH BLOKŮ A SITUOVÁNÍ ZEMNÍCH HŘEBÍKŮ JE NUTNÉ VE VÝROBNÍ DOKUMENTACI UPRAVIT DLE NÁVRHU DÉLEK JEDNOTLIVÝCH DILATAČNÍCH ÚSEKŮ
- VYZTUŽENÍ VIZ STATICKÝ VÝPOČET
- VÝKAZY NA VÝKRESU JSOU PRO OBJEKTY SO 04.1 A SO 04.2

BETON:

PREFABRIKOVANÝ BETONOVÝ BLOK (CBL) :	C35/45 - XF3, XA1
MONOLITICKÁ STĚNA (WL) :	C30/37 - XC4, XF1, XA1 - CL 0,2 - D_{MAX} 22 - S3
MONOLITICKÁ ZÁKLADOVÁ DESKA:	C30/37 - XC4, XF1, XA1 - CL 0,2 - D_{MAX} 22 - S3
PODKLADNÍ BETON (PB)	C12/15 - X0

OCEL:
B500B

000,000 = 277,36 Bpv

GENERÁLNÍ PROJEKTANT:
[redacted]
ATELIÉR VELEHRADSKÝ
Výstaviště 1, 603 00, Brno / IČ: 292 63 140 / atelier@velehradsky.cz / +420 547 221 936

SCHÉMA OBJEKTU:

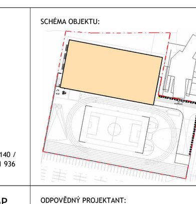

Č. PARÉ:

AUTORIZACE:

NÁZEV AKCE:	Víceúčelový sportovní areál UKB - GP	ODPOVĚDNÝ PROJEKTANT: Ing. Jan Krupička	DATUM:	09/2024	MĚŘÍTKO: As indicated
			FORMÁT:	900 x 1350	POČET A4: 28 x A4
STAVEBNÍK:	Masarykova univerzita	HLAVNÍ INŽENÝR PROJEKTU: Ing. Kamil Matýsek	STUPEŇ PD:	DOKUMENTACE PRO VÝBĚR DODAVATELE	
			DÍL:	D. DOKUMENTACE OBJEKTŮ	
MÍSTO STAVBY:	ul. Netroufalky, Brno	VYPRACOVAL: Ing. Jakub Niedoba, Ing. Martin Škoda	OBJEKT:	4. SO 04.1 - OPĚRNÁ STĚNA - JIŽNÍ	
			ČÁST:	2. STAVEBNĚ KONSTRUKČNÍ ŘEŠENÍ	
			PROFESE:		

1471 | DVD | D.4.2 | SO 04.1 | VÝKRES TVARU OPĚRNÝCH ZDÍ | STV.04.1 201