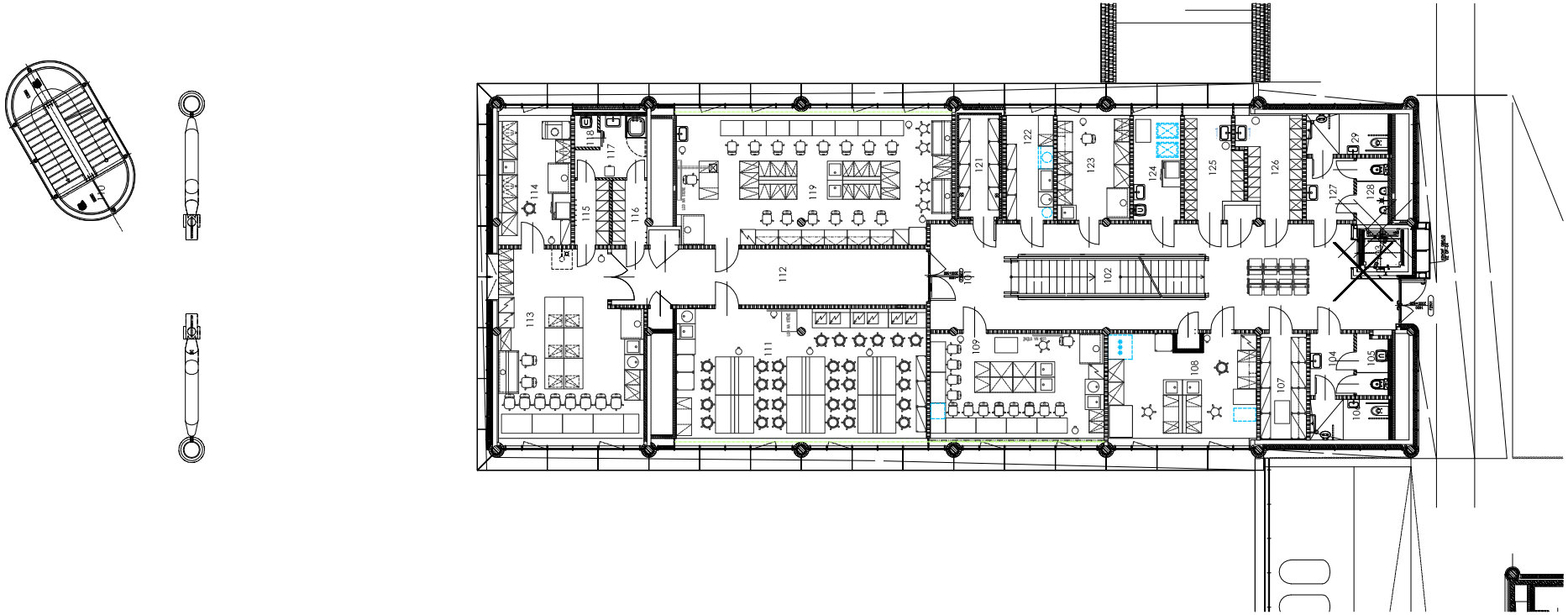
101
102
104
105
106
107
108
109
111
112
113
114
115
116
117
118
119
121
122
123
124
125
126
127
128
129

půdorys 1.NP

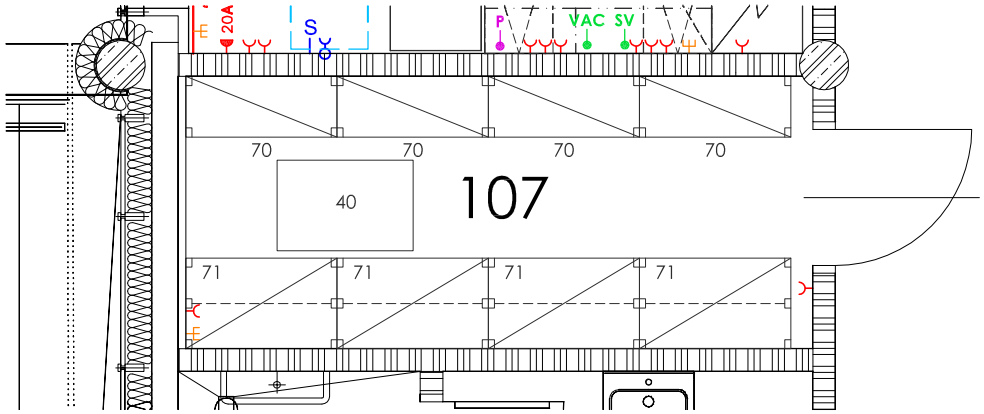


## obecné požadavky

| | |
|---|---|
| ● vnější vlivy (dle ČSN 332000-3) | N |
| ☐ ÚTZ (dle ČSN EN 12128 a nař.vlády č.523/2002Sb.) | - |
| ● požadovaná teplota | 24±2°C |
| ● VZT, filtrace (přívod/odvod) | ano, filtrace vzduchu - F7 |
| ☐ chlazení | - |
| ● povrchy stěn | malba |
| ● podlaha | linoleum, sokl linol. - 100 mm |
| ● typ podhledu, výška | rastrový - 3000 mm |
| ☐ podlahová vpusť | - |

## přístrojové vybavení

| | 230V | 400V | plyn | přívod studené vody | přívod demi vody | odpad - splašková kanalizace | odpad - chemická kanalizace | stolní provedení | odtah | antivibrační podstavec | příkon (>1kW) | emise tepla (>1kW) | hmotnost (>50kg) | transportní průchod (>0,75 x 0,75 x 1,5m) |
|---|---|---|---|---|---|---|---|---|---|---|---|---|---|---|
| ☐ | | | | | | | | | | | | | | |
| ☐ | | | | | | | | | | | | | | |
| ☐ | | | | | | | | | | | | | | |
| ☐ | | | | | | | | | | | | | | |
| ☐ | | | | | | | | | | | | | | |
| ☐ | | | | | | | | | | | | | | |
| ☐ | | | | | | | | | | | | | | |
| ☐ | | | | | | | | | | | | | | |

## přivedená média

| | počet kusů | centrální zdroj | tlak.láhve - místní | tlak.láhve - rozvod |
|---|---|---|---|---|
| ☐ voda studená (S) | | ☐ | ☐ | ☐ |
| ☐ voda teplá (T) | | ☐ | ☐ | ☐ |
| ☐ demi voda (W) | | ☐ | ☐ | ☐ |
| ☐ uz. okruh chl. vody (UOCHV) | | ☐ | ☐ | ☐ |
| ☐ zemní plyn (P) | | ☐ | ☐ | ☐ |
| ☐ dusík (N) | | ☐ | ☐ | ☐ |
| ☐ stlačený vzduch (SV) | | ☐ | ☐ | ☐ |
| ☐ vakuum (VAC) | | ☐ | ☐ | ☐ |
| ☐ oxid uhličitý ($CO_2$) | | ☐ | ☐ | ☐ |
| ☐ kyslík ($O_2$) | | ☐ | ☐ | ☐ |
| ☐ vodík ($H_2$) | | ☐ | ☐ | ☐ |
| ☐ helium (He) | | ☐ | ☐ | ☐ |
| ☐ chlor ($Cl_2$) | | ☐ | ☐ | ☐ |
| ☐ argon (Ar) | | ☐ | ☐ | ☐ |
| ☐ jiné | | ☐ | ☐ | ☐ |

## el.zásuvky

| | počet |
|---|---|
| ● 1F 230V/16A | 2 |
| ☐ 1F 230V/16A - P | |
| ☐ 1F 230V/16A - N | |
| ☐ 1F 230V/16A - UPS | |
| ☐ 3F 400V/ 16A | |
| ☐ 1F 230V/ 16A - vol. vývod | |
| ☐ 3F 400V/ 16A - vol. vývod | |
| ☐ jiné | |
| ☐ 1F 230V/16A - nábytek | |
| ☐ jiné | |
| ● datová zásuvka | (1PC + 0T) 1 |
| ☐ jiné | |

**04.05.2012**

# 107 - sklad (laboratorní pomůcky)

| STAVBA | STUPEŇ | ČÍSLO PS - SO | ČÁST | VÝKRES | REVIZE |
|---|---|---|---|---|---|
| BIO | DPV | I 003 | 01 | 107 | 00 |

1. antivibrační podstavec pod centrifugu (součást skladby podlahy - min. 1200/800 mm)
2. UV lampy nad pracovní plochu
3. S1, S2, S7
4. pračkový kohout, odpad 50 mm, filtr -přívod vody

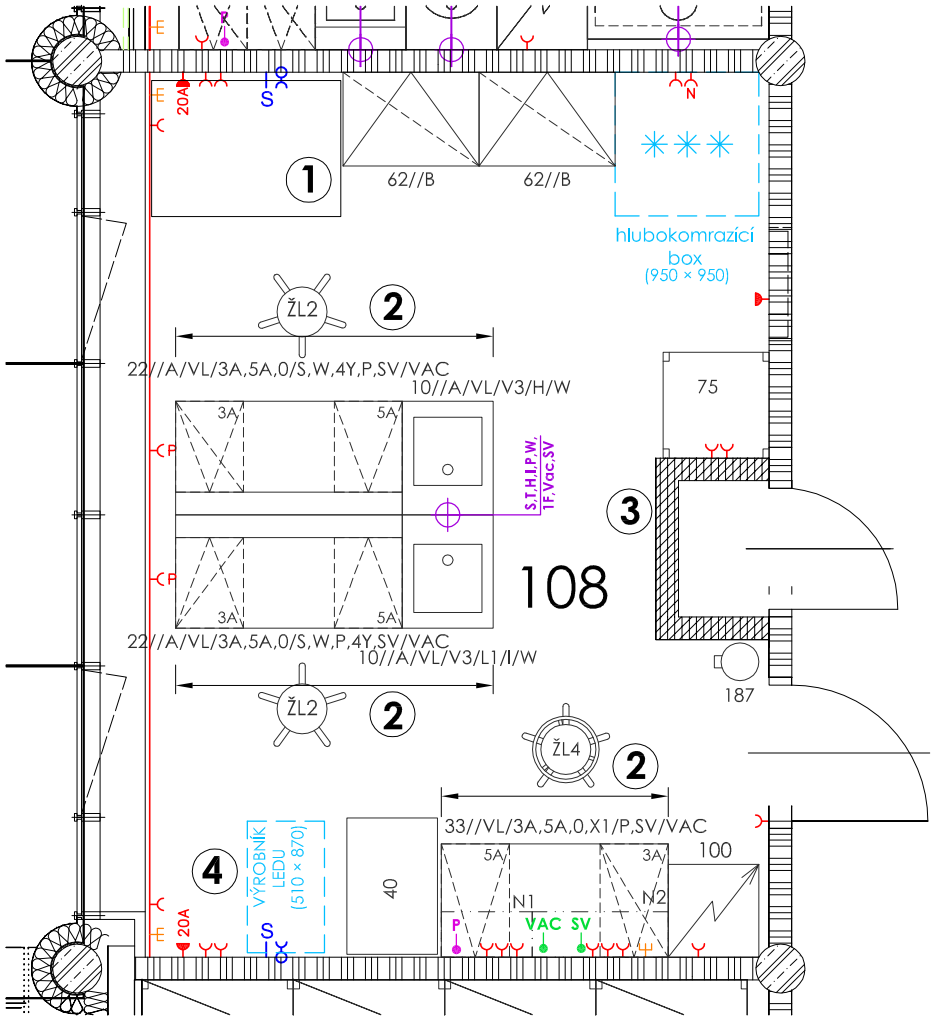


## obecné požadavky

| | |
|---|---|
| vnější vlivy (dle ČSN 332000-3) | N |
| ÚTZ (dle ČSN EN 12128 a nař.vlády č.523/2002Sb.) | ÚTZ 2 |
| požadovaná teplota | 24±2°C |
| VZT, filtrace (přívod/odvod) | ano, filtrace vzduchu - F7 |
| chlazení | ano, v letním období |
| povrchy stěn | keramický obklad - 2000 mm |
| podlaha | stěrka (chemicky odolná), sokl fabion |
| typ podhledu, výška | podhled rastrový těsněný - 3000 mm |
| podlahová vpusť | - |

## přístrojové vybavení

| | 230V | 400V | plyn | přívod studené vody | přívod demi vody | odpad - splašková kanalizace | odpad - chemická kanalizace | stolní provedení | odtah | antivibrační podstavec | příkon (>1kW) | emise tepla (>1kW) | hmotnost (>50kg) | transportní průchod (>0,75 x 0,75 x 1,5m) |
|---|---|---|---|---|---|---|---|---|---|---|---|---|---|---|
| centrifuga | | ● | | | | | | | | | 2,0 | - | 350 | - |
| centrifuga | | ● | | | | | | | | | 2.0 | - | 350 | - |
| termostat | ● | | | | | | | | | | 1,1 | - | 50 | - |
| termostat | ● | | | | | | | | | | 1,1 | - | 50 | - |
| třepačka | ● | | | | | | | | | | - | - | - | - |
| | | | | | | | | | | | | | | |
| | | | | | | | | | | | | | | |
| | | | | | | | | | | | | | | |

## přivedená média

| | počet kusů | centrální zdroj | tlak.láhve - místní | tlak.láhve - rozvod |
|---|---|---|---|---|
| voda studená (S) | 3 | ● | | |
| voda teplá (T) | 1 | ● | | |
| demi voda (W) | 1 | ● | | |
| uz. okruh chl. vody (UOCHV) | | | | |
| zemní plyn (P) | 2 | ● | | |
| dusík (N) | | | | |
| stlačený vzduch (SV) | 2 | ● | | |
| vakuum (VAC) | 2 | ● | | |
| oxid uhličitý ($CO_2$) | | | | |
| kyslík ($O_2$) | | | | |
| vodík ($H_2$) | | | | |
| helium (He) | | | | |
| chlor ($Cl_2$) | | | | |
| argon (Ar) | | | | |
| jiné | | | | |

## el.zásuvky

| | počet |
|---|---|
| 1F 230V/16A | 17 |
| 1F 230V/16A - P | 2 |
| 1F 230V/16A - N | 1 |
| 1F 230V/16A - UPS | |
| 3F 400V/ 16A | 1 |
| 1F 230V/ 16A - vol. vývod | 1 |
| 3F 400V/ 16A - vol. vývod | |
| jiné 3F 400V/20A | 2 |
| 1F 230V/16A - nábytek | 8 |
| jiné | |
| datová zásuvka | (5PC + 1T) 3 |
| jiné | |

30.07.2012

## 108 - laboratoř - přístrojová

| STAVBA | STUPEŇ | ČÍSLO PS - SO | ČÁST | VÝKRES | REVIZE |
|---|---|---|---|---|---|
| BIO | DPV | I 003 | 01 | 108 | 01 |

**1** příprava na AV techniku v podhledu
- na stěně umístěn LCD 50"
- zatrubkování mezi LCD a mikroskopem (v= 300 až1500)

**2** PC pro mikroskop pod pracovní deskou

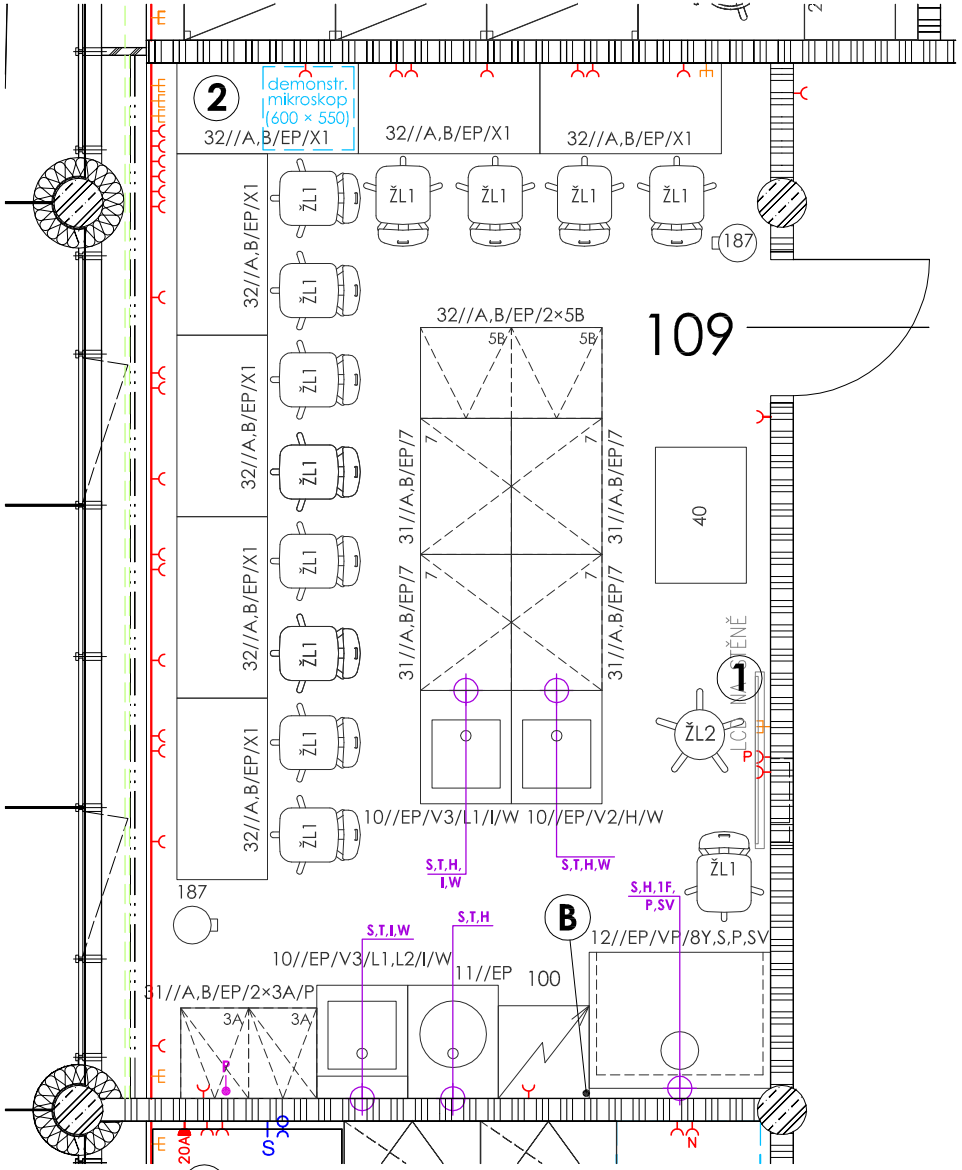


**Poznámky:** **B** doplnění blendáže

## obecné požadavky

| | |
|---|---|
| vnější vlivy (dle ČSN 332000-3) | N |
| ÚTZ (dle ČSN EN 12128 a nař.vlády č.523/2002Sb.) | ÚTZ 2 |
| požadovaná teplota | 24±2°C |
| VZT, filtrace (přívod/odvod) | ano, filtrace vzduchu - F7 |
| chlazení | ano, v letním období |
| povrchy stěn | fyzikální zatemění, keramický obklad - 2000 mm |
| podlaha | keramická dlažba |
| typ podhledu, výška | podhled rastrový těsněný - 3000 mm |
| podlahová vpusť | - |

## přístrojové vybavení

| | 230V | 400V | plyn | přívod studené vody | přívod demi vody | odpad - splašková kanalizace | odpad - chemická kanalizace | stolní provedení | odtah | antivibrační podstavec | příkon (>1kW) | emise tepla (>1kW) | hmotnost (>50kg) | transportní průchod (>0,75 x 0,75 x 1,5m) |
|---|---|---|---|---|---|---|---|---|---|---|---|---|---|---|
| 13x mikroskop | ● | | | | | | | | | | - | - | - | - |
| digestoř | ● | | ● | | | | | | ● | ● | - | - | ano | - |
| chladnička | ● | | | | | | | | | | - | - | - | - |
| počítač | ● | | | | | | | | | | - | - | - | - |
| LCD 50" | ● | | | | | | | | | | - | - | - | - |
| | | | | | | | | | | | | | | |
| | | | | | | | | | | | | | | |
| | | | | | | | | | | | | | | |

## přivedená média

| | počet kusů | centrální zdroj | tlak.láhve - místní | tlak.láhve - rozvod |
|---|---|---|---|---|
| voda studená (S) | 5 | ● | | |
| voda teplá (T) | 4 | ● | | |
| demi voda (W) | 2 | ● | | |
| uz. okruh chl. vody (UOCHV) | | | | |
| zemní plyn (P) | 2 | ● | | |
| dusík (N) | | | | |
| stlačený vzduch (SV) | 1 | ● | | |
| vakuum (VAC) | | | | |
| oxid uhličitý ($CO_2$) | | | | |
| kyslík ($O_2$) | | | | |
| vodík ($H_2$) | | | | |
| helium (He) | | | | |
| chlor ($Cl_2$) | | | | |
| argon (Ar) | | | | |
| jiné | | | | |

## el.zásuvky

| | počet |
|---|---|
| 1F 230V/16A | 28 |
| 1F 230V/16A - P | 1 |
| 1F 230V/16A - N | |
| 1F 230V/16A - UPS | |
| 3F 400V/ 16A | |
| 1F 230V/ 16A - vol. vývod | 1 |
| 3F 400V/ 16A - vol. vývod | |
| jiné | |
| 1F 230V/16A - nábytek | |
| jiné | |
| datová zásuvka | (7PC + 1T) 6 |
| jiné | |

**10.08.2012**

# 109 - mikroskopické praktikum

| STAVBA | STUPEŇ | ČÍSLO PS - SO | ČÁST | VÝKRES | REVIZE |
|---|---|---|---|---|---|
| BIO | DPV | I 003 | 01 | 109 | 02 |

**Pozn.: požadavek na laminární proudění vzduchu v místnosti**

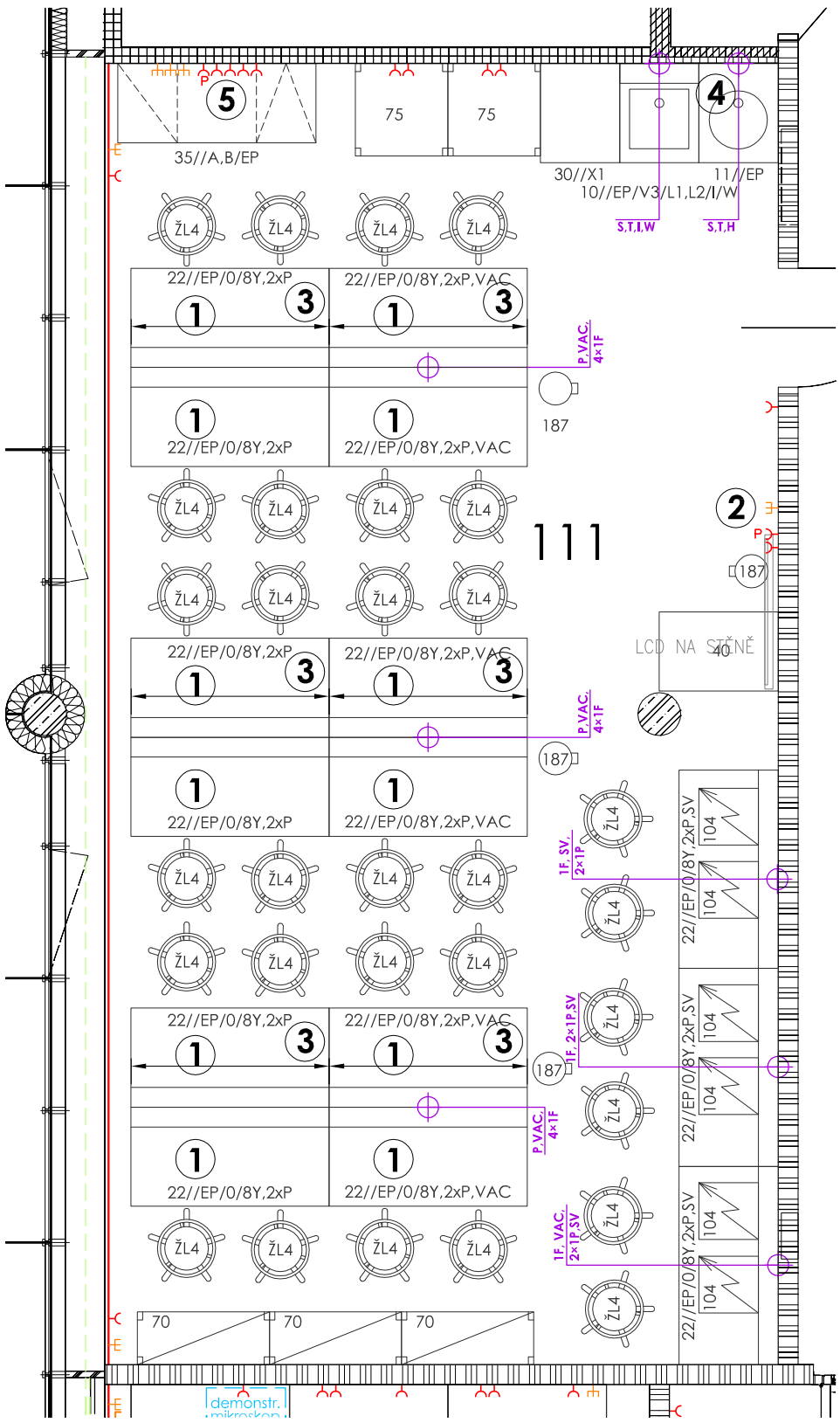


1. **24 plynových kahanů - teplo, přívod vzduchu!**
2. **příprava na AV techniku v podhledu - na stěně umístěn LCD 50"**
3. **UV lampy nad pracovní plochu (ke dvojici stolů naproti sobě - uprostřed 1ks)**
4. **S1, S2, S7**
5. **přípojné místo AV techniky (katedra 35)**

obecné požadavky

| | |
|---|---|
| vnější vlivy (dle ČSN 332000-3) | N |
| ÚTZ (dle ČSN EN 12128 a nař.vlády č.523/2002Sb.) | ÚTZ 2 |
| požadovaná teplota | 24±2°C |
| VZT, filtrace (přívod/odvod) | ano, filtrace vzduchu - F7 |
| chlazení | ano, celoročně |
| povrchy stěn | stínící motorické rolety vnitřní, keramický obklad - 2000 mm |
| podlaha | stěrka (chemicky odolná), sokl fablon |
| typ podhledu, výška | podhled rastrový těsněný - 3000 mm |
| podlahová vpusť | - |

přístrojové vybavení

| | 230V | 400V | plyn | přívod studené vody | přívod demi vody | odpad - splašková kanalizace | odpad - chemická kanalizace | stolní provedení | odtah | antivibrační podstavec | příkon (>1kW) | emise tepla (>1kW) | hmotnost (>50kg) | transportní průchod (>0,75 x 0,75 x 1,5m) |
|---|---|---|---|---|---|---|---|---|---|---|---|---|---|---|
| chladnlčka 2x | ● | | | | | | | | | | - | - | - | - |
| termostat 2x | ● | | | | | | | | | | 3,0 | - | - | - |
| vodní lázeň | ● | | | | | | | | | | - | - | - | - |
| centrifuga | ● | | | | | | | | ● | | - | - | - | - |
| LCD 50" | ● | | | | | | | | | | - | - | - | - |

přivedená média

| | počet kusů | centrální zdroj | tlak.láhve - místní | tlak.láhve - rozvod |
|---|---|---|---|---|
| voda studená (S) | 2 | ● | | |
| voda teplá (T) | 2 | ● | | |
| demi voda (W) | 1 | ● | | |
| uz. okruh chl. vody (UOCHV) | | | | |
| zemní plyn (P) | 9 | ● | | |
| dusík (N) | | | | |
| stlačený vzduch (SV) | 3 | ● | | |
| vakuum (VAC) | 4 | ● | | |
| oxid uhličitý ($CO_2$) | | | | |
| kyslík ($O_2$) | | | | |
| vodík ($H_2$) | | | | |
| helium (He) | | | | |
| chlor ($Cl_2$) | | | | |
| argon (Ar) | | | | |
| jiné | | | | |

el.zásuvky

| | počet |
|---|---|
| 1F 230V/16A | 12 |
| 1F 230V/16A - P | 2 |
| 1F 230V/16A - N | |
| 1F 230V/16A - UPS | |
| 3F 400V/ 16A | |
| 1F 230V/ 16A - vol. vývod | 15 |
| 3F 400V/ 16A - vol. vývod | |
| jiné | |
| 1F 230V/16A - nábytek | 120 |
| jiné | |
| datová zásuvka | (7PC + 1T) 6 |
| jiné | |

**10.08.2012**

## 111 - základní praktikum

| STAVBA | STUPEŇ | ČÍSLO PS - SO | ČÁST | VÝKRES | REVIZE |
|---|---|---|---|---|---|
| BIO | DPV | I 003 | 01 | 111 | 02 |

**Pozn.: požadavek na laminární proudění vzduchu v místnosti**

1 UV lampy nad pracovní plochu
(ke dvojici středových stolů naproti sobě - uprostřed 1ks)

2 hepafiltr ve flowboxu 3 S1, S2, S7

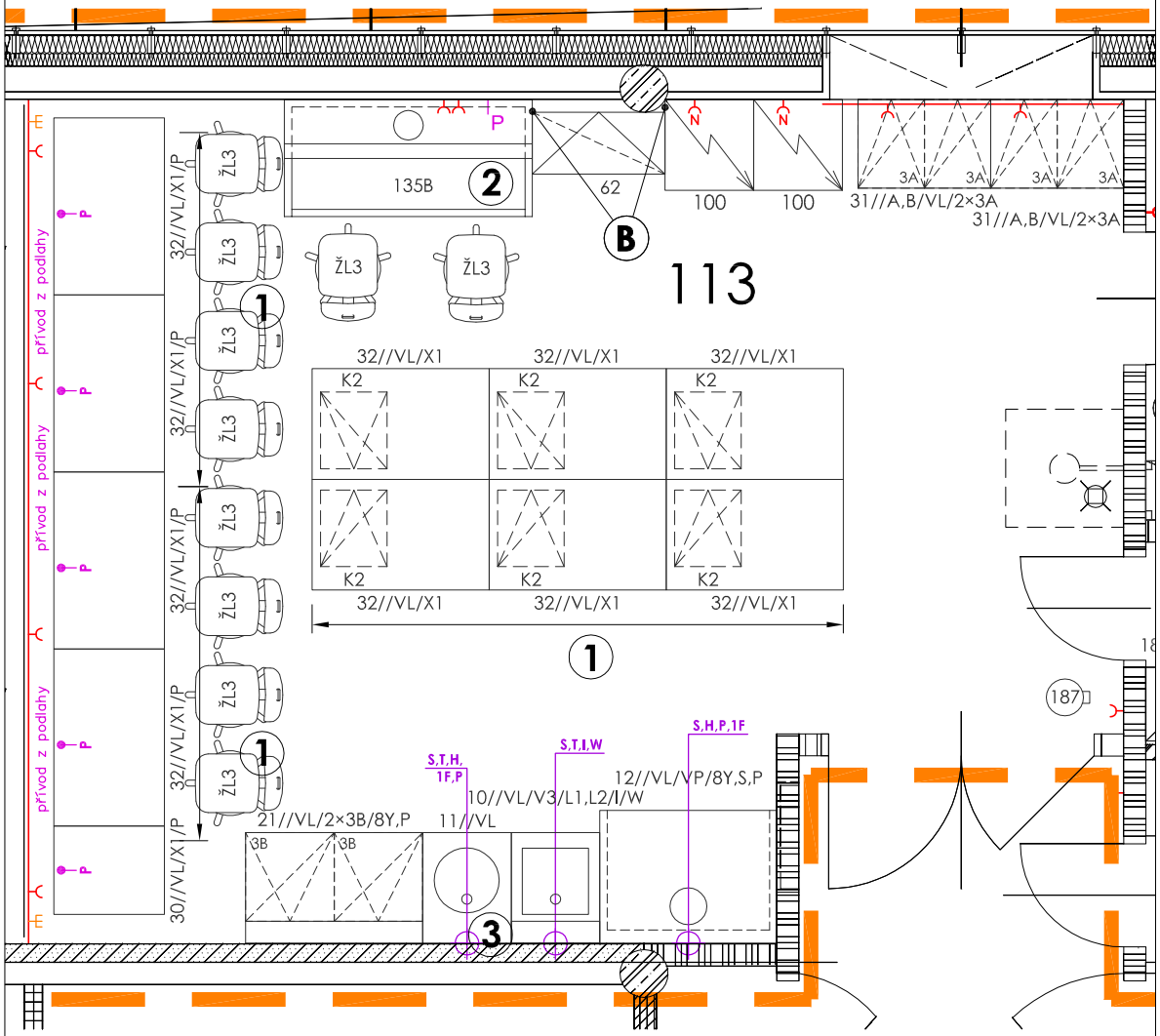


**Poznámky:** B doplnění blendáže

obecné požadavky

| | |
|---|---|
| vnější vlivy (dle ČSN 332000-3) | N |
| ÚTZ (dle ČSN EN 12128 a nař.vlády č.523/2002Sb.) | ÚTZ 3, GMO II |
| požadovaná teplota | 24 ± 2°C |
| VZT, filtrace (přívod/odvod) | ano, filtrace vzduchu - F9 |
| chlazení | ano, celoročně |
| povrchy stěn | keramický obklad - 2000 mm |
| podlaha | stěrka (chemicky odolná), sokl fabion |
| typ podhledu, výška | podhled rastrový těsněný - 3000 mm |
| podlahová vpusť | - |

přístrojové vybavení

| | 230V | 400V | plyn | přívod studené vody | přívod demi vody | odpad - splašková kanalizace | odpad - chemická kanalizace | stolní provedení | odtah | antivibrační podstavec | příkon (>1kW) | emise tepla (>1kW) | hmotnost (>50kg) | transportní průchod (>0,75 x 0,75 x 1,5m) |
|---|---|---|---|---|---|---|---|---|---|---|---|---|---|---|
| elektroforézy | ● | | | | | | | | | | 2,0 | - | - | - |
| centrifuga | ● | | | | | | | | | | - | - | - | - |
| termostat | ● | | | | | | | | | | 3,0 | - | - | - |
| hybridizační p. | ● | | | | | | | | | | - | - | - | - |
| cyklery | ● | | | | | | | | | | - | - | - | - |
| třepačka | ● | | | | | | | | | | - | - | - | - |
| | | | | | | | | | | | | | | |
| | | | | | | | | | | | | | | |

přivedená média

| | počet kusů | centrální zdroj | tlak.láhve - místní | tlak.láhve - rozvod |
|---|---|---|---|---|
| voda studená (S) | 3 | ● | | |
| voda teplá (T) | 1 | ● | | |
| demi voda (W) | 1 | ● | | |
| uz. okruh chl. vody (UOCHV) | | | | |
| zemní plyn (P) | 8 | ● | | |
| dusík (N) | | | | |
| stlačený vzduch (SV) | | | | |
| vakuum (VAC) | | | | |
| oxid uhličitý ($CO_2$) | | | | |
| kyslík ($O_2$) | | | | |
| vodík ($H_2$) | | | | |
| helium (He) | | | | |
| chlor ($Cl_2$) | | | | |
| argon (Ar) | | | | |
| jiné | | | | |

el.zásuvky

| | počet |
|---|---|
| 1F 230V/16A | 10 |
| 1F 230V/16A - P | |
| 1F 230V/16A - N | 1 |
| 1F 230V/16A - UPS | |
| 3F 400V/ 16A | |
| 1F 230V/ 16A - vol. vývod | 2 |
| 3F 400V/ 16A - vol. vývod | |
| jiné | |
| 1F 230V/16A - nábytek | 8 |
| jiné | |
| datová zásuvka | (3PC + 1T) 2 |
| jiné | |

10.08.2012

## 113 - laboratoř - praktikum gmo

| STAVBA | STUPEŇ | ČÍSLO PS - SO | ČÁST | VÝKRES | REVIZE |
|---|---|---|---|---|---|
| BIO | DPV | I 003 | 01 | 113 | 02 |

1. UV lampy nad pracovní plochu
2. S1, S2, S7
3. prvek 150 (sušárna) umístěna na prvku 152

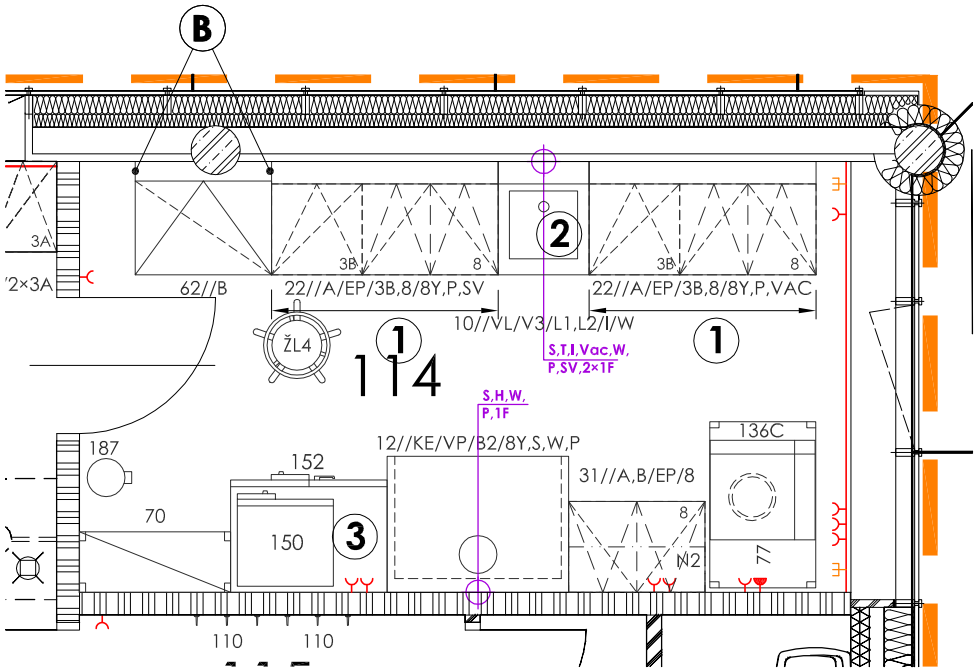


**Poznámky:**

B doplnění blendáže

## obecné požadavky

| | |
|---|---|
| vnější vlivy (dle ČSN 332000-3) | N |
| ÚTZ (dle ČSN EN 12128 a nař.vlády č.523/2002Sb.) | ÚTZ 3, GMO II |
| požadovaná teplota | 22±2°C |
| VZT, filtrace (přívod/odvod) | ano, filtrace vzduchu - F9 |
| chlazení | ano, celoročně |
| povrchy stěn | keramický obklad - 2000 mm |
| podlaha | stěrka (chemicky odolná), sokl fabion |
| typ podhledu, výška | podhled rastrový těsněný - 3000 mm |
| podlahová vpusť | - |

## přístrojové vybavení

| | 230V | 400V | plyn | přívod studené vody | přívod demi vody | odpad - splašková kanalizace | odpad - chemická kanalizace | stolní provedení | odtah | antivibrační podstavec | příkon (>1kW) | emise tepla (>1kW) | hmotnost (>50kg) | transportní průchod (>0,75 x 0,75 x 1,5m) |
|---|---|---|---|---|---|---|---|---|---|---|---|---|---|---|
| sušárna | ● | | | | | | | | | | 2,5 | - | 50 | - |
| sušárna | ● | | | | | | | | | | 2,5 | - | 50 | - |
| třepačka | ● | | | | | | | | | | - | - | - | - |
| | | | | | | | | | | | | | | |
| | | | | | | | | | | | | | | |
| | | | | | | | | | | | | | | |
| | | | | | | | | | | | | | | |
| | | | | | | | | | | | | | | |

## přivedená média

| | počet kusů | centrální zdroj | tlak.láhve - místní | tlak.láhve - rozvod |
|---|---|---|---|---|
| voda studená (S) | 2 | ● | | |
| voda teplá (T) | 1 | ● | | |
| demi voda (W) | 2 | ● | | |
| uz. okruh chl. vody (UOCHV) | | | | |
| zemní plyn (P) | 2 | ● | | |
| dusík (N) | | | | |
| stlačený vzduch (SV) | 1 | ● | | |
| vakuum (VAC) | 1 | ● | | |
| oxid uhličitý ($CO_2$) | | | | |
| kyslík ($O_2$) | | | | |
| vodík ($H_2$) | | | | |
| helium (He) | | | | |
| chlor ($Cl_2$) | | | | |
| argon (Ar) | | | | |
| jiné | | | | |

## el.zásuvky

| | počet |
|---|---|
| 1F 230V/16A | 10 |
| 1F 230V/16A - P | |
| 1F 230V/16A - N | |
| 1F 230V/16A - UPS | |
| 3F 400V/ 16A | 1 |
| 1F 230V/ 16A - vol. vývod | 3 |
| 3F 400V/ 16A - vol. vývod | |
| jiné | |
| 1F 230V/16A - nábytek | 16 |
| jiné | |
| datová zásuvka | (1PC + 1T) 2 |
| jiné | |

09.09.2012

## 114 - varna + sterilizace

| STAVBA | STUPEŇ | ČÍSLO PS - SO | ČÁST | VÝKRES | REVIZE |
|---|---|---|---|---|---|
| BIO | DPV | I 003 | 01 | 114 | 03 |

## 1 S1, S2, S4

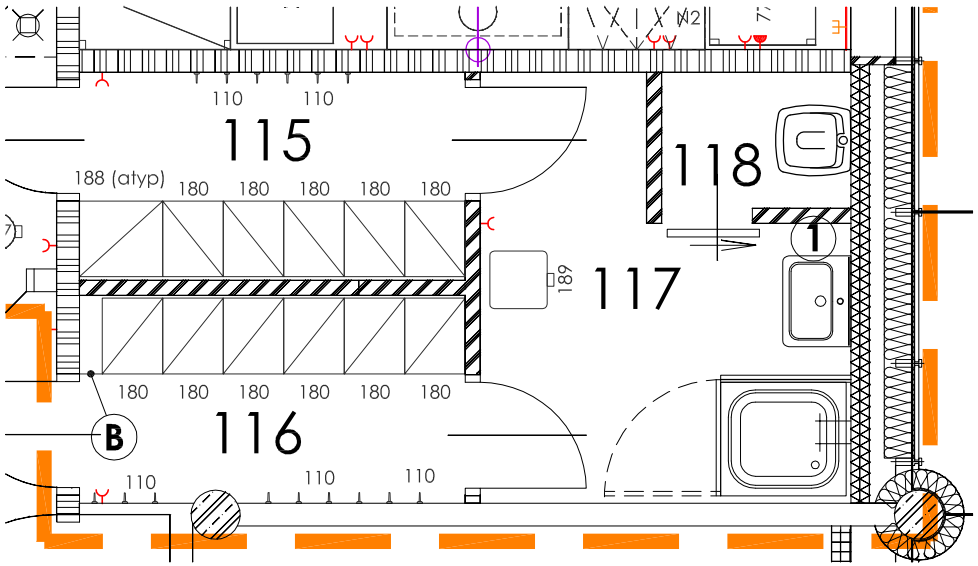


**Poznámky:**

**B doplnění blendáže**

### obecné požadavky

| | |
|---|---|
| ● vnější vlivy (dle ČSN 332000-3) | N |
| ● ÚTZ (dle ČSN EN 12128 a nař.vlády č.523/2002Sb.) | ÚTZ 3 (m.č. 115, 117), GMO II (pouze 117) |
| ○ požadovaná teplota | - |
| ● VZT, filtrace (přívod/odvod) | ano, filtrace vzduchu - F7 (116), F9 (115, 117) |
| ○ chlazení | - |
| ● povrchy stěn | keramický obklad - 2600 mm |
| ● podlaha | keramická dlažba |
| ● typ podhledu, výška | podhled rastrový těsněný - 2600 mm |
| ○ podlahová vpusť | - |

### přístrojové vybavení

| | 230V | 400V | plyn | přívod studené vody | přívod demi vody | odpad - splašková kanalizace | odpad - chemická kanalizace | stolní provedení | odtah | antivibrační podstavec | příkon (>1kW) | emise tepla (>1kW) | hmotnost (>50kg) | transportní průchod (>0,75 x 0,75 x 1,5m) |
|---|---|---|---|---|---|---|---|---|---|---|---|---|---|---|
| ○ | | | | | | | | | | | | | | |
| ○ | | | | | | | | | | | | | | |
| ○ | | | | | | | | | | | | | | |
| ○ | | | | | | | | | | | | | | |
| ○ | | | | | | | | | | | | | | |
| ○ | | | | | | | | | | | | | | |
| ○ | | | | | | | | | | | | | | |
| ○ | | | | | | | | | | | | | | |

### přivedená média

| | počet kusů | centrální zdroj | tlak.láhve - místní | tlak.láhve - rozvod |
|---|---|---|---|---|
| ○ voda studená (S) | | ○ | ○ | ○ |
| ○ voda teplá (T) | | ○ | ○ | ○ |
| ○ demi voda (W) | | ○ | ○ | ○ |
| ○ uz. okruh chl. vody (UOCHV) | | ○ | ○ | ○ |
| ○ zemní plyn (P) | | ○ | ○ | ○ |
| ○ dusík (N) | | ○ | ○ | ○ |
| ○ stlačený vzduch (SV) | | ○ | ○ | ○ |
| ○ vakuum (VAC) | | ○ | ○ | ○ |
| ○ oxid uhličitý ($CO_2$) | | ○ | ○ | ○ |
| ○ kyslík ($O_2$) | | ○ | ○ | ○ |
| ○ vodík ($H_2$) | | ○ | ○ | ○ |
| ○ helium (He) | | ○ | ○ | ○ |
| ○ chlor ($Cl_2$) | | ○ | ○ | ○ |
| ○ argon (Ar) | | ○ | ○ | ○ |
| ○ jiné | | ○ | ○ | ○ |

### el.zásuvky

| | počet |
|---|---|
| ● 1F 230V/16A | 3 |
| ○ 1F 230V/16A - P | |
| ○ 1F 230V/16A - N | |
| ○ 1F 230V/16A - UPS | |
| ○ 3F 400V/ 16A | |
| ○ 1F 230V/ 16A - vol. vývod | |
| ○ 3F 400V/ 16A - vol. vývod | |
| ○ jiné | |
| ○ 1F 230V/16A - nábytek | |
| ○ jiné | |
| ○ datová zásuvka | |
| ○ jiné | |

**30.07.2012**

## 115, 116, 117, 118 - hygienická smyčka

| STAVBA | STUPEŇ | ČÍSLO PS - SO | ČÁST | VÝKRES | REVIZE |
|---|---|---|---|---|---|
| BIO | DPV | I 003 | 01 | 115 | 01 |

**Pozn.: požadavek na laminární proudění vzduchu v místnosti**

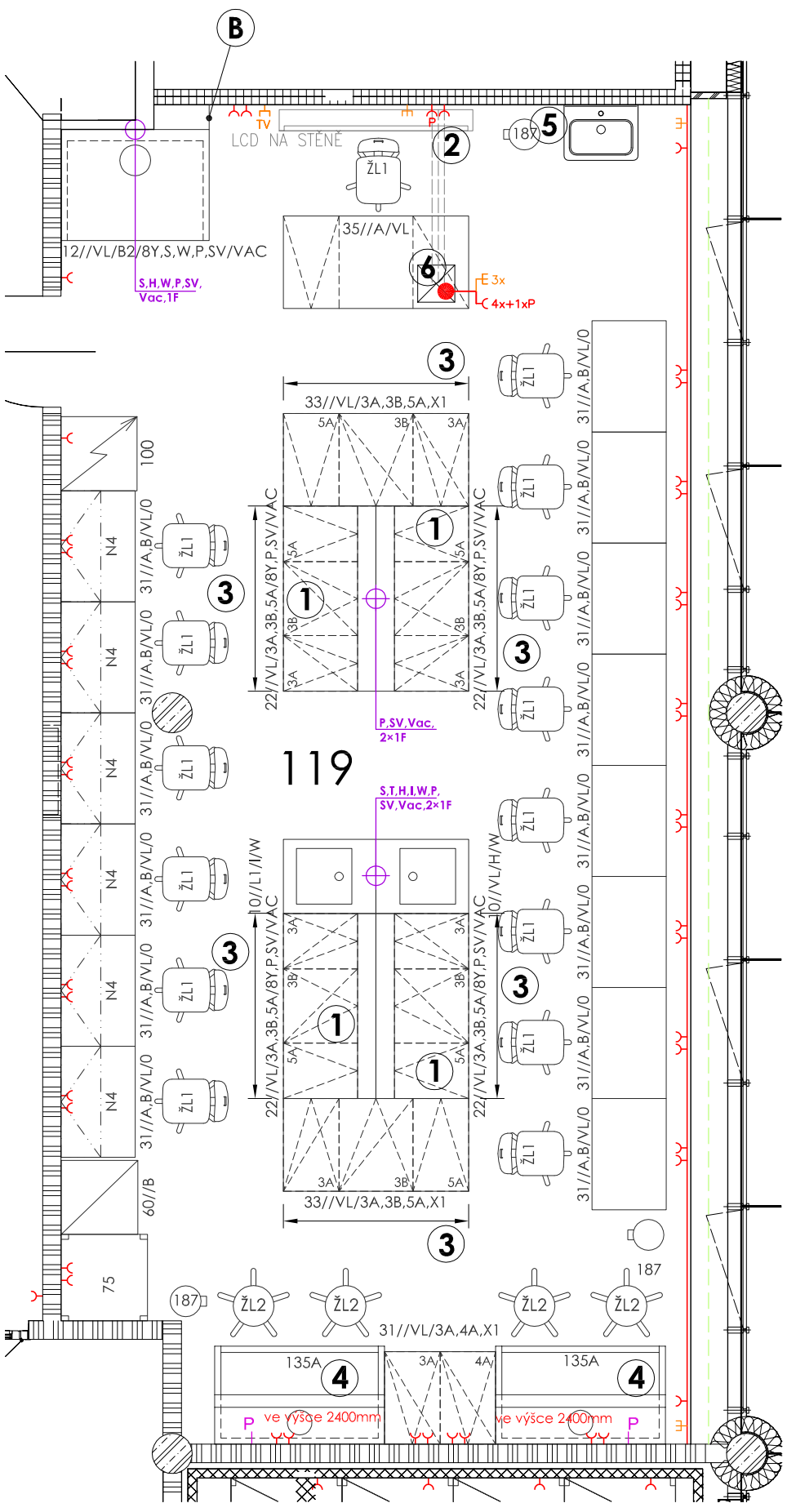


1. 10 plynových kahanů - teplo, přívod vzduchu!
2. příprava na AV techniku v podhledu - na stěně umístěn LCD 50"
3. UV lampy nad pracovní plochu
4. hepafiltr ve flowboxu
5. S1, S2, S7
6. přípojné místo AV techniky (podlahová krabice)

**Poznámky:**

B doplnění blendáže

obecné požadavky

| | |
|---|---|
| vnější vlivy (dle ČSN 332000-3) | N |
| ÚTZ (dle ČSN EN 12128 a nař.vlády č.523/2002Sb.) | ÚTZ 2 |
| požadovaná teplota | 24±2°C |
| VZT, filtrace (přívod/odvod) | ano, filtrace vzduchu - F7, třída čistoty - EU7 |
| chlazení | ano, celoročně |
| povrchy stěn | stínící motorické rolety vnitřní, keramický obklad - 2000 mm |
| podlaha | stěrka (chemicky odolná), sokl fablon |
| typ podhledu, výška | podhled rastrový těsněný - 3000 mm |
| podlahová vpusť | - |

přístrojové vybavení

| | 230V | 400V | plyn | přívod studené vody | přívod demi vody | odpad - splašková kanalizace | odpad - chemická kanalizace | stolní provedení | odtah | antivibrační podstavec | příkon (>1kW) | emise tepla (>1kW) | hmotnost (>50kg) | transportní průchod (>0,75 x 0,75 x 1,5m) |
|---|---|---|---|---|---|---|---|---|---|---|---|---|---|---|
| výrobnk ledu | ● | | | ● | | ● | | | | | - | - | - | - |
| LCD 50" | ● | | | | | | | | | | - | - | - | - |

přivedená média

| | počet kusů | centrální zdroj | tlak.láhve - místní | tlak.láhve - rozvod |
|---|---|---|---|---|
| voda studená (S) | 3 | ● | | |
| voda teplá (T) | 1 | ● | | |
| demi voda (W) | 2 | ● | | |
| uz. okruh chl. vody (UOCHV) | | | | |
| zemní plyn (P) | 5 | ● | | |
| dusík (N) | | | | |
| stlačený vzduch (SV) | 3 | ● | | |
| vakuum (VAC) | 3 | ● | | |
| oxid uhličitý ($CO_2$) | | | | |
| kyslík ($O_2$) | | | | |
| vodík ($H_2$) | | | | |
| helium (He) | | | | |
| chlor ($Cl_2$) | | | | |
| argon (Ar) | | | | |
| jiné | | | | |

el.zásuvky

| | počet |
|---|---|
| 1F 230V/16A | 49 |
| 1F 230V/16A - P | 2 |
| 1F 230V/16A - N | |
| 1F 230V/16A - UPS | |
| 3F 400V/ 16A | |
| 1F 230V/ 16A - vol. vývod | 5 |
| 3F 400V/ 16A - vol. vývod | |
| jiné | |
| 1F 230V/16A - nábytek | 32 |
| jiné | |
| datová zásuvka | (4PC + 1T) 6 |
| jiné TV | 1 |

**10.08.2012**

## 119 - praktikum molekulární biologie

| STAVBA | STUPEŇ | ČÍSLO PS - SO | ČÁST | VÝKRES | REVIZE |
|---|---|---|---|---|---|
| BIO | DPV | I 003 | 01 | 119 | 03 |

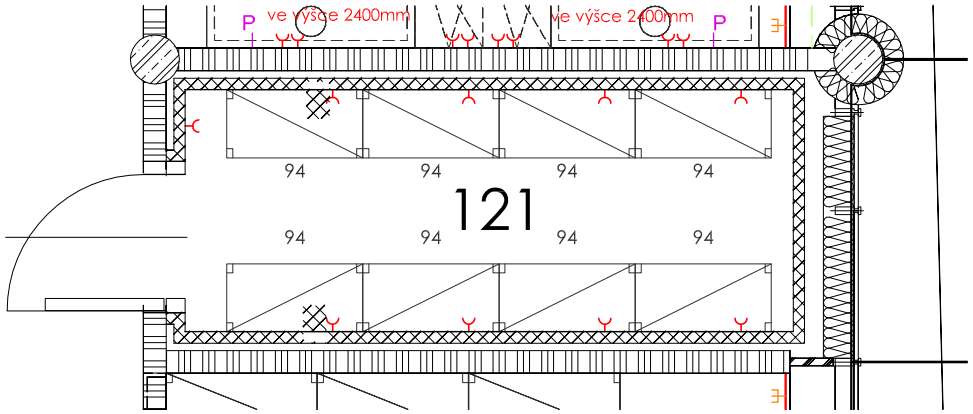


## obecné požadavky

| | |
|---|---|
| ● vnější vlivy (dle ČSN 332000-3) | **N, AA3** |
| ● ÚTZ (dle ČSN EN 12128 a nař.vlády č.523/2002Sb.) | **ÚTZ 2** |
| ● požadovaná teplota | **4-8°C** |
| ☐ VZT, filtrace (přívod/odvod) | **-** |
| ● chlazení | **ano, technologické (neřeší VZT)** |
| ● povrchy stěn | **TI panely** |
| ● podlaha | **TI panely** |
| ● typ podhledu, výška | **TI panely - 3000 mm** |
| ☐ podlahová vpusť | **-** |

## přístrojové vybavení

| | 230V | 400V | plyn | přívod studené vody | přívod demi vody | odpad - splašková kanalizace | odpad - chemická kanalizace | stolní provedení | odtah | antivibrační podstavec | příkon (>1kW) | emise tepla (>1kW) | hmotnost (>50kg) | transportní průchod (>0,75 x 0,75 x 1,5m) |
|---|---|---|---|---|---|---|---|---|---|---|---|---|---|---|
| ☐ | ☐ | ☐ | ☐ | ☐ | ☐ | ☐ | ☐ | ☐ | ☐ | ☐ | | | | |
| ☐ | ☐ | ☐ | ☐ | ☐ | ☐ | ☐ | ☐ | ☐ | ☐ | ☐ | | | | |
| ☐ | ☐ | ☐ | ☐ | ☐ | ☐ | ☐ | ☐ | ☐ | ☐ | ☐ | | | | |
| ☐ | ☐ | ☐ | ☐ | ☐ | ☐ | ☐ | ☐ | ☐ | ☐ | ☐ | | | | |
| ☐ | ☐ | ☐ | ☐ | ☐ | ☐ | ☐ | ☐ | ☐ | ☐ | ☐ | | | | |
| ☐ | ☐ | ☐ | ☐ | ☐ | ☐ | ☐ | ☐ | ☐ | ☐ | ☐ | | | | |
| ☐ | ☐ | ☐ | ☐ | ☐ | ☐ | ☐ | ☐ | ☐ | ☐ | ☐ | | | | |
| ☐ | ☐ | ☐ | ☐ | ☐ | ☐ | ☐ | ☐ | ☐ | ☐ | ☐ | | | | |

## přivedená média

| | počet kusů | centrální zdroj | tlak.láhve - místní | tlak.láhve - rozvod |
|---|---|---|---|---|
| ☐ voda studená (S) | | ☐ | ☐ | ☐ |
| ☐ voda teplá (T) | | ☐ | ☐ | ☐ |
| ☐ demi voda (W) | | ☐ | ☐ | ☐ |
| ☐ uz. okruh chl. vody (UOCHV) | | ☐ | ☐ | ☐ |
| ☐ zemní plyn (P) | | ☐ | ☐ | ☐ |
| ☐ dusík (N) | | ☐ | ☐ | ☐ |
| ☐ stlačený vzduch (SV) | | ☐ | ☐ | ☐ |
| ☐ vakuum (VAC) | | ☐ | ☐ | ☐ |
| ☐ oxid uhličitý ($CO_2$) | | ☐ | ☐ | ☐ |
| ☐ kyslík ($O_2$) | | ☐ | ☐ | ☐ |
| ☐ vodík ($H_2$) | | ☐ | ☐ | ☐ |
| ☐ helium (He) | | ☐ | ☐ | ☐ |
| ☐ chlor ($Cl_2$) | | ☐ | ☐ | ☐ |
| ☐ argon (Ar) | | ☐ | ☐ | ☐ |
| ☐ jiné | | ☐ | ☐ | ☐ |

## el.zásuvky

| | počet |
|---|---|
| ● 1F 230V/16A | 9 |
| ☐ 1F 230V/16A - P | |
| ☐ 1F 230V/16A - N | |
| ☐ 1F 230V/16A - UPS | |
| ☐ 3F 400V/ 16A | |
| ☐ 1F 230V/ 16A - vol. vývod | |
| ☐ 3F 400V/ 16A - vol. vývod | |
| ☐ jiné | |
| ☐ 1F 230V/16A - nábytek | |
| ☐ jiné | |
| ☐ datová zásuvka | |
| ☐ jiné | |

**04.05.2012**

# 121 - komorová lednice

| STAVBA | STUPEŇ | ČÍSLO PS - SO | ČÁST | VÝKRES | REVIZE |
|---|---|---|---|---|---|
| BIO | DPV | I 003 | 01 | 121 | 00 |

1. myčka - jistič 20A
2. destilační přístroj - vlastní (pračkový kohout)
3. S1, S2, S7

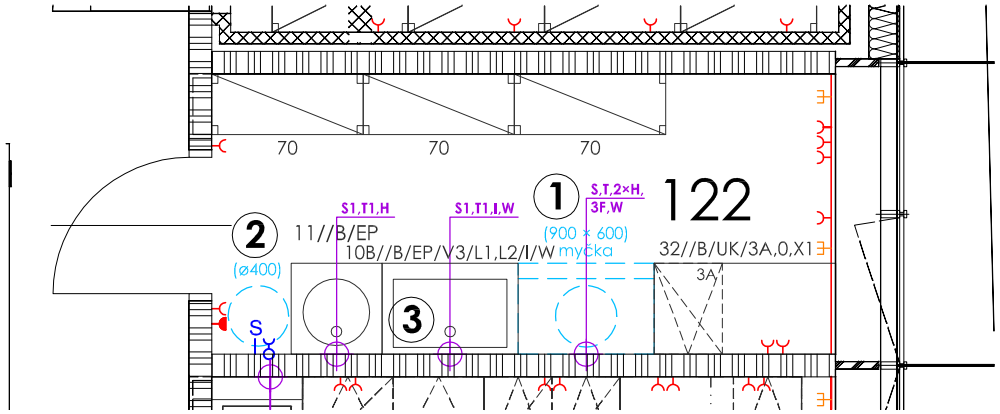


## obecné požadavky

| | |
|---|---|
| ● vnější vlivy (dle ČSN 332000-3) | N, AA3 |
| ● ÚTZ (dle ČSN EN 12128 a nař.vlády č.523/2002Sb.) | ÚTZ 2 |
| ○ požadovaná teplota | - |
| ● VZT, filtrace (přívod/odvod) | ano, filtrace F7 |
| ● chlazení | ano, v letním období |
| ● povrchy stěn | keramický obklad - 2000 mm |
| ● podlaha | keramická dlažba |
| ● typ podhledu, výška | podhled rastrový těsněný - 3000 mm |
| ○ podlahová vpusť | - |

## přístrojové vybavení

| | 230V | 400V | plyn | přívod studené vody | přívod demi vody | odpad - splašková kanalizace | odpad - chemická kanalizace | stolní provedení | odtah | antivibrační podstavec | příkon (>1kW) | emise tepla (>1kW) | hmotnost (>50kg) | transportní průchod (>0,75 x 0,75 x 1,5m) |
|---|---|---|---|---|---|---|---|---|---|---|---|---|---|---|
| ● myčka skla | ○ | ● | ○ | ● | ● | ● | ○ | ○ | ○ | ○ | 10 | ano | 50 | - |
| ● destilační přístroj | ○ | ● | ○ | ● | ○ | ● | ○ | ○ | ○ | ○ | 10 | ano | 30 | - |
| ○ | ○ | ○ | ○ | ○ | ○ | ○ | ○ | ○ | ○ | ○ | | | | |
| ○ | ○ | ○ | ○ | ○ | ○ | ○ | ○ | ○ | ○ | ○ | | | | |
| ○ | ○ | ○ | ○ | ○ | ○ | ○ | ○ | ○ | ○ | ○ | | | | |
| ○ | ○ | ○ | ○ | ○ | ○ | ○ | ○ | ○ | ○ | ○ | | | | |
| ○ | ○ | ○ | ○ | ○ | ○ | ○ | ○ | ○ | ○ | ○ | | | | |
| ○ | ○ | ○ | ○ | ○ | ○ | ○ | ○ | ○ | ○ | ○ | | | | |

## přivedená média

| | počet kusů | centrální zdroj | tlak.láhve - místní | tlak.láhve - rozvod |
|---|---|---|---|---|
| ● voda studená (S) | 4 | ● | ○ | ○ |
| ● voda teplá (T) | 3 | ● | ○ | ○ |
| ● demi voda (W) | 2 | ● | ○ | ○ |
| ○ uz. okruh chl. vody (UOCHV) | | ○ | ○ | ○ |
| ○ zemní plyn (P) | | ○ | ○ | ○ |
| ○ dusík (N) | | ○ | ○ | ○ |
| ○ stlačený vzduch (SV) | | ○ | ○ | ○ |
| ○ vakuum (VAC) | | ○ | ○ | ○ |
| ○ oxid uhličitý ($CO_2$) | | ○ | ○ | ○ |
| ○ kyslík ($O_2$) | | ○ | ○ | ○ |
| ○ vodík ($H_2$) | | ○ | ○ | ○ |
| ○ helium (He) | | ○ | ○ | ○ |
| ○ chlor ($Cl_2$) | | ○ | ○ | ○ |
| ○ argon (Ar) | | ○ | ○ | ○ |
| ○ jiné | | ○ | ○ | ○ |

## el.zásuvky

| | počet |
|---|---|
| ● 1F 230V/16A | 8 |
| ○ 1F 230V/16A - P | |
| ○ 1F 230V/16A - N | |
| ○ 1F 230V/16A - UPS | |
| ● 3F 400V/ 16A | 1 |
| ○ 1F 230V/ 16A - vol. vývod | |
| ● 3F 400V/ 16A - vol. vývod | 1 |
| ○ jiné | |
| ○ 1F 230V/16A - nábytek | |
| ○ jiné | |
| ● datová zásuvka | (3PC + 1T) 2 |
| ○ jiné | |

17.05.2012

# 122 - umývárna skla

| STAVBA | STUPEŇ | ČÍSLO PS - SO | ČÁST | VÝKRES | REVIZE |
|---|---|---|---|---|---|
| BIO | DPV | I 003 | 01 | 122 | 01 |

**Pozn.: požadavek na laminární proudění vzduchu v místnosti**

**1 S1, S2, S7**

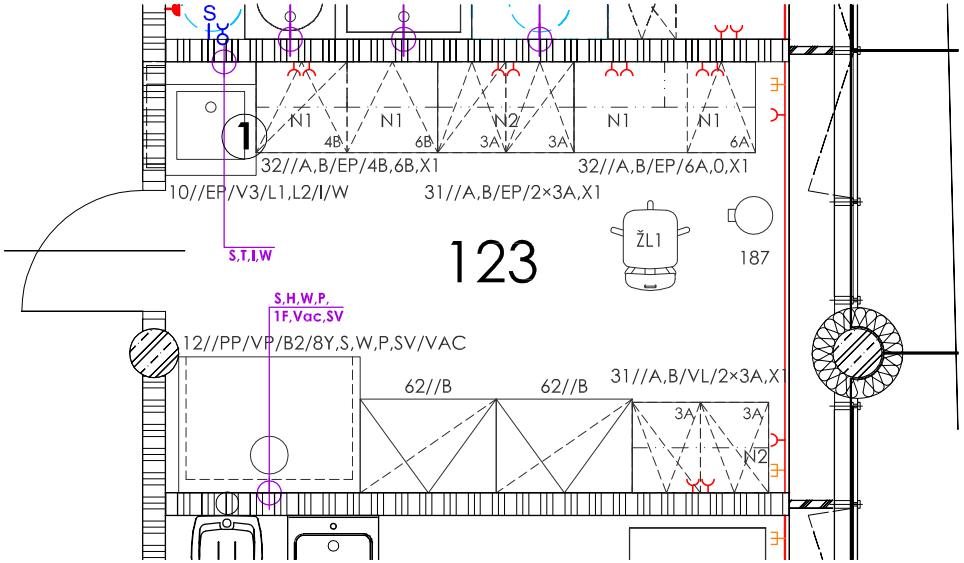


obecné požadavky

| | |
|---|---|
| ● vnější vlivy (dle ČSN 332000-3) | N, AD2 |
| ● ÚTZ (dle ČSN EN 12128 a nař.vlády č.523/2002Sb.) | ÚTZ 2 |
| ○ požadovaná teplota | - |
| ● VZT, filtrace (přívod/odvod) | ano, filtrace vzduchu - F7 |
| ● chlazení | ano, v letním období |
| ● povrchy stěn | keramický obklad - 2000 mm |
| ● podlaha | stěrka (chemicky odolná), sokl fabion |
| ● typ podhledu, výška | podhled rastrový těsněný - 3000 mm |
| ○ podlahová vpusť | - |

přístrojové vybavení

| | 230V | 400V | plyn | přívod studené vody | přívod demi vody | odpad - splašková kanalizace | odpad - chemická kanalizace | stolní provedení | odtah | antivibrační podstavec | příkon (>1kW) | emise tepla (>1kW) | hmotnost (>50kg) | transportní průchod (>0,75 x 0,75 x 1,5m) |
|---|---|---|---|---|---|---|---|---|---|---|---|---|---|---|
| ○ | | | | | | | | | | | | | | |
| ○ | | | | | | | | | | | | | | |
| ○ | | | | | | | | | | | | | | |
| ○ | | | | | | | | | | | | | | |
| ○ | | | | | | | | | | | | | | |
| ○ | | | | | | | | | | | | | | |
| ○ | | | | | | | | | | | | | | |
| ○ | | | | | | | | | | | | | | |

přivedená média

| | počet kusů | centrální zdroj | tlak.láhve - místní | tlak.láhve - rozvod |
|---|---|---|---|---|
| ● voda studená (S) | 2 | ● | ○ | ○ |
| ● voda teplá (T) | 1 | ● | ○ | ○ |
| ● demi voda (W) | 2 | ● | ○ | ○ |
| ○ uz. okruh chl. vody (UOCHV) | | ○ | ○ | ○ |
| ● zemní plyn (P) | 1 | ● | ○ | ○ |
| ○ dusík (N) | | ○ | ○ | ○ |
| ● stlačený vzduch (SV) | 1 | ● | ○ | ○ |
| ● vakuum (VAC) | 1 | ● | ○ | ○ |
| ○ oxid uhličitý ($CO_2$) | | ○ | ○ | ○ |
| ○ kyslík ($O_2$) | | ○ | ○ | ○ |
| ○ vodík ($H_2$) | | ○ | ○ | ○ |
| ○ helium (He) | | ○ | ○ | ○ |
| ○ chlor ($Cl_2$) | | ○ | ○ | ○ |
| ○ argon (Ar) | | ○ | ○ | ○ |
| ○ jiné | | ○ | ○ | ○ |

el.zásuvky

| | počet |
|---|---|
| ● 1F 230V/16A | 12 |
| ○ 1F 230V/16A - P | |
| ○ 1F 230V/16A - N | |
| ○ 1F 230V/16A - UPS | |
| ○ 3F 400V/ 16A | |
| ● 1F 230V/ 16A - vol. vývod | 1 |
| ○ 3F 400V/ 16A - vol. vývod | |
| ○ jiné | |
| ○ 1F 230V/16A - nábytek | |
| ○ jiné | |
| ● datová zásuvka | (3PC + 1T) 2 |
| ○ jiné | |

**04.05.2012**

## 123 - přípravna - půdy (média)

| STAVBA | STUPEŇ | ČÍSLO PS - SO | ČÁST | VÝKRES | REVIZE |
|---|---|---|---|---|---|
| BIO | DPV | I 003 | 01 | 123 | 00 |

1. **ovládací skříňka na stěně - typ 397 OVL 13/1, 380V zásuvky IZS 3232, IEC 309, IP44, chránič C25 230/240V**

   **- autoklávy: zvýšená produkce tepla a vlhkosti, odpad vody 98°C**

2. **S1, S2, S7**
3. **oční sprcha u umyvadla**
4. **prvek 150 (sušárna) umístěna na prvku 152**

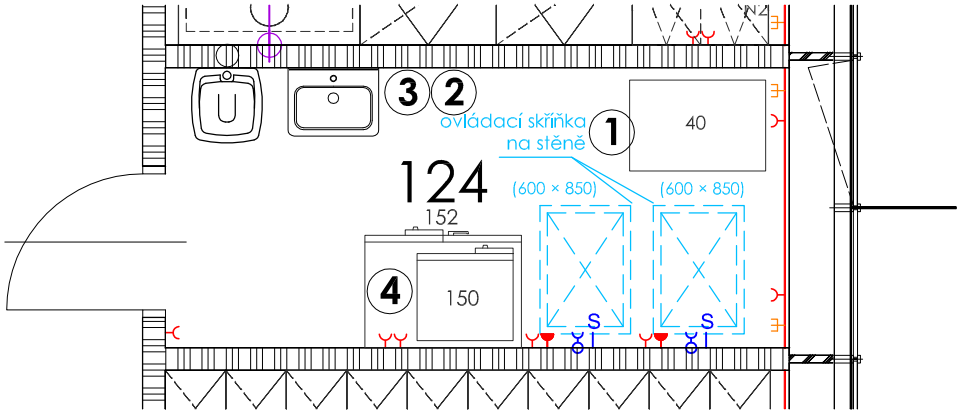


## obecné požadavky

| | |
|---|---|
| ● vnější vlivy (dle ČSN 332000-3) | N |
| ● ÚTZ (dle ČSN EN 12128 a nař.vlády č.523/2002Sb.) | ÚTZ 2 |
| ● požadovaná teplota | 24±2°C |
| ● VZT, filtrace (přívod/odvod) | ano, filtrace vzduchu - F7 |
| ● chlazení | ano, celoročně |
| ● povrchy stěn | keramický obklad - 2000 mm |
| ● podlaha | keramická dlažba |
| ● typ podhledu, výška | podhled rastrový těsněný - 3000 mm |
| ☐ podlahová vpusť | - |

## přístrojové vybavení

| | 230V | 400V | plyn | přívod studené vody | přívod demi vody | odpad - splašková kanalizace | odpad - chemická kanalizace | stolní provedení | odtah | antivibrační podstavec | příkon (>1kW) | emise tepla (>1kW) | hmotnost (>50kg) | transportní průchod (>0,75 x 0,75 x 1,5m) |
|---|---|---|---|---|---|---|---|---|---|---|---|---|---|---|
| ● autokláv | ● | ● | | | | | | | | | 10 | ano | 200 | - |
| ● autokláv | ● | ● | | | | | | | | | 10 | ano | 200 | - |
| ☐ | | | | | | | | | | | | | | |
| ☐ | | | | | | | | | | | | | | |
| ☐ | | | | | | | | | | | | | | |
| ☐ | | | | | | | | | | | | | | |
| ☐ | | | | | | | | | | | | | | |
| ☐ | | | | | | | | | | | | | | |

## přivedená média

| | počet kusů | centrální zdroj | tlak.láhve - místní | tlak.láhve - rozvod |
|---|---|---|---|---|
| ● voda studená (S) | 2 | ● | ☐ | ☐ |
| ☐ voda teplá (T) | | ☐ | ☐ | ☐ |
| ☐ demi voda (W) | | ☐ | ☐ | ☐ |
| ☐ uz. okruh chl. vody (UOCHV) | | ☐ | ☐ | ☐ |
| ☐ zemní plyn (P) | | ☐ | ☐ | ☐ |
| ☐ dusík (N) | | ☐ | ☐ | ☐ |
| ☐ stlačený vzduch (SV) | | ☐ | ☐ | ☐ |
| ☐ vakuum (VAC) | | ☐ | ☐ | ☐ |
| ☐ oxid uhličitý ($CO_2$) | | ☐ | ☐ | ☐ |
| ☐ kyslík ($O_2$) | | ☐ | ☐ | ☐ |
| ☐ vodík ($H_2$) | | ☐ | ☐ | ☐ |
| ☐ helium (He) | | ☐ | ☐ | ☐ |
| ☐ chlor ($Cl_2$) | | ☐ | ☐ | ☐ |
| ☐ argon (Ar) | | ☐ | ☐ | ☐ |
| ☐ jiné | | ☐ | ☐ | ☐ |

## el.zásuvky

| | počet |
|---|---|
| ● 1F 230V/16A | 5 |
| ☐ 1F 230V/16A - P | |
| ☐ 1F 230V/16A - N | |
| ☐ 1F 230V/16A - UPS | |
| ☐ 3F 400V/ 16A | |
| ☐ 1F 230V/ 16A - vol. vývod | |
| ● 3F 400V/ 16A - vol. vývod | 2 |
| ☐ jiné | |
| ☐ 1F 230V/16A - nábytek | |
| ● jiné 1F 230V/25A | 2 |
| ● datová zásuvka | (3PC + 1T) 2 |
| ☐ jiné | |

**09.09.2012**

## 124 - autoklávy

| STAVBA | STUPEŇ | ČÍSLO PS - SO | ČÁST | VÝKRES | REVIZE |
|---|---|---|---|---|---|
| BIO | DPV | I 003 | 01 | 124 | 01 |

① S1, S2, S7

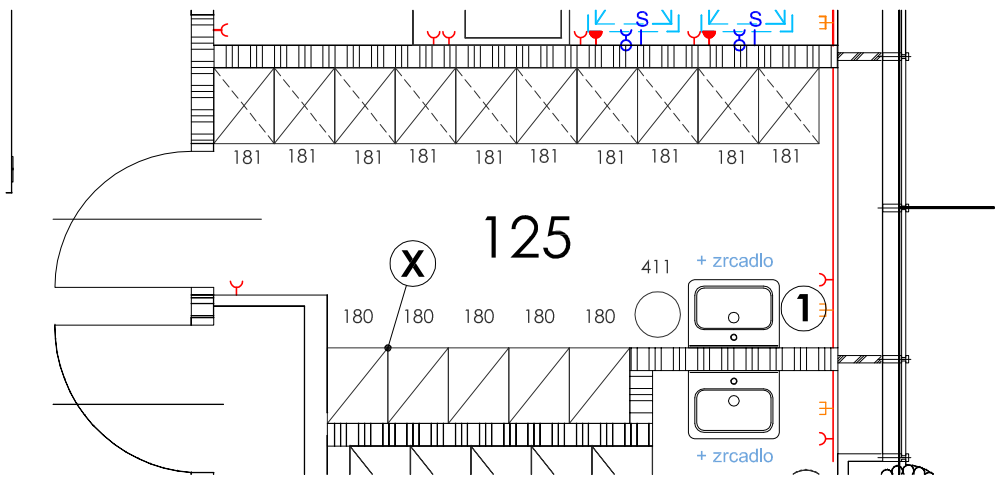


**Poznámky:**

X **vestavbu do niky nutno doměřit dle skutečných rozměrů na stavbě**

## obecné požadavky

| | |
|---|---|
| ● vnější vlivy (dle ČSN 332000-3) | N |
| ☐ ÚTZ (dle ČSN EN 12128 a nař.vlády č.523/2002Sb.) | - |
| ☐ požadovaná teplota | - |
| ● VZT, filtrace (přívod/odvod) | ano |
| ☐ chlazení | - |
| ● povrchy stěn | malba, keramický obklad za umyvadlem - 2000 mm |
| ● podlaha | linoleum, sokl linol. - 100 mm |
| ● typ podhledu, výška | rastrový - 3000 mm |
| ☐ podlahová vpusť | - |

## přístrojové vybavení

| | 230V | 400V | plyn | přívod studené vody | přívod demi vody | odpad - splašková kanalizace | odpad - chemická kanalizace | stolní provedení | odtah | antivibrační podstavec | příkon (>1kW) | emise tepla (>1kW) | hmotnost (>50kg) | transportní průchod (>0,75 x 0,75 x 1,5m) |
|---|---|---|---|---|---|---|---|---|---|---|---|---|---|---|
| ☐ | ☐ | ☐ | ☐ | ☐ | ☐ | ☐ | ☐ | ☐ | ☐ | ☐ | | | | |
| ☐ | ☐ | ☐ | ☐ | ☐ | ☐ | ☐ | ☐ | ☐ | ☐ | ☐ | | | | |
| ☐ | ☐ | ☐ | ☐ | ☐ | ☐ | ☐ | ☐ | ☐ | ☐ | ☐ | | | | |
| ☐ | ☐ | ☐ | ☐ | ☐ | ☐ | ☐ | ☐ | ☐ | ☐ | ☐ | | | | |
| ☐ | ☐ | ☐ | ☐ | ☐ | ☐ | ☐ | ☐ | ☐ | ☐ | ☐ | | | | |
| ☐ | ☐ | ☐ | ☐ | ☐ | ☐ | ☐ | ☐ | ☐ | ☐ | ☐ | | | | |
| ☐ | ☐ | ☐ | ☐ | ☐ | ☐ | ☐ | ☐ | ☐ | ☐ | ☐ | | | | |
| ☐ | ☐ | ☐ | ☐ | ☐ | ☐ | ☐ | ☐ | ☐ | ☐ | ☐ | | | | |

## přivedená média

| | počet kusů | centrální zdroj | tlak.láhve - místní | tlak.láhve - rozvod |
|---|---|---|---|---|
| ☐ voda studená (S) | | ☐ | ☐ | ☐ |
| ☐ voda teplá (T) | | ☐ | ☐ | ☐ |
| ☐ demi voda (W) | | ☐ | ☐ | ☐ |
| ☐ uz. okruh chl. vody (UOCHV) | | ☐ | ☐ | ☐ |
| ☐ zemní plyn (P) | | ☐ | ☐ | ☐ |
| ☐ dusík (N) | | ☐ | ☐ | ☐ |
| ☐ stlačený vzduch (SV) | | ☐ | ☐ | ☐ |
| ☐ vakuum (VAC) | | ☐ | ☐ | ☐ |
| ☐ oxid uhličitý ($CO_2$) | | ☐ | ☐ | ☐ |
| ☐ kyslík ($O_2$) | | ☐ | ☐ | ☐ |
| ☐ vodík ($H_2$) | | ☐ | ☐ | ☐ |
| ☐ helium (He) | | ☐ | ☐ | ☐ |
| ☐ chlor ($Cl_2$) | | ☐ | ☐ | ☐ |
| ☐ argon (Ar) | | ☐ | ☐ | ☐ |
| ☐ jiné | | ☐ | ☐ | ☐ |

## el.zásuvky

| | počet |
|---|---|
| ● 1F 230V/16A | 2 |
| ☐ 1F 230V/16A - P | |
| ☐ 1F 230V/16A - N | |
| ☐ 1F 230V/16A - UPS | |
| ☐ 3F 400V/ 16A | |
| ☐ 1F 230V/ 16A - vol. vývod | |
| ☐ 3F 400V/ 16A - vol. vývod | |
| ☐ jiné | |
| ☐ 1F 230V/16A - nábytek | |
| ☐ jiné | |
| ● datová zásuvka | (1PC + 0T) 1 |
| ☐ jiné | |

**30.07.2012**

## 125 - šatna muži - studenti

| STAVBA | STUPEŇ | ČÍSLO PS - SO | ČÁST | VÝKRES | REVIZE |
|---|---|---|---|---|---|
| BIO | DPV | I 003 | 01 | 125 | 01 |

(1) **S1, S2, S7**

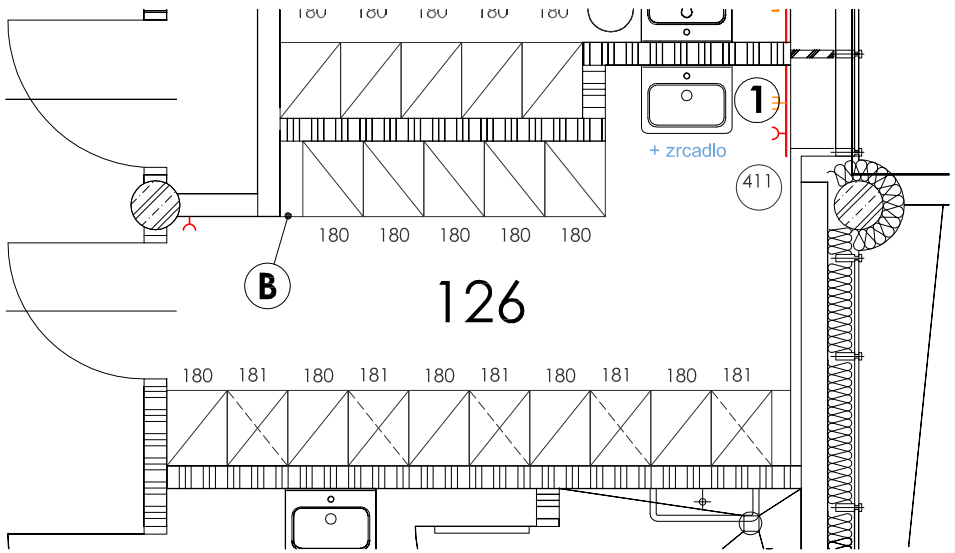


**Poznámky:**

(B) **doplnění blendáže**

## obecné požadavky

| | |
|---|---|
| ● vnější vlivy (dle ČSN 332000-3) | N |
| ○ ÚTZ (dle ČSN EN 12128 a nař.vlády č.523/2002Sb.) | - |
| ○ požadovaná teplota | - |
| ● VZT, filtrace (přívod/odvod) | ano |
| ○ chlazení | - |
| ● povrchy stěn | malba, keramický obklad za umyvadlem - 2000 mm |
| ● podlaha | linoleum, sokl linol. - 100 mm |
| ● typ podhledu, výška | rastrový - 3000 mm |
| ○ podlahová vpusť | - |

## přístrojové vybavení

| | 230V | 400V | plyn | přívod studené vody | přívod demi vody | odpad - splašková kanalizace | odpad - chemická kanalizace | stolní provedení | odtah | antivibrační podstavec | příkon (>1kW) | emise tepla (>1kW) | hmotnost (>50kg) | transportní průchod (>0,75 x 0,75 x 1,5m) |
|---|---|---|---|---|---|---|---|---|---|---|---|---|---|---|
| ○ | | | | | | | | | | | | | | |
| ○ | | | | | | | | | | | | | | |
| ○ | | | | | | | | | | | | | | |
| ○ | | | | | | | | | | | | | | |
| ○ | | | | | | | | | | | | | | |
| ○ | | | | | | | | | | | | | | |
| ○ | | | | | | | | | | | | | | |
| ○ | | | | | | | | | | | | | | |

## přivedená média

| | počet kusů | centrální zdroj | tlak.láhve - místní | tlak.láhve - rozvod |
|---|---|---|---|---|
| ○ voda studená (S) | | ○ | ○ | ○ |
| ○ voda teplá (T) | | ○ | ○ | ○ |
| ○ demi voda (W) | | ○ | ○ | ○ |
| ○ uz. okruh chl. vody (UOCHV) | | ○ | ○ | ○ |
| ○ zemní plyn (P) | | ○ | ○ | ○ |
| ○ dusík (N) | | ○ | ○ | ○ |
| ○ stlačený vzduch (SV) | | ○ | ○ | ○ |
| ○ vakuum (VAC) | | ○ | ○ | ○ |
| ○ oxid uhličitý ($CO_2$) | | ○ | ○ | ○ |
| ○ kyslík ($O_2$) | | ○ | ○ | ○ |
| ○ vodík ($H_2$) | | ○ | ○ | ○ |
| ○ helium (He) | | ○ | ○ | ○ |
| ○ chlor ($Cl_2$) | | ○ | ○ | ○ |
| ○ argon (Ar) | | ○ | ○ | ○ |
| ○ jiné | | ○ | ○ | ○ |

## el.zásuvky

| | počet |
|---|---|
| ● 1F 230V/16A | 2 |
| ○ 1F 230V/16A - P | |
| ○ 1F 230V/16A - N | |
| ○ 1F 230V/16A - UPS | |
| ○ 3F 400V/ 16A | |
| ○ 1F 230V/ 16A - vol. vývod | |
| ○ 3F 400V/ 16A - vol. vývod | |
| ○ jiné | |
| ○ 1F 230V/16A - nábytek | |
| ○ jiné | |
| ● datová zásuvka | (1PC + 0T) 1 |
| ○ jiné | |

**30.07.2012**

## 126 - šatna ženy - studenti

| STAVBA | STUPEŇ | ČÍSLO PS - SO | ČÁST | VÝKRES | REVIZE |
|---|---|---|---|---|---|
| BIO | DPV | I 003 | 01 | 126 | 01 |