222
221
219
217
218
216
215
224
225
226
227
228
229
232
233
234
235
236
237
238
239
241
242
243
244
245
246
247
214
213
212
211
209
208
207
206
205
204
202

půdorys 2.NP

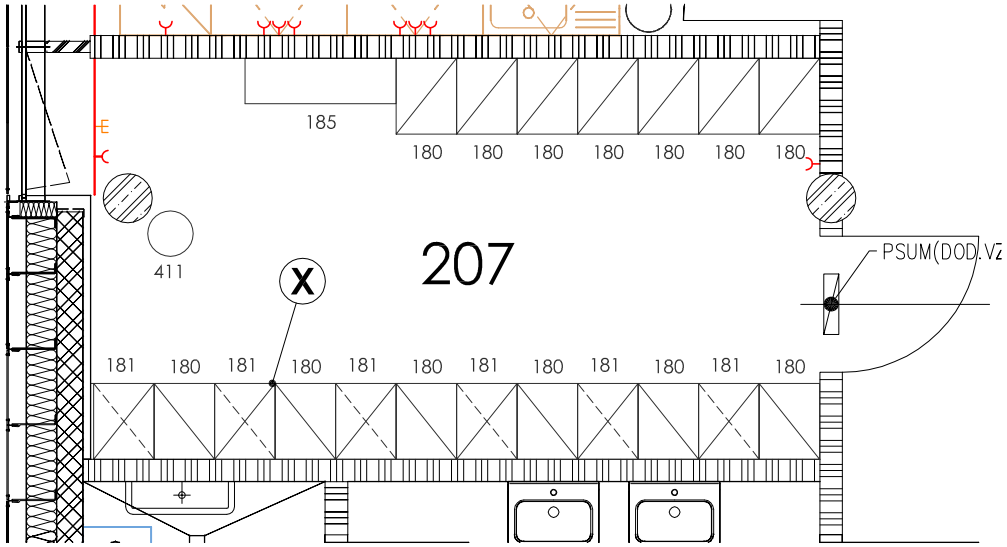

Poznámky:

X **vestavbu skříní nutno doměřit dle skutečných rozměrů na stavbě**

Šatna bude sloužit jen studentům, personál pavilonu má šatní skříně v příslušných pracovnách

obecné požadavky

● vnější vlivy (dle ČSN 332000-3)	N
☐ ÚTZ (dle ČSN EN 12128 a nař.vlády č.523/2002Sb.)	-
☐ požadovaná teplota	-
● VZT, filtrace (přívod/odvod)	ano
☐ chlazení	-
● povrchy stěn	malba
● podlaha	linoleum, sokl linol. - 100 mm
● typ podhledu, výška	rastrový - 2800 mm
☐ podlahová vpusť	-

přístrojové vybavení

	230V	400V	plyn	přívod studené vody	přívod demi vody	odpad - splašková kanalizace	odpad - chemická kanalizace	stolní provedení	odtah	antivibrační podstavec	příkon (>1kW)	emise tepla (>1kW)	hmotnost (>50kg)	transportní průchod (>0,75 x 0,75 x 1,5m)
☐														
☐														
☐														
☐														
☐														
☐														
☐														
☐														

přivedená média

	počet kusů	centrální zdroj	tlak.láhve - místní	tlak.láhve - rozvod
☐ voda studená (S)		☐	☐	☐
☐ voda teplá (T)		☐	☐	☐
☐ demi voda (W)		☐	☐	☐
☐ uz. okruh chl. vody (UOCHV)		☐	☐	☐
☐ zemní plyn (P)		☐	☐	☐
☐ dusík (N)		☐	☐	☐
☐ stlačený vzduch (SV)		☐	☐	☐
☐ vakuum (VAC)		☐	☐	☐
☐ oxid uhličitý (CO_2)		☐	☐	☐
☐ kyslík (O_2)		☐	☐	☐
☐ vodík (H_2)		☐	☐	☐
☐ helium (He)		☐	☐	☐
☐ chlor (Cl_2)		☐	☐	☐
☐ argon (Ar)		☐	☐	☐
☐ jiné		☐	☐	☐

el.zásuvky

	počet
● 1F 230V/16A	2
☐ 1F 230V/16A - P	
☐ 1F 230V/16A - N	
☐ 1F 230V/16A - UPS	
☐ 3F 400V/ 16A	
☐ 1F 230V/ 16A - vol. vývod	
☐ 3F 400V/ 16A - vol. vývod	
☐ jiné	
☐ 1F 230V/16A - nábytek	
☐ jiné	
● datová zásuvka	(1PC + 0T) 1
☐ jiné	

30.07.2012

207 - šatna muži - studenti

STAVBA	STUPEŇ	ČÍSLO PS - SO	ČÁST	VÝKRES	REVIZE
BIO	DPV	I 003	01	207	02

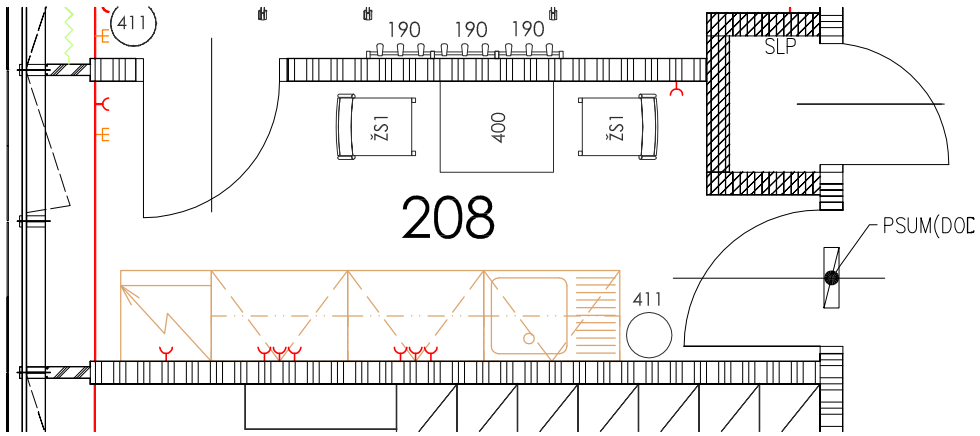

obecné požadavky

● vnější vlivy (dle ČSN 332000-3)	N
☐ ÚTZ (dle ČSN EN 12128 a nař.vlády č.523/2002Sb.)	-
☐ požadovaná teplota	-
● VZT, filtrace (přívod/odvod)	ano
☐ chlazení	-
● povrchy stěn	malba, keramický obklad za linkou - 600 mm, za umyvadlem - 2000 mm
● podlaha	linoleum, sokl linol. - 100 mm
● typ podhledu, výška	rastrový - 2800 mm
☐ podlahová vpusť	-

přístrojové vybavení

	230V	400V	plyn	přívod studené vody	přívod demi vody	odpad - splašková kanalizace	odpad - chemická kanalizace	stolní provedení	odtah	antivibrační podstavec	příkon (>1kW)	emise tepla (>1kW)	hmotnost (>50kg)	transportní průchod (>0,75 x 0,75 x 1,5m)
☐														
☐														
☐														
☐														
☐														
☐														
☐														
☐														

přivedená média

	počet kusů	centrální zdroj	tlak.láhve - místní	tlak.láhve - rozvod
☐ voda studená (S)		☐	☐	☐
☐ voda teplá (T)		☐	☐	☐
☐ demi voda (W)		☐	☐	☐
☐ uz. okruh chl. vody (UOCHV)		☐	☐	☐
☐ zemní plyn (P)		☐	☐	☐
☐ dusík (N)		☐	☐	☐
☐ stlačený vzduch (SV)		☐	☐	☐
☐ vakuum (VAC)		☐	☐	☐
☐ oxid uhličitý (CO_2)		☐	☐	☐
☐ kyslík (O_2)		☐	☐	☐
☐ vodík (H_2)		☐	☐	☐
☐ helium (He)		☐	☐	☐
☐ chlor (Cl_2)		☐	☐	☐
☐ argon (Ar)		☐	☐	☐
☐ jiné		☐	☐	☐

el.zásuvky

	počet
● 1F 230V/16A	9
☐ 1F 230V/16A - P	
☐ 1F 230V/16A - N	
☐ 1F 230V/16A - UPS	
☐ 3F 400V/ 16A	
☐ 1F 230V/ 16A - vol. vývod	
☐ 3F 400V/ 16A - vol. vývod	
☐ jiné	
☐ 1F 230V/16A - nábytek	
☐ jiné	
● datová zásuvka	(1PC + 1T) 1
☐ jiné	

04.05.2012

208 - čajová kuchyňka

STAVBA	STUPEŇ	ČÍSLO PS - SO	ČÁST	VÝKRES	REVIZE
BIO	DPV	I 003	01	208	01

obecné požadavky

● vnější vlivy (dle ČSN 332000-3)	N
○ ÚTZ (dle ČSN EN 12128 a nař.vlády č.523/2002Sb.)	-
○ požadovaná teplota	-
● VZT, filtrace (přívod/odvod)	ano
● chlazení	ano, v letním období
● povrchy stěn	vertikální stínící lamely, malba
● podlaha	linoleum, sokl linol. - 100 mm
● typ podhledu, výška	rastrový - 2800 mm
○ podlahová vpusť	-

přístrojové vybavení

	230V	400V	plyn	přívod studené vody	přívod demi vody	odpad - splašková kanalizace	odpad - chemická kanalizace	stolní provedení	odtah	antivibrační podstavec	příkon (>1kW)	emise tepla (>1kW)	hmotnost (>50kg)	transportní průchod (>0,75 x 0,75 x 1,5m)
● dataprojektor	●										-	-	-	-
○														
○														
○														
○														
○														
○														
○														

přivedená média

	počet kusů	centrální zdroj	tlak.láhve - místní	tlak.láhve - rozvod
○ voda studená (S)				
○ voda teplá (T)				
○ demi voda (W)				
○ uz. okruh chl. vody (UOCHV)				
○ zemní plyn (P)				
○ dusík (N)				
○ stlačený vzduch (SV)				
○ vakuum (VAC)				
○ oxid uhličitý (CO_2)				
○ kyslík (O_2)				
○ vodík (H_2)				
○ helium (He)				
○ chlor (Cl_2)				
○ argon (Ar)				
○ jiné				

el.zásuvky

	počet
● 1F 230V/16A	28
● 1F 230V/16A - P	7
○ 1F 230V/16A - N	
○ 1F 230V/16A - UPS	
○ 3F 400V/ 16A	
○ 1F 230V/ 16A - vol. vývod	
○ 3F 400V/ 16A - vol. vývod	
○ jiné	
○ 1F 230V/16A - nábytek	
○ jiné	
● datová zásuvka	(15PC + 1T) 13
● jiné TV anténa	1

03.10.2012

209 - seminární místnost

STAVBA	STUPEŇ	ČÍSLO PS - SO	ČÁST	VÝKRES	REVIZE
BIO	DPV	I 003	01	209	04

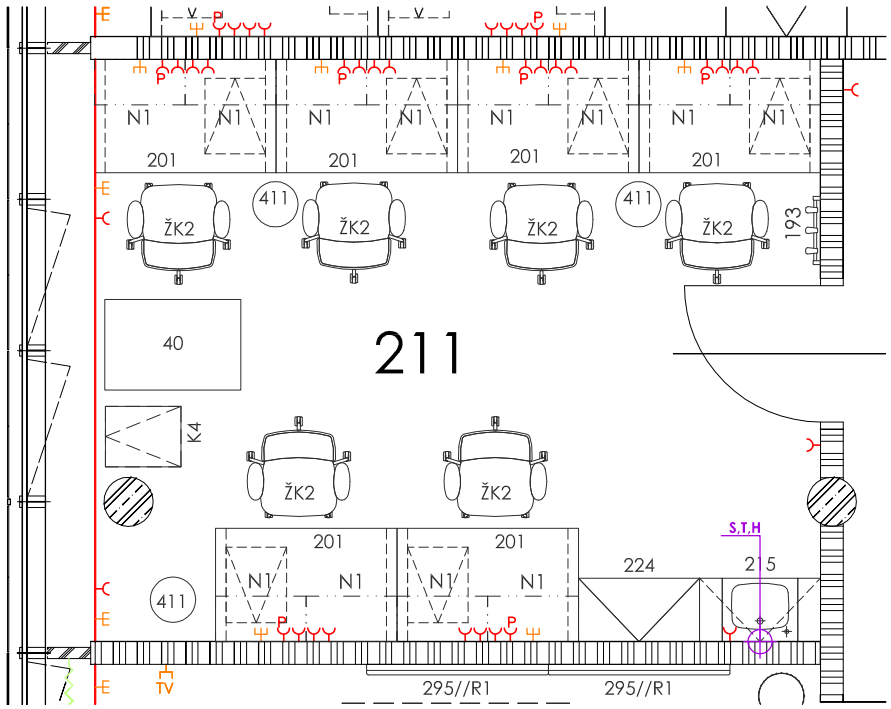

obecné požadavky

● vnější vlivy (dle ČSN 332000-3)	N
☐ ÚTZ (dle ČSN EN 12128 a nař.vlády č.523/2002Sb.)	-
☐ požadovaná teplota	-
☐ VZT, filtrace (přívod/odvod)	-
☐ chlazení	-
● povrchy stěn	malba
● podlaha	linoleum, sokl linol. - 100 mm
● typ podhledu, výška	rastrový - 2800 mm
☐ podlahová vpusť	-

přístrojové vybavení

	230V	400V	plyn	přívod studené vody	přívod demi vody	odpad - splašková kanalizace	odpad - chemická kanalizace	stolní provedení	odtah	antivibrační podstavec	příkon (>1kW)	emise tepla (>1kW)	hmotnost (>50kg)	transportní průchod (>0,75 x 0,75 x 1,5m)
☐														
☐														
☐														
☐														
☐														
☐														
☐														
☐														

přivedená média

	počet kusů	centrální zdroj	tlak.láhve - místní	tlak.láhve - rozvod
● voda studená (S)	1	●	☐	☐
● voda teplá (T)	1	●	☐	☐
☐ demi voda (W)		☐	☐	☐
☐ uz. okruh chl. vody (UOCHV)		☐	☐	☐
☐ zemní plyn (P)		☐	☐	☐
☐ dusík (N)		☐	☐	☐
☐ stlačený vzduch (SV)		☐	☐	☐
☐ vakuum (VAC)		☐	☐	☐
☐ oxid uhličitý (CO_2)		☐	☐	☐
☐ kyslík (O_2)		☐	☐	☐
☐ vodík (H_2)		☐	☐	☐
☐ helium (He)		☐	☐	☐
☐ chlor (Cl_2)		☐	☐	☐
☐ argon (Ar)		☐	☐	☐
☐ jiné		☐	☐	☐

el.zásuvky

	počet
● 1F 230V/16A	22
● 1F 230V/16A - P	6
☐ 1F 230V/16A - N	
☐ 1F 230V/16A - UPS	
☐ 3F 400V/ 16A	
☐ 1F 230V/ 16A - vol. vývod	
☐ 3F 400V/ 16A - vol. vývod	
☐ jiné	
☐ 1F 230V/16A - nábytek	
☐ jiné	
● datová zásuvka	(14PC + 2T) 8
☐ jiné	

04.05.2012

211 - pracovna (diplomanti)

STAVBA	STUPEŇ	ČÍSLO PS - SO	ČÁST	VÝKRES	REVIZE
BIO	DPV	I 003	01	211	01

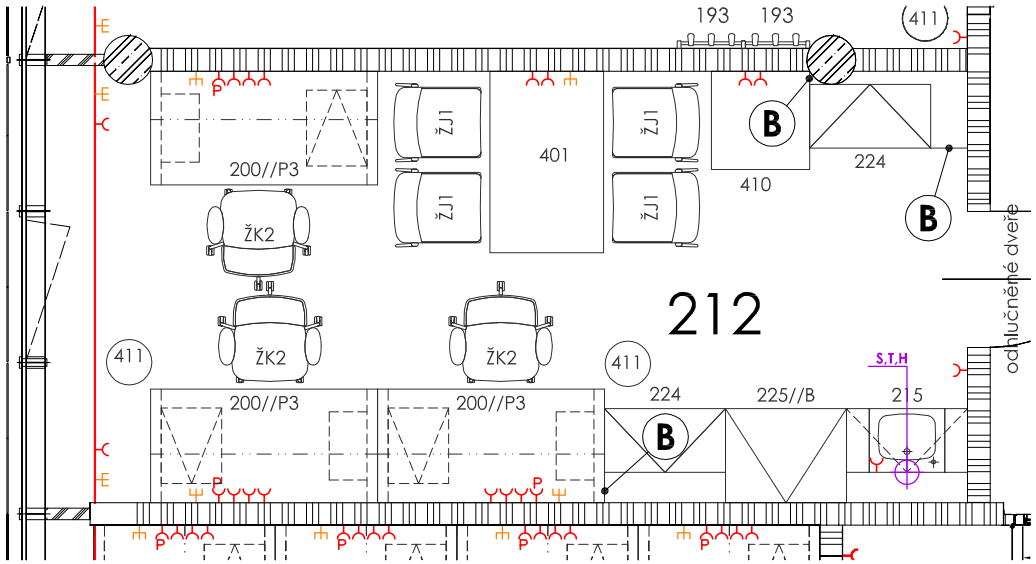

Poznámky:

(B) doplnění blendáže

obecné požadavky

● vnější vlivy (dle ČSN 332000-3)	N
☐ ÚTZ (dle ČSN EN 12128 a nař.vlády č.523/2002Sb.)	-
☐ požadovaná teplota	-
☐ VZT, filtrace (přívod/odvod)	-
☐ chlazení	-
● povrchy stěn	malba
● podlaha	linoleum, sokl linol. - 100 mm
● typ podhledu, výška	rastrový - 2800 mm
☐ podlahová vpusť	-

přístrojové vybavení

	230V	400V	plyn	přívod studené vody	přívod demi vody	odpad - splašková kanalizace	odpad - chemická kanalizace	stolní provedení	odtah	antivibrační podstavec	příkon (>1kW)	emise tepla (>1kW)	hmotnost (>50kg)	transportní průchod (>0,75 x 0,75 x 1,5m)
☐														
☐														
☐														
☐														
☐														
☐														
☐														
☐														

přivedená média

	počet kusů	centrální zdroj	tlak.láhve - místní	tlak.láhve - rozvod
● voda studená (S)	1	●	☐	☐
● voda teplá (T)	1	●	☐	☐
☐ demi voda (W)		☐	☐	☐
☐ uz. okruh chl. vody (UOCHV)		☐	☐	☐
☐ zemní plyn (P)		☐	☐	☐
☐ dusík (N)		☐	☐	☐
☐ stlačený vzduch (SV)		☐	☐	☐
☐ vakuum (VAC)		☐	☐	☐
☐ oxid uhličitý (CO_2)		☐	☐	☐
☐ kyslík (O_2)		☐	☐	☐
☐ vodík (H_2)		☐	☐	☐
☐ helium (He)		☐	☐	☐
☐ chlor (Cl_2)		☐	☐	☐
☐ argon (Ar)		☐	☐	☐
☐ jiné		☐	☐	☐

el.zásuvky

	počet
● 1F 230V/16A	17
● 1F 230V/16A - P	3
☐ 1F 230V/16A - N	
☐ 1F 230V/16A - UPS	
☐ 3F 400V/ 16A	
☐ 1F 230V/ 16A - vol. vývod	
☐ 3F 400V/ 16A - vol. vývod	
☐ jiné	
☐ 1F 230V/16A - nábytek	
☐ jiné	
● datová zásuvka	(10PC + 2T) 6
☐ jiné	

03.10.2012

212 - pracovna (postdoktorandi)

STAVBA	STUPEŇ	ČÍSLO PS - SO	ČÁST	VÝKRES	REVIZE
BIO	DPV	I 003	01	212	02

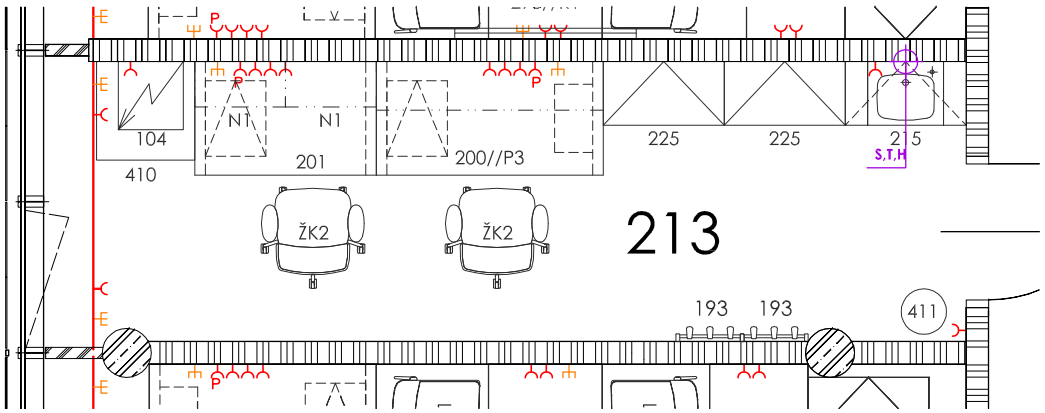

obecné požadavky

● vnější vlivy (dle ČSN 332000-3)	N
☐ ÚTZ (dle ČSN EN 12128 a nař.vlády č.523/2002Sb.)	-
☐ požadovaná teplota	-
☐ VZT, filtrace (přívod/odvod)	-
☐ chlazení	-
● povrchy stěn	malba
● podlaha	linoleum, sokl linol. - 100 mm
● typ podhledu, výška	rastrový - 2800 mm
☐ podlahová vpusť	-

přístrojové vybavení

	230V	400V	plyn	přívod studené vody	přívod demi vody	odpad - splašková kanalizace	odpad - chemická kanalizace	stolní provedení	odtah	antivibrační podstavec	příkon (>1kW)	emise tepla (>1kW)	hmotnost (>50kg)	transportní průchod (>0,75 x 0,75 x 1,5m)
☐														
☐														
☐														
☐														
☐														
☐														
☐														
☐														

přivedená média

	počet kusů	centrální zdroj	tlak.láhve - místní	tlak.láhve - rozvod
● voda studená (S)	1	●	☐	☐
● voda teplá (T)	1	●	☐	☐
☐ demi voda (W)		☐	☐	☐
☐ uz. okruh chl. vody (UOCHV)		☐	☐	☐
☐ zemní plyn (P)		☐	☐	☐
☐ dusík (N)		☐	☐	☐
☐ stlačený vzduch (SV)		☐	☐	☐
☐ vakuum (VAC)		☐	☐	☐
☐ oxid uhličitý (CO_2)		☐	☐	☐
☐ kyslík (O_2)		☐	☐	☐
☐ vodík (H_2)		☐	☐	☐
☐ helium (He)		☐	☐	☐
☐ chlor (Cl_2)		☐	☐	☐
☐ argon (Ar)		☐	☐	☐
☐ jiné		☐	☐	☐

el.zásuvky

	počet
● 1F 230V/16A	11
● 1F 230V/16A - P	2
☐ 1F 230V/16A - N	
☐ 1F 230V/16A - UPS	
☐ 3F 400V/ 16A	
☐ 1F 230V/ 16A - vol. vývod	
☐ 3F 400V/ 16A - vol. vývod	
☐ jiné	
☐ 1F 230V/16A - nábytek	
☐ jiné	
● datová zásuvka	(7PC + 1T) 4
☐ jiné	

04.05.2012

213 - pracovna (laborantky)

STAVBA	STUPEŇ	ČÍSLO PS - SO	ČÁST	VÝKRES	REVIZE
BIO	DPV	I 003	01	213	00

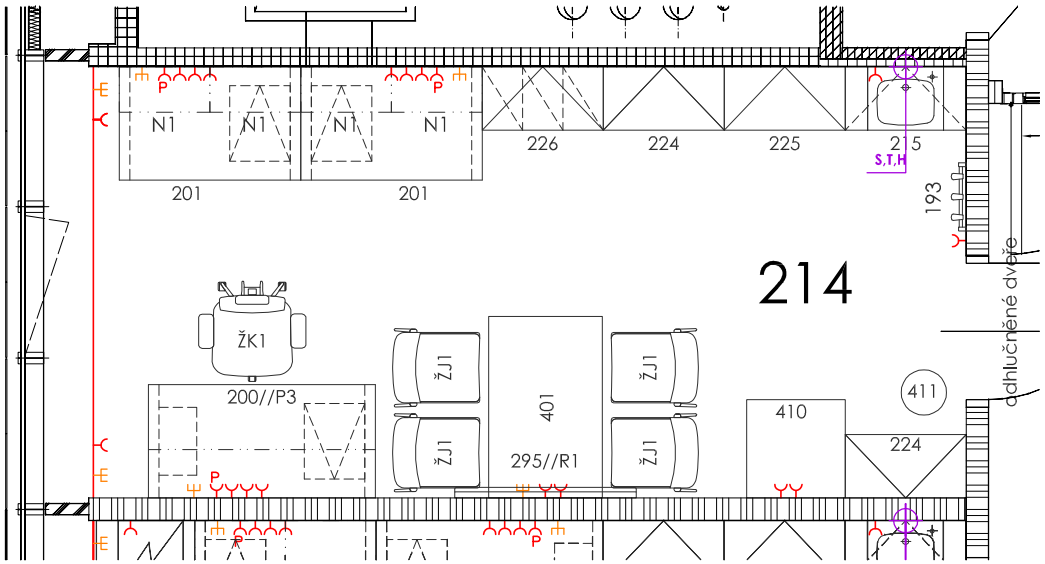

obecné požadavky

● vnější vlivy (dle ČSN 332000-3)	N
☐ ÚTZ (dle ČSN EN 12128 a nař.vlády č.523/2002Sb.)	-
☐ požadovaná teplota	-
☐ VZT, filtrace (přívod/odvod)	-
☐ chlazení	-
● povrchy stěn	malba
● podlaha	linoleum, sokl linol. - 100 mm
● typ podhledu, výška	rastrový - 2800 mm
☐ podlahová vpusť	-

přístrojové vybavení

	230V	400V	plyn	přívod studené vody	přívod demi vody	odpad - splašková kanalizace	odpad - chemická kanalizace	stolní provedení	odtah	antivibrační podstavec	příkon (>1kW)	emise tepla (>1kW)	hmotnost (>50kg)	transportní průchod (>0,75 x 0,75 x 1,5m)
☐														
☐														
☐														
☐														
☐														
☐														
☐														
☐														

přivedená média

	počet kusů	centrální zdroj	tlak.láhve - místní	tlak.láhve - rozvod
● voda studená (S)	1	●	☐	☐
● voda teplá (T)	1	●	☐	☐
☐ demi voda (W)		☐	☐	☐
☐ uz. okruh chl. vody (UOCHV)		☐	☐	☐
☐ zemní plyn (P)		☐	☐	☐
☐ dusík (N)		☐	☐	☐
☐ stlačený vzduch (SV)		☐	☐	☐
☐ vakuum (VAC)		☐	☐	☐
☐ oxid uhličitý (CO_2)		☐	☐	☐
☐ kyslík (O_2)		☐	☐	☐
☐ vodík (H_2)		☐	☐	☐
☐ helium (He)		☐	☐	☐
☐ chlor (Cl_2)		☐	☐	☐
☐ argon (Ar)		☐	☐	☐
☐ jiné		☐	☐	☐

el.zásuvky

	počet
● 1F 230V/16A	17
● 1F 230V/16A - P	3
☐ 1F 230V/16A - N	
☐ 1F 230V/16A - UPS	
☐ 3F 400V/ 16A	
☐ 1F 230V/ 16A - vol. vývod	
☐ 3F 400V/ 16A - vol. vývod	
☐ jiné	
☐ 1F 230V/16A - nábytek	
☐ jiné	
● datová zásuvka	(6PC + 2T) 6
☐ jiné	

03.10.2012

214 - pracovna (docent)

STAVBA	STUPEŇ	ČÍSLO PS - SO	ČÁST	VÝKRES	REVIZE
BIO	DPV	I 003	01	214	02

Pozn.: požadavek na laminární proudění vzduchu v místnosti

1. UV lampa nad pracovní plochou
2. UV lampa uprostřed nad stoly
3. hepafiltr ve flowboxu

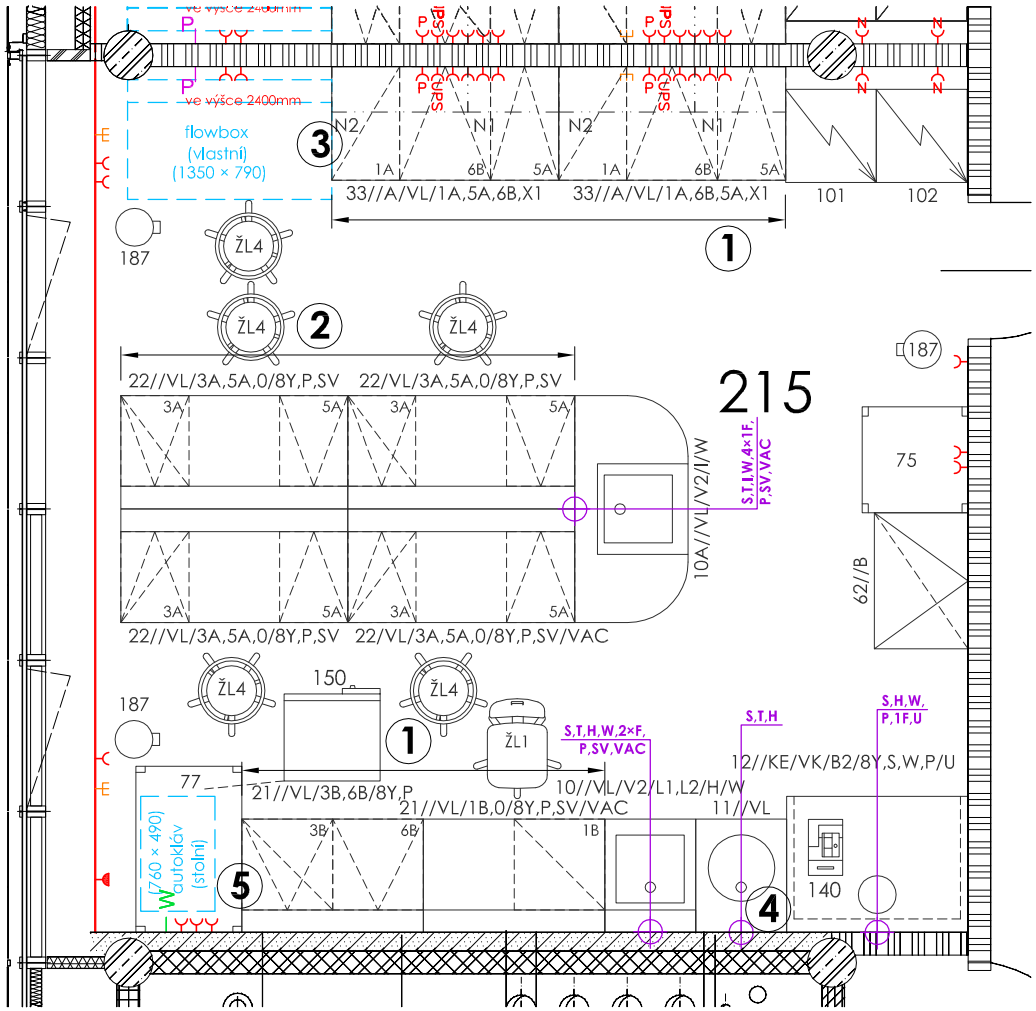

4 S1,S2,S7 5 každá ze zásuvek na samostatný jistič

obecné požadavky

vnější vlivy (dle ČSN 332000-3)	N
ÚTZ (dle ČSN EN 12128 a nař.vlády č.523/2002Sb.)	ÚTZ 2, GMO II
požadovaná teplota	24 ± 2°
VZT, filtrace (přívod/odvod)	ano, filtrace vzduchu - F9, třída čistoty EU4, EU9
chlazení	ano, v letním období (autonomní možnost regulace)
povrchy stěn	keramický obklad - 2000 mm
podlaha	stěrka (chemicky odolná), sokl fabion
typ podhledu, výška	podhled rastrový těsněný - 2800 mm
podlahová vpusť	-

přístrojové vybavení

	230V	400V	plyn	přívod studené vody	přívod demi vody	odpad - splašková kanalizace	odpad - chemická kanalizace	stolní provedení	odtah	antivibrační podstavec	příkon (>1kW)	emise tepla (>1kW)	hmotnost (>50kg)	transportní průchod (>0,75 x 0,75 x 1,5m)
flowbox	●		●								2,0	-	-	1350 × 790
termostat	●										-	-	-	-
sušárna	●								●		2,0	-	-	-
autokláv stolní	●				●				●		3,0	-	100	-
mikrovlnná trouba	●										ano	-	-	-

přivedená média

	počet kusů	centrální zdroj	tlak.láhve - místní	tlak.láhve - rozvod
voda studená (S)	4	●		
voda teplá (T)	3	●		
demi voda (W)	4	●		
uz. okruh chl. vody (UOCHV)	1		●	
zemní plyn (P)	4	●		
dusík (N)				
stlačený vzduch (SV)	2	●		
vakuum (VAC)	2	●		
oxid uhličitý (CO_2)				
kyslík (O_2)				
vodík (H_2)				
helium (He)				
chlor (Cl_2)				
argon (Ar)				
jiné				

el.zásuvky

	počet
1F 230V/16A	19
1F 230V/16A - P	2
1F 230V/16A - N	2
1F 230V/16A - UPS	2
3F 400V/ 16A	1
1F 230V/ 16A - vol. vývod	7
3F 400V/ 16A - vol. vývod	
jiné	
1F 230V/16A - nábytek	56
jiné	
datová zásuvka	(5PC + 1T) 3
jiné	

09.09.2012

215 - laboratoř - molekulár. biologie (diplomanti)

STAVBA	STUPEŇ	ČÍSLO PS - SO	ČÁST	VÝKRES	REVIZE
BIO	DPV	I 003	01	215	03

Pozn.: požadavek na laminární proudění vzduchu v místnosti

1. UV lampa nad pracovní plochou
2. UV lampa uprostřed nad stoly
3. hepafiltr ve flowboxu

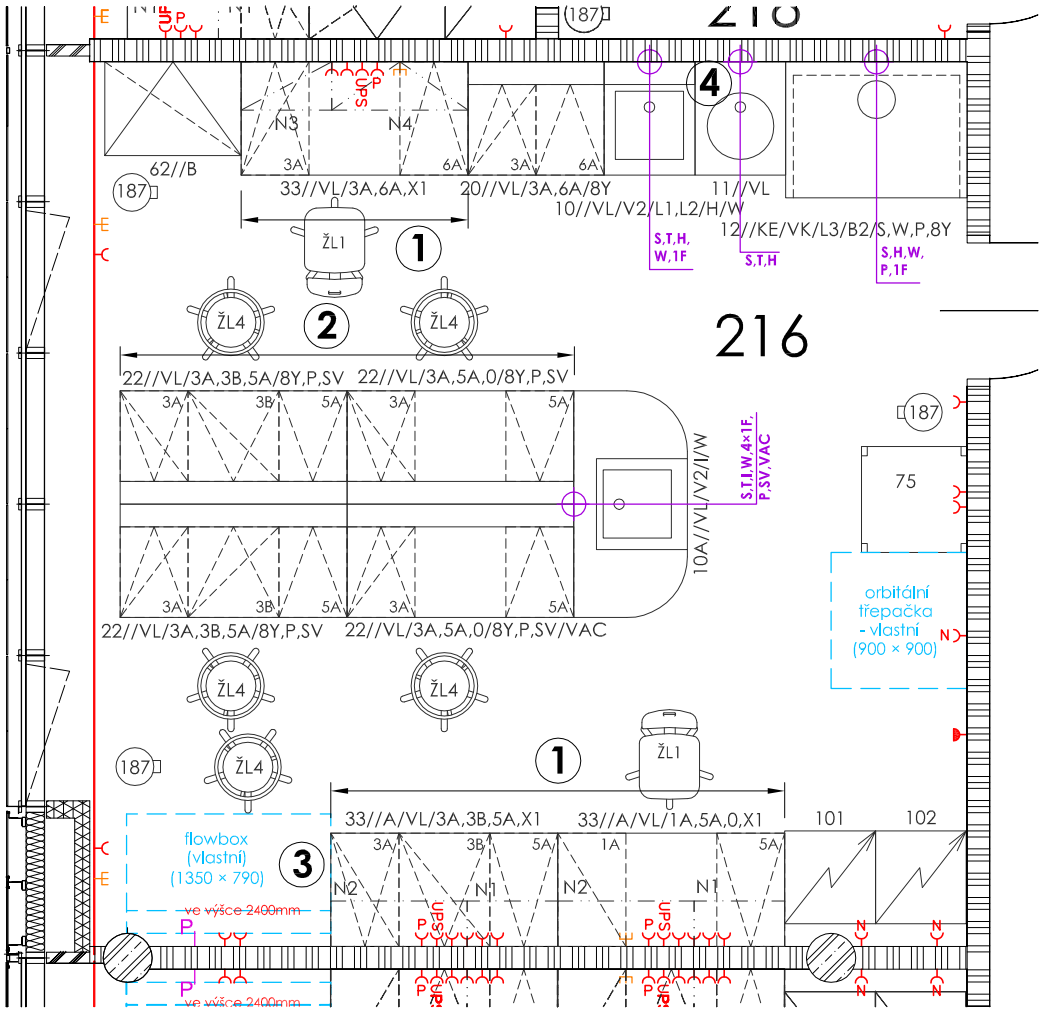

4. S1,S2,S7

obecné požadavky

vnější vlivy (dle ČSN 332000-3)	N
ÚTZ (dle ČSN EN 12128 a nař.vlády č.523/2002Sb.)	ÚTZ 2, GMO II
požadovaná teplota	24 ± 2°C
VZT, filtrace (přívod/odvod)	ano, filtrace vzduchu - F9, třída čistoty EU4, EU9
chlazení	ano, v letním období (autonomní možnost regulace)
povrchy stěn	keramický obklad - 2000 mm
podlaha	stěrka (chemicky odolná), sokl fabion
typ podhledu, výška	podhled rastrový těsněný - 2800 mm
podlahová vpusť	-

přístrojové vybavení

	230V	400V	plyn	přívod studené vody	přívod demi vody	odpad - splašková kanalizace	odpad - chemická kanalizace	stolní provedení	odtah	antivibrační podstavec	příkon (>1kW)	emise tepla (>1kW)	hmotnost (>50kg)	transportní průchod (>0,75 x 0,75 x 1,5m)
flowbox	●		●								2,0	-	-	1350 × 790
termostat	●										-	-	-	-
mikrovlnná trouba	●										ano	-	-	-
orbitální třepačka	●										-	ano	-	-

přivedená média

	počet kusů	centrální zdroj	tlak.láhve - místní	tlak.láhve - rozvod
voda studená (S)	4	●		
voda teplá (T)	3	●		
demi voda (W)	3	●		
uz. okruh chl. vody (UOCHV)	1		●	
zemní plyn (P)	3	●		
dusík (N)				
stlačený vzduch (SV)	1	●		
vakuum (VAC)	1	●		
oxid uhličitý (CO_2)				
kyslík (O_2)				
vodík (H_2)				
helium (He)				
chlor (Cl_2)				
argon (Ar)				
jiné				

el.zásuvky

	počet
1F 230V/16A	17
1F 230V/16A - P	3
1F 230V/16A - N	3
1F 230V/16A - UPS	3
3F 400V/ 16A	1
1F 230V/ 16A - vol. vývod	6
3F 400V/ 16A - vol. vývod	
jiné	
1F 230V/16A - nábytek	48
jiné	
datová zásuvka	(7PC + 1T) 4
jiné	

10.08.2012

216 - laboratoř - molekulár. biologie prokaryot

STAVBA	STUPEŇ	ČÍSLO PS - SO	ČÁST	VÝKRES	REVIZE
BIO	DPV	I 003	01	216	02

Pozn.: požadavek na laminární proudění vzduchu v místnosti

1 **UV lampa nad pracovní plochu**

2 **S1,S2,S7**

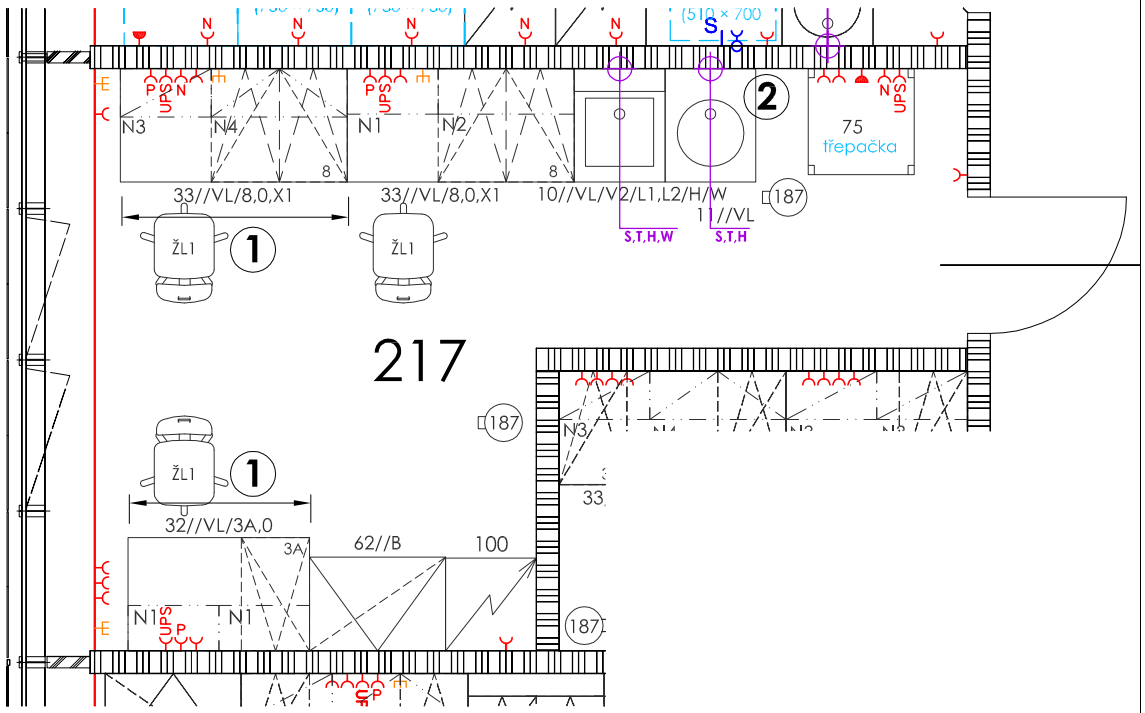

obecné požadavky

vnější vlivy (dle ČSN 332000-3)	N
ÚTZ (dle ČSN EN 12128 a nař.vlády č.523/2002Sb.)	ÚTZ 2, GMO II
požadovaná teplota	24 ± 2°C
VZT, filtrace (přívod/odvod)	ano, filtr. vzduchu - F7, třída čist. EU4, EU9
chlazení	ano, celoročně
povrchy stěn	keramický obklad - 2000 mm
podlaha	stěrka (chemicky odolná), sokl fabion
typ podhledu, výška	podhled rastrový těsněný - 2800 mm
podlahová vpusť	-

přístrojové vybavení

	230V	400V	plyn	přívod studené vody	přívod demi vody	odpad - splašková kanalizace	odpad - chemická kanalizace	stolní provedení	odtah	antivibrační podstavec	příkon (>1kW)	emise tepla (>1kW)	hmotnost (>50kg)	transportní průchod (>0,75 x 0,75 x 1,5m)
třepačka	●										2,0	-	-	-

přivedená média

	počet kusů	centrální zdroj	tlak.láhve - místní	tlak.láhve - rozvod
voda studená (S)	2	●		
voda teplá (T)	2	●		
demi voda (W)	1	●		
uz. okruh chl. vody (UOCHV)				
zemní plyn (P)				
dusík (N)				
stlačený vzduch (SV)				
vakuum (VAC)				
oxid uhličitý (CO_2)				
kyslík (O_2)				
vodík (H_2)				
helium (He)				
chlor (Cl_2)				
argon (Ar)				
jiné				

el.zásuvky

	počet
1F 230V/16A	11
1F 230V/16A - P	3
1F 230V/16A - N	2
1F 230V/16A - UPS	4
3F 400V/ 16A	1
1F 230V/ 16A - vol. vývod	
3F 400V/ 16A - vol. vývod	
jiné	
1F 230V/16A - nábytek	
jiné	
datová zásuvka	(5PC + 1T) 4
jiné	

10.08.2012

217 - laboratoř přístrojová

STAVBA	STUPEŇ	ČÍSLO PS - SO	ČÁST	VÝKRES	REVIZE
BIO	DPV	I 003	01	217	01

Pozn.: požadavek na laminární proudění vzduchu v místnosti

(1) **UV lampa pro desinfekci celé místnosti**

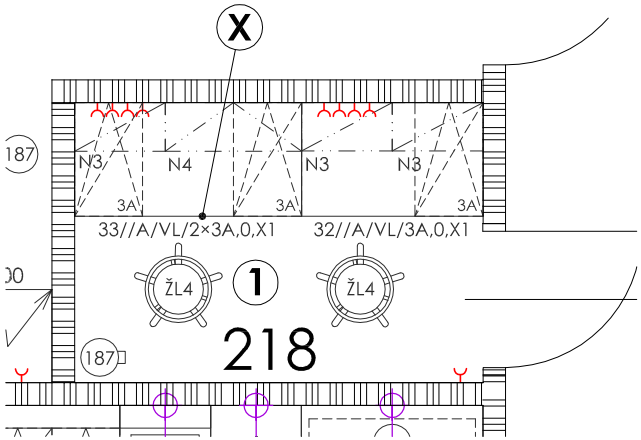

Poznámky:

(X) **vestavbu nutno doměřit dle skutečných rozměrů na stavbě**

obecné požadavky

● vnější vlivy (dle ČSN 332000-3)	N
● ÚTZ (dle ČSN EN 12128 a nař.vlády č.523/2002Sb.)	ÚTZ 2, GMO II
○ požadovaná teplota	-
● VZT, filtrace (přívod/odvod)	ano, filtr. vzduchu - F7, třída čist. EU4, EU9
○ chlazení	-
● povrchy stěn	keramický obklad - 2000 mm
● podlaha	stěrka (chemicky odolná), sokl fabion
● typ podhledu, výška	podhled rastrový těsněný - 2800 mm
○ podlahová vpusť	-

přístrojové vybavení

	230V	400V	plyn	přívod studené vody	přívod demi vody	odpad - splašková kanalizace	odpad - chemická kanalizace	stolní provedení	odtah	antivibrační podstavec	příkon (>1kW)	emise tepla (>1kW)	hmotnost (>50kg)	transportní průchod (>0,75 x 0,75 x 1,5m)
○														
○														
○														
○														
○														
○														
○														
○														

přivedená média

	počet kusů	centrální zdroj	tlak.láhve - místní	tlak.láhve - rozvod
○ voda studená (S)		○	○	○
○ voda teplá (T)		○	○	○
○ demi voda (W)		○	○	○
○ uz. okruh chl. vody (UOCHV)		○	○	○
○ zemní plyn (P)		○	○	○
○ dusík (N)		○	○	○
○ stlačený vzduch (SV)		○	○	○
○ vakuum (VAC)		○	○	○
○ oxid uhličitý (CO_2)		○	○	○
○ kyslík (O_2)		○	○	○
○ vodík (H_2)		○	○	○
○ helium (He)		○	○	○
○ chlor (Cl_2)		○	○	○
○ argon (Ar)		○	○	○
○ jiné		○	○	○

el.zásuvky

	počet
● 1F 230V/16A	9
○ 1F 230V/16A - P	
○ 1F 230V/16A - N	
○ 1F 230V/16A - UPS	
○ 3F 400V/ 16A	
○ 1F 230V/ 16A - vol. vývod	
○ 3F 400V/ 16A - vol. vývod	
○ jiné	
○ 1F 230V/16A - nábytek	
○ jiné	
○ datová zásuvka	
○ jiné	

30.07.2012

218 - laboratoř PCR

STAVBA	STUPEŇ	ČÍSLO PS - SO	ČÁST	VÝKRES	REVIZE
BIO	DPV	I 003	01	218	01

① pračkový kohout + filtr, odpad ve výšce 900 mm
- napojení na EZS - kontrolovatelnost přístupu

② zásuvka na samostatný jistič

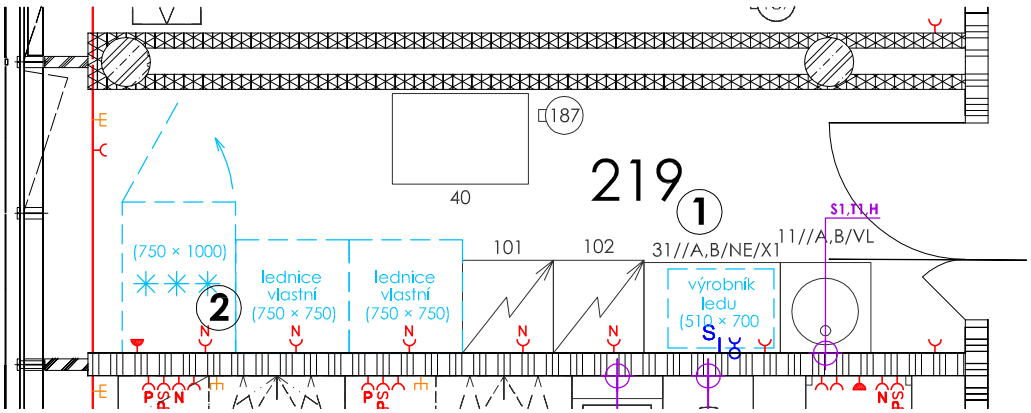

obecné požadavky

● vnější vlivy (dle ČSN 332000-3)	N
● ÚTZ (dle ČSN EN 12128 a nař.vlády č.523/2002Sb.)	ÚTZ 2, GMO II
● požadovaná teplota	20±2°C
● VZT, filtrace (přívod/odvod)	ano, filtrace vzduchu - F7
● chlazení	ano, celoročně
● povrchy stěn	keramický obklad - 2000 mm
● podlaha	stěrka (chemicky odolná), sokl fabion
● typ podhledu, výška	podhled rastrový těsněný - 2800 mm
☐ podlahová vpusť	-

přístrojové vybavení

	230V	400V	plyn	přívod studené vody	přívod demi vody	odpad - splašková kanalizace	odpad - chemická kanalizace	stolní provedení	odtah	antivibrační podstavec	příkon (>1kW)	emise tepla (>1kW)	hmotnost (>50kg)	transportní průchod (>0,75 x 0,75 x 1,5m)
● mrazící box	●										ano	ano	ano	900x900
● lednice	●										-	ano	-	-
● výrobník ledu	●			●		●					-	ano	-	-
☐														
☐														
☐														
☐														
☐														

přivedená média

	počet kusů	centrální zdroj	tlak.láhve - místní	tlak.láhve - rozvod
● voda studená (S)	2	●	☐	☐
● voda teplá (T)	1	●	☐	☐
☐ demi voda (W)		☐	☐	☐
☐ uz. okruh chl. vody (UOCHV)		☐	☐	☐
☐ zemní plyn (P)		☐	☐	☐
☐ dusík (N)		☐	☐	☐
☐ stlačený vzduch (SV)		☐	☐	☐
☐ vakuum (VAC)		☐	☐	☐
☐ oxid uhličitý (CO_2)		☐	☐	☐
☐ kyslík (O_2)		☐	☐	☐
☐ vodík (H_2)		☐	☐	☐
☐ helium (He)		☐	☐	☐
☐ chlor (Cl_2)		☐	☐	☐
☐ argon (Ar)		☐	☐	☐
☐ jiné		☐	☐	☐

el.zásuvky

	počet
● 1F 230V/16A	3
☐ 1F 230V/16A - P	
● 1F 230V/16A - N	5
☐ 1F 230V/16A - UPS	
● 3F 400V/ 16A	1
☐ 1F 230V/ 16A - vol. vývod	
☐ 3F 400V/ 16A - vol. vývod	
☐ jiné	
☐ 1F 230V/16A - nábytek	
☐ jiné	
● datová zásuvka	(2PC + 0T) 1
☐ jiné	

04.05.2012

219 - sbírka mikrobiálních kultur

STAVBA	STUPEŇ	ČÍSLO PS - SO	ČÁST	VÝKRES	REVIZE
BIO	DPV	I 003	01	219	00

(1) autonomní odtah z prvku č.80 - bezpečnostní skříně

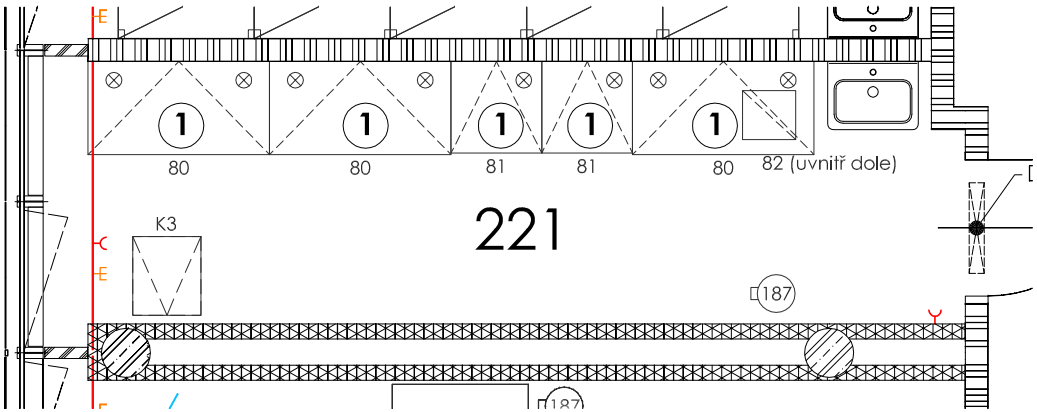

obecné požadavky

● vnější vlivy (dle ČSN 332000-3)	N
☐ ÚTZ (dle ČSN EN 12128 a nař.vlády č.523/2002Sb.)	-
☐ požadovaná teplota	20 ± 2°C
● VZT, filtrace (přívod/odvod)	ano, chem. odtah
☐ chlazení	-
● povrchy stěn	malba, keramický obklad za umyvadlem - 2000 mm
● podlaha	stěrka (chemicky odolná), sokl fabion
● typ podhledu, výška	rastrový - 2800 mm
☐ podlahová vpusť	-

přístrojové vybavení

	230V	400V	plyn	přívod studené vody	přívod demi vody	odpad - splašková kanalizace	odpad - chemická kanalizace	stolní provedení	odtah	antivibrační podstavec	příkon (>1kW)	emise tepla (>1kW)	hmotnost (>50kg)	transportní průchod (>0,75 x 0,75 x 1,5m)
☐														
☐														
☐														
☐														
☐														
☐														
☐														
☐														

přivedená média

	počet kusů	centrální zdroj	tlak.láhve - místní	tlak.láhve - rozvod
☐ voda studená (S)		☐	☐	☐
☐ voda teplá (T)		☐	☐	☐
☐ demi voda (W)		☐	☐	☐
☐ uz. okruh chl. vody (UOCHV)		☐	☐	☐
☐ zemní plyn (P)		☐	☐	☐
☐ dusík (N)		☐	☐	☐
☐ stlačený vzduch (SV)		☐	☐	☐
☐ vakuum (VAC)		☐	☐	☐
☐ oxid uhličitý (CO_2)		☐	☐	☐
☐ kyslík (O_2)		☐	☐	☐
☐ vodík (H_2)		☐	☐	☐
☐ helium (He)		☐	☐	☐
☐ chlor (Cl_2)		☐	☐	☐
☐ argon (Ar)		☐	☐	☐
☐ jiné		☐	☐	☐

el.zásuvky

	počet
● 1F 230V/16A	2
☐ 1F 230V/16A - P	
☐ 1F 230V/16A - N	
☐ 1F 230V/16A - UPS	
☐ 3F 400V/ 16A	
☐ 1F 230V/ 16A - vol. vývod	
☐ 3F 400V/ 16A - vol. vývod	
☐ jiné	
☐ 1F 230V/16A - nábytek	
☐ jiné	
● datová zásuvka	(2PC + 0T) 1
☐ jiné	

04.05.2012

221 - sklad - chemikálie

STAVBA	STUPEŇ	ČÍSLO PS - SO	ČÁST	VÝKRES	REVIZE
BIO	DPV	I 003	01	221	00

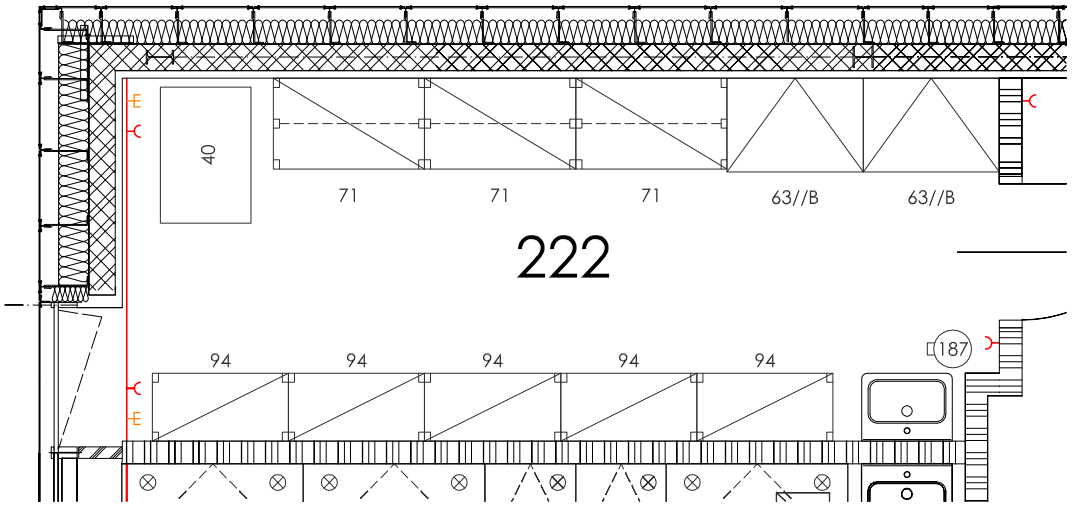

obecné požadavky

● vnější vlivy (dle ČSN 332000-3)	N
☐ ÚTZ (dle ČSN EN 12128 a nař.vlády č.523/2002Sb.)	-
☐ požadovaná teplota	-
☐ VZT, filtrace (přívod/odvod)	-
☐ chlazení	-
● povrchy stěn	**malba, keramický obklad za umyvadlem - 2000 mm**
● podlaha	**linoleum, sokl linol. - 100 mm**
● typ podhledu, výška	**rastrový - 2800 mm**
☐ podlahová vpusť	-

přístrojové vybavení

	230V	400V	plyn	přívod studené vody	přívod demi vody	odpad - splašková kanalizace	odpad - chemická kanalizace	stolní provedení	odtah	antivibrační podstavec	příkon (>1kW)	emise tepla (>1kW)	hmotnost (>50kg)	transportní průchod (>0,75 x 0,75 x 1,5m)
☐														
☐														
☐														
☐														
☐														
☐														
☐														
☐														

přivedená média

	počet kusů	centrální zdroj	tlak.láhve - místní	tlak.láhve - rozvod
☐ voda studená (S)		☐	☐	☐
☐ voda teplá (T)		☐	☐	☐
☐ demi voda (W)		☐	☐	☐
☐ uz. okruh chl. vody (UOCHV)		☐	☐	☐
☐ zemní plyn (P)		☐	☐	☐
☐ dusík (N)		☐	☐	☐
☐ stlačený vzduch (SV)		☐	☐	☐
☐ vakuum (VAC)		☐	☐	☐
☐ oxid uhličitý (CO_2)		☐	☐	☐
☐ kyslík (O_2)		☐	☐	☐
☐ vodík (H_2)		☐	☐	☐
☐ helium (He)		☐	☐	☐
☐ chlor (Cl_2)		☐	☐	☐
☐ argon (Ar)		☐	☐	☐
☐ jiné		☐	☐	☐

el.zásuvky

	počet
● 1F 230V/16A	3
☐ 1F 230V/16A - P	
☐ 1F 230V/16A - N	
☐ 1F 230V/16A - UPS	
☐ 3F 400V/ 16A	
☐ 1F 230V/ 16A - vol. vývod	
☐ 3F 400V/ 16A - vol. vývod	
☐ jiné	
☐ 1F 230V/16A - nábytek	
☐ jiné	
● datová zásuvka	(4PC + 0T) 2
☐ jiné	

04.05.2012

222 - sklad (laboratorní sklo)

STAVBA	STUPEŇ	ČÍSLO PS - SO	ČÁST	VÝKRES	REVIZE
BIO	DPV	I 003	01	222	00

Pozn.: požadavek na laminární proudění vzduchu v místnosti

1. UV lampy nad pracovní plochou
2. hepafiltr ve flowboxu
3. S1,S2,S7

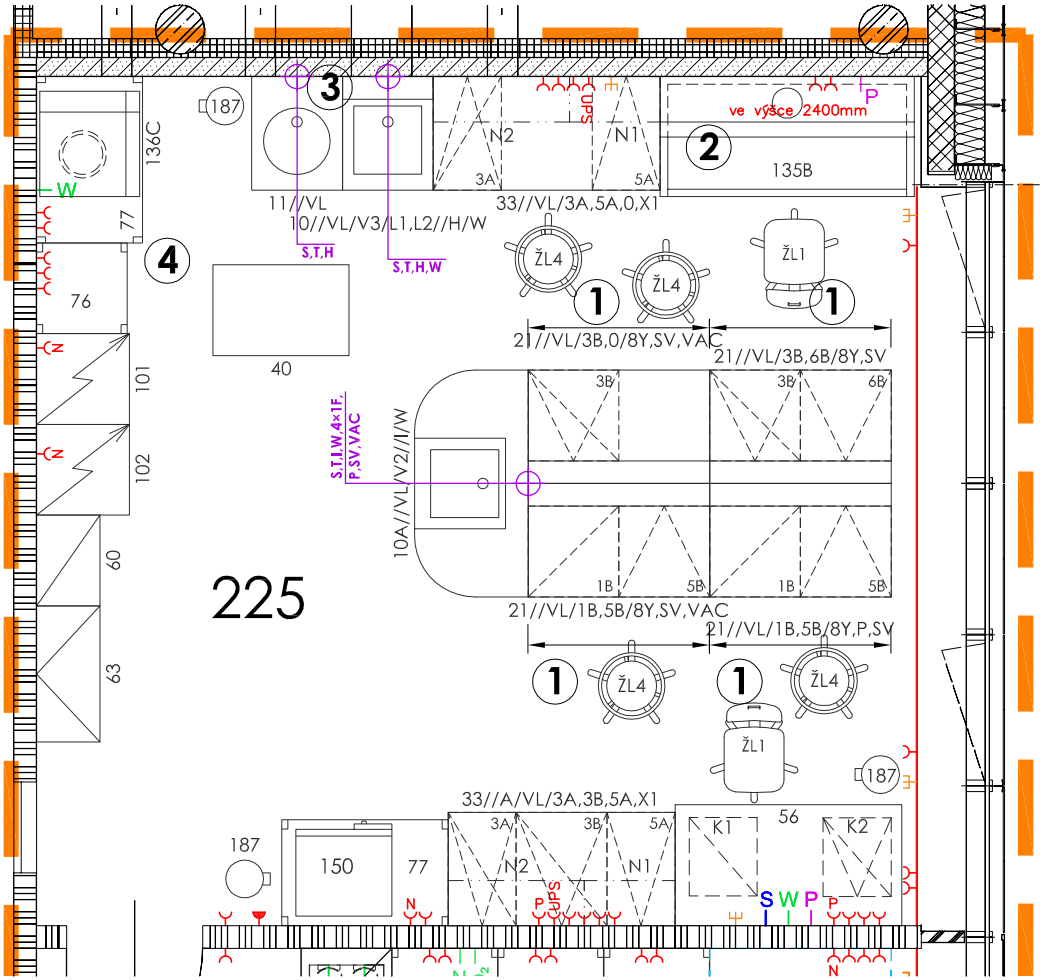

4. zásuvka na samostatný jistič

obecné požadavky

vnější vlivy (dle ČSN 332000-3)	N
ÚTZ (dle ČSN EN 12128 a nař.vlády č.523/2002Sb.)	ÚTZ 3, GMO II
požadovaná teplota	24 ± 2°C
VZT, filtrace (přívod/odvod)	ano, filtrace vzduchu - F9
chlazení	ano, celoročně (autonomní možnost regulace)
povrchy stěn	omyvatelný nátěr - 2800 mm
podlaha	stěrka (chemicky odolná), sokl fabion
typ podhledu, výška	podhled rastrový těsněný - 2800 mm
podlahová vpusť	ano

přístrojové vybavení

	230V	400V	plyn	přívod studené vody	přívod demi vody	odpad - splašková kanalizace	odpad - chemická kanalizace	stolní provedení	odtah	antivibrační podstavec	příkon (>1kW)	emise tepla (>1kW)	hmotnost (>50kg)	transportní průchod (>0,75 x 0,75 x 1,5m)
flowbox	●		●							●	ano	-	-	1200x750
termostat	●										-	-	-	-
autokláv stolní	●				●						2,0	-	100	-
sušárna	●										3.0	-	-	-

přivedená média

		počet kusů	centrální zdroj	tlak.láhve - místní	tlak.láhve - rozvod
●	voda studená (S)	5	●		
●	voda teplá (T)	3	●		
●	demi voda (W)	4	●		
	uz. okruh chl. vody (UOCHV)				
●	zemní plyn (P)	3	●		
●	dusík (N)	1			●
●	stlačený vzduch (SV)	1	●		
●	vakuum (VAC)	1	●		
●	oxid uhličitý (CO_2)	1			●
	kyslík (O_2)				
	vodík (H_2)				
	helium (He)				
	chlor (Cl_2)				
	argon (Ar)				
	jiné				

el.zásuvky

		počet
●	1F 230V/16A	23
●	1F 230V/16A - P	2
●	1F 230V/16A - N	3
●	1F 230V/16A - UPS	2
●	3F 400V/ 16A	1
●	1F 230V/ 16A - vol. vývod	4
	3F 400V/ 16A - vol. vývod	
	jiné	
●	1F 230V/16A - nábytek	32
	jiné	
●	datová zásuvka	(2PC + 1T) 4
	jiné	

09.09.2012

225 - laboratoř GMO a viry

STAVBA	STUPEŇ	ČÍSLO PS - SO	ČÁST	VÝKRES	REVIZE
BIO	DPV	I 003	01	225	01

Pozn.: požadavek na laminární proudění vzduchu v místnosti

① UV lampy pro desinfekci celé místnosti

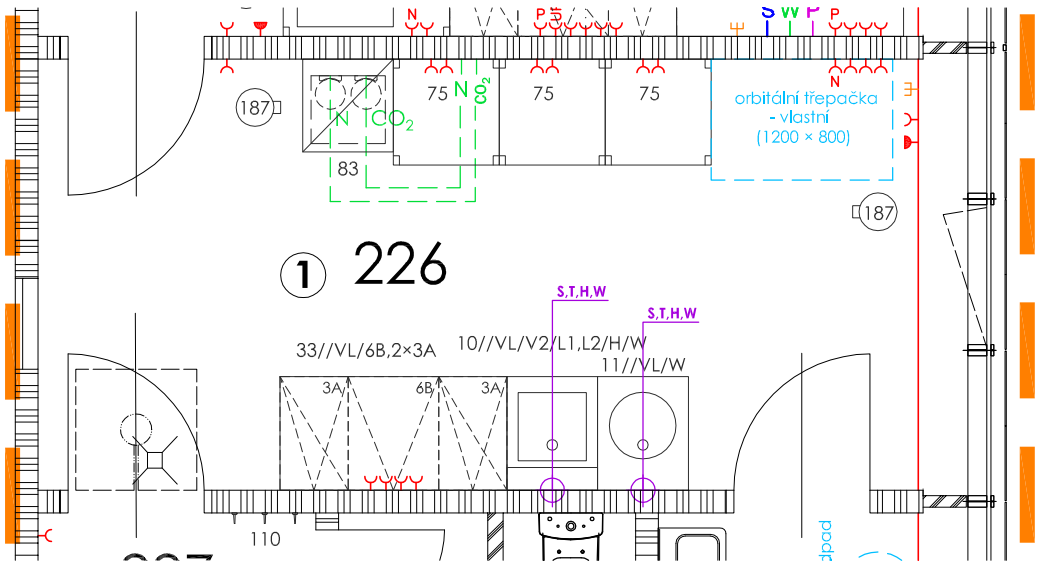

obecné požadavky

vnější vlivy (dle ČSN 332000-3)	N
ÚTZ (dle ČSN EN 12128 a nař.vlády č.523/2002Sb.)	ÚTZ 3 , GMO II
požadovaná teplota	24 ± 2°C
VZT, filtrace (přívod/odvod)	ano, filtr. vzduchu - F9
chlazení	ano, celoročně (autonomní možnost regulace)
povrchy stěn	omyvatelný nátěr - 2800 mm
podlaha	stěrka (chemicky odolná), sokl fabion
typ podhledu, výška	rastrový těsněný - 2800 mm
podlahová vpusť	ano

přístrojové vybavení

	230V	400V	plyn	přívod studené vody	přívod demi vody	odpad - splašková kanalizace	odpad - chemická kanalizace	stolní provedení	odtah	antivibrační podstavec	příkon (>1kW)	emise tepla (>1kW)	hmotnost (>50kg)	transportní průchod (>0,75 x 0,75 x 1,5m)
orbitální třepačka	●										ano	-	-	1200 × 800

přivedená média

	počet kusů	centrální zdroj	tlak.láhve - místní	tlak.láhve - rozvod
voda studená (S)	2	●		
voda teplá (T)	2	●		
demi voda (W)	2	●		
uz. okruh chl. vody (UOCHV)				
zemní plyn (P)				
dusík (N)	1		●	
stlačený vzduch (SV)				
vakuum (VAC)				
oxid uhličitý (CO_2)	1		●	
kyslík (O_2)				
vodík (H_2)				
helium (He)				
chlor (Cl_2)				
argon (Ar)				
jiné				

el.zásuvky

	počet
1F 230V/16A	15
1F 230V/16A - P	
1F 230V/16A - N	4
1F 230V/16A - UPS	
3F 400V/ 16A	1
1F 230V/ 16A - vol. vývod	
3F 400V/ 16A - vol. vývod	
jiné	
1F 230V/16A - nábytek	
jiné	
datová zásuvka	1 (1PC + 1T)
jiné	

10.08.2012

226 - laboratoř GMO (kultivace)

STAVBA	STUPEŇ	ČÍSLO PS - SO	ČÁST	VÝKRES	REVIZE
BIO	DPV	I 003	01	226	01

1 S1,S2,S4,S7

2 zabezpečení EZS u dveří

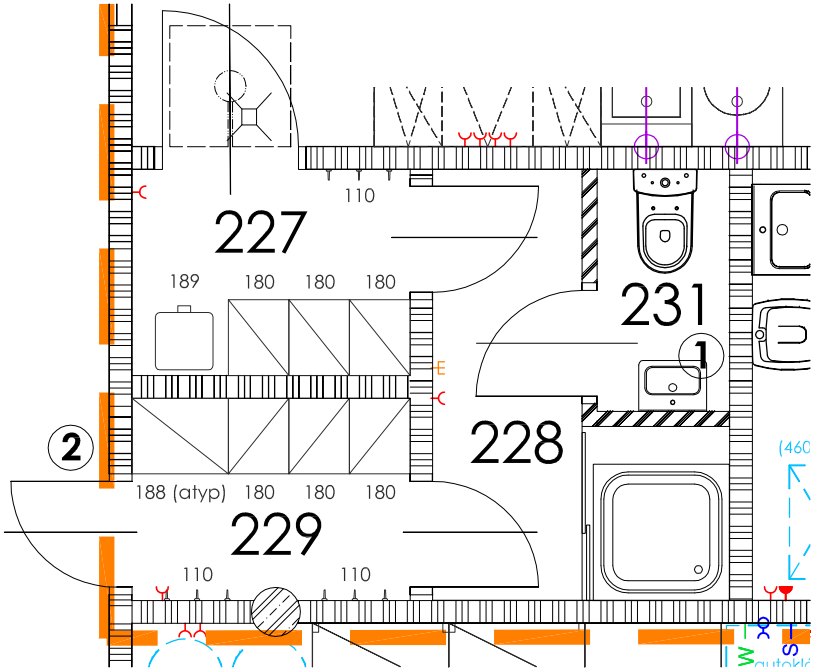

obecné požadavky

● vnější vlivy (dle ČSN 332000-3)	N
● ÚTZ (dle ČSN EN 12128 a nař.vlády č.523/2002Sb.)	ÚTZ2 (m.č. 229), ÚTZ3 (m.č. 227,228); GMO II
☐ požadovaná teplota	-
● VZT, filtrace (přívod/odvod)	ano, filtr. vzduchu - F7 (229), F9 (227, 228)
☐ chlazení	
● povrchy stěn	omyvatelný nátěr - 2600 mm (hyg. smyčka)
● podlaha	keramická dlažba (227,228,229)
● typ podhledu, výška	rastrový těsněný - 2600 mm
☐ podlahová vpusť	-

přístrojové vybavení

	230V	400V	plyn	přívod studené vody	přívod demi vody	odpad - splašková kanalizace	odpad - chemická kanalizace	stolní provedení	odtah	antivibrační podstavec	příkon (>1kW)	emise tepla (>1kW)	hmotnost (>50kg)	transportní průchod (>0,75 x 0,75 x 1,5m)
☐														
☐														
☐														
☐														
☐														
☐														
☐														
☐														

přivedená média

	počet kusů	centrální zdroj	tlak.láhve - místní	tlak.láhve - rozvod
☐ voda studená (S)		☐	☐	☐
☐ voda teplá (T)		☐	☐	☐
☐ demi voda (W)		☐	☐	☐
☐ uz. okruh chl. vody (UOCHV)		☐	☐	☐
☐ zemní plyn (P)		☐	☐	☐
☐ dusík (N)		☐	☐	☐
☐ stlačený vzduch (SV)		☐	☐	☐
☐ vakuum (VAC)		☐	☐	☐
☐ oxid uhličitý (CO_2)		☐	☐	☐
☐ kyslík (O_2)		☐	☐	☐
☐ vodík (H_2)		☐	☐	☐
☐ helium (He)		☐	☐	☐
☐ chlor (Cl_2)		☐	☐	☐
☐ argon (Ar)		☐	☐	☐
☐ jiné		☐	☐	☐

el.zásuvky

	počet
● 1F 230V/16A	3
☐ 1F 230V/16A - P	
☐ 1F 230V/16A - N	
☐ 1F 230V/16A - UPS	
☐ 3F 400V/ 16A	
☐ 1F 230V/ 16A - vol. vývod	
☐ 3F 400V/ 16A - vol. vývod	
☐ jiné	
☐ 1F 230V/16A - nábytek	
☐ jiné	
● datová zásuvka	(0PC + 1T) 1
☐ jiné	

30.07.2012

227, 228, 229, 231 - hygienická smyčka

STAVBA	STUPEŇ	ČÍSLO PS - SO	ČÁST	VÝKRES	REVIZE
BIO	DPV	I 003	01	227-231	01

1. S1,S2,S4
2. UV lampa na desinfekci celé místnosti
3. 2× autokláv velký - ovládací skříňka na stěně
   - typ 397 OVL 13/1, 380V; studená voda - ukončena 1/2 " závitem, odpad - ukončen 1/2" závitem
   - el. zásuvky s krytkou (+ proudový chránič)
   teplota vody 98 C

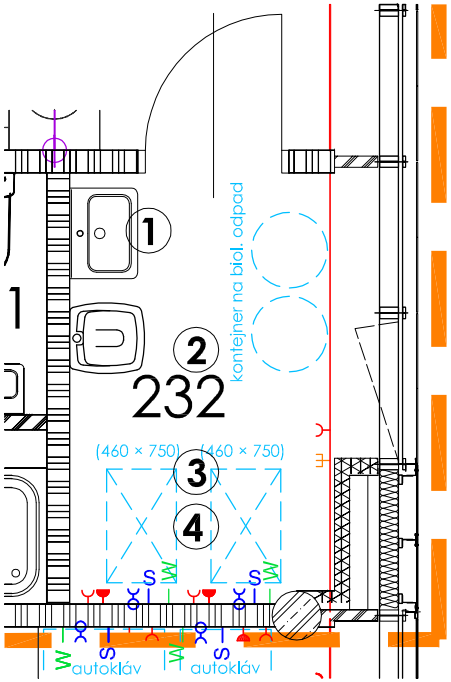

4. sestava zásuvek každá na samostatný jistič

obecné požadavky

vnější vlivy (dle ČSN 332000-3)	N
ÚTZ (dle ČSN EN 12128 a nař.vlády č.523/2002Sb.)	ÚTZ 3 , GMO II
požadovaná teplota	24 ± 2°C
VZT, filtrace (přívod/odvod)	ano, filtr. vzduchu - F9
chlazení	ano, celoročně (autonomní možnost regulace)
povrchy stěn	omyvatelný nátěr - 2800 mm
podlaha	stěrka (chemicky odolná), sokl fabion
typ podhledu, výška	rastrový těsněný - 2800 mm
podlahová vpusť	-

přístrojové vybavení

	230V	400V	plyn	přívod studené vody	přívod demi vody	odpad - splašková kanalizace	odpad - chemická kanalizace	stolní provedení	odtah	antivibrační podstavec	příkon (>1kW)	emise tepla (>1kW)	hmotnost (>50kg)	transportní průchod (>0,75 x 0,75 x 1,5m)
autokláv velký (2×)	●										2,5	-	-	-

přivedená média

	počet kusů	centrální zdroj	tlak.láhve - místní	tlak.láhve - rozvod
voda studená (S)	2	●		
voda teplá (T)				
demi voda (W)	2	●		
uz. okruh chl. vody (UOCHV)				
zemní plyn (P)				
dusík (N)				
stlačený vzduch (SV)				
vakuum (VAC)				
oxid uhličitý (CO_2)				
kyslík (O_2)				
vodík (H_2)				
helium (He)				
chlor (Cl_2)				
argon (Ar)				
jiné				

el.zásuvky

	počet
1F 230V/16A	3
1F 230V/16A - P	
1F 230V/16A - N	
1F 230V/16A - UPS	
3F 400V/ 16A	2
1F 230V/ 16A - vol. vývod	
3F 400V/ 16A - vol. vývod	
jiné	
1F 230V/16A - nábytek	
jiné	
datová zásuvka	1 (1PC + 1T)
jiné	

10.08.2012

232 - autoklávy

STAVBA	STUPEŇ	ČÍSLO PS - SO	ČÁST	VÝKRES	REVIZE
BIO	DPV	I 003	01	232	01

- odpad z myčky a autoklávů - teplota 98°C

1. kontejnery na biologický odpad
2. pračkový kohout na napojení myčky
3. 2× autokláv velký - ovládací skříňka na stěně
   - typ 397 OVL 13/1, 380V; studená voda - ukončena 1/2 " závitem, odpad - ukončen 1/2" závitem
   - el. zásuvky s krytkou (+ proudový chránič)
4. na stole umístěn prvek oční sprcha

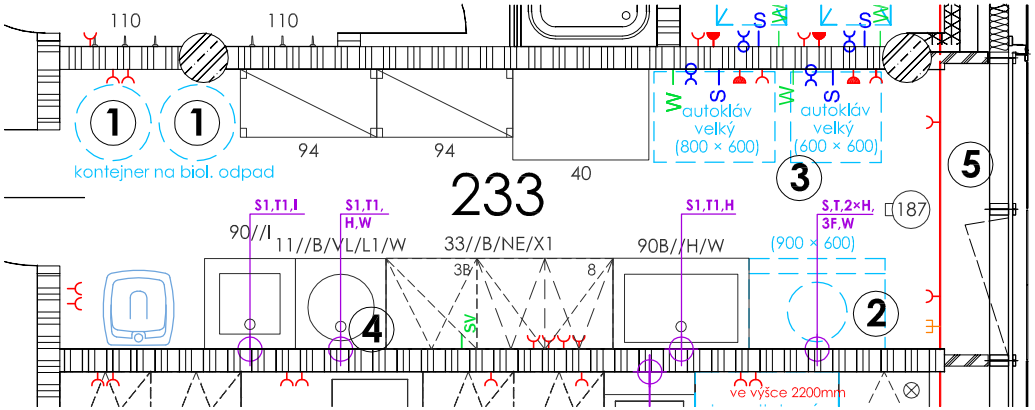

5. sestava zásuvek každá na samostatný jistič

obecné požadavky

vnější vlivy (dle ČSN 332000-3)	N, AD4
ÚTZ (dle ČSN EN 12128 a nař.vlády č.523/2002Sb.)	ÚTZ 2
požadovaná teplota	24 ± 2°C
VZT, filtrace (přívod/odvod)	ano, filtrace vzduchu - F7
chlazení	ano, v letním období
povrchy stěn	keramický obklad - 2000 mm
podlaha	keramická dlažba
typ podhledu, výška	rastrový těsněný - 2800 mm
podlahová vpusť	-

přístrojové vybavení

	230V	400V	plyn	přívod studené vody	přívod demi vody	odpad - splašková kanalizace	odpad - chemická kanalizace	stolní provedení	odtah	antivibrační podstavec	příkon (>1kW)	emise tepla (>1kW)	hmotnost (>50kg)	transportní průchod (>0,75 x 0,75 x 1,5m)
2× autokláv velký		●		●	●	●					10	ano	100	-
myčka skla	●			●	●	●					-	-	-	-

přivedená média

	počet kusů	centrální zdroj	tlak.láhve - místní	tlak.láhve - rozvod
voda studená (S)	6	●		
voda teplá (T)	4	●		
demi voda (W)	4	●		
uz. okruh chl. vody (UOCHV)				
zemní plyn (P)				
dusík (N)				
stlačený vzduch (SV)	1	●		
vakuum (VAC)				
oxid uhličitý (CO_2)				
kyslík (O_2)				
vodík (H_2)				
helium (He)				
chlor (Cl_2)				
argon (Ar)				
jiné				

el.zásuvky

	počet
1F 230V/16A	12
1F 230V/16A - P	
1F 230V/16A - N	
1F 230V/16A - UPS	
3F 400V/ 16A	2
1F 230V/ 16A - vol. vývod	
3F 400V/ 16A - vol. vývod	1
jiné	
1F 230V/16A - nábytek	
jiné	
datová zásuvka	(1PC + 1T) 1
jiné	

10.08.2012

233 - umývárna skla, varna

STAVBA	STUPEŇ	ČÍSLO PS - SO	ČÁST	VÝKRES	REVIZE
BIO	DPV	I 003	01	233	01

Pozn.: požadavek na laminární proudění vzduchu v místnosti

1. **pračkový kohout + filtr, odpad 50 mm**
2. **příprava na zavěšení zařízení RO**
3. **ocelová konzola na barel s vodou 80 litrů**
4. **bezodtahová digestoř vlastní (950 × 600 mm), 2×1F 230 V/16A**

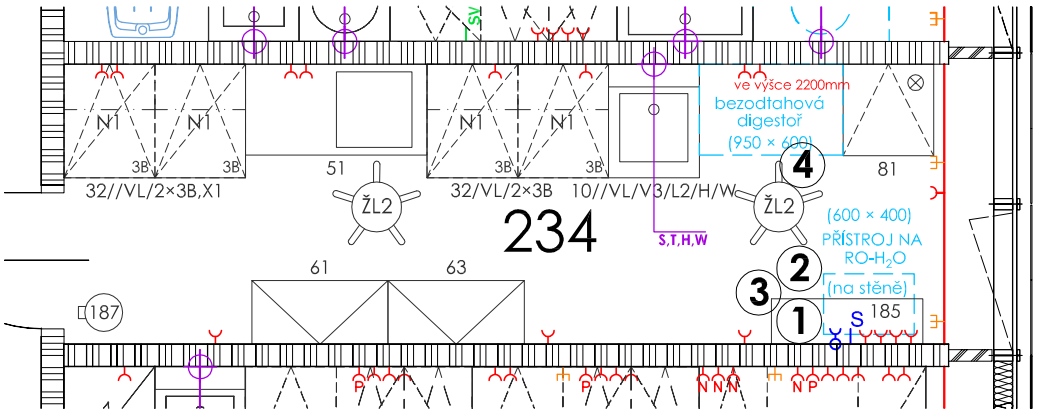

obecné požadavky

● vnější vlivy (dle ČSN 332000-3)	N
☐ ÚTZ (dle ČSN EN 12128 a nař.vlády č.523/2002Sb.)	-
☐ požadovaná teplota	-
● VZT, filtrace (přívod/odvod)	ano, filtrace vzduchu - F7
● chlazení	ano, v letním období
● povrchy stěn	keramický obklad - 2000 mm
● podlaha	stěrka (chemicky odolná), sokl - fabion
● typ podhledu, výška	rastrový - 2800 mm
☐ podlahová vpusť	-

přístrojové vybavení

	230V	400V	plyn	přívod studené vody	přívod demi vody	odpad - splašková kanalizace	odpad - chemická kanalizace	stolní provedení	odtah	antivibrační podstavec	příkon (>1kW)	emise tepla (>1kW)	hmotnost (>50kg)	transportní průchod (>0,75 x 0,75 x 1,5m)
● reversní osmóza	●	☐	☐	●	☐	●	☐	☐	☐	☐	-	-	80	-
☐	☐	☐	☐	☐	☐	☐	☐	☐	☐	☐				
☐	☐	☐	☐	☐	☐	☐	☐	☐	☐	☐				
☐	☐	☐	☐	☐	☐	☐	☐	☐	☐	☐				
☐	☐	☐	☐	☐	☐	☐	☐	☐	☐	☐				
☐	☐	☐	☐	☐	☐	☐	☐	☐	☐	☐				
☐	☐	☐	☐	☐	☐	☐	☐	☐	☐	☐				
☐	☐	☐	☐	☐	☐	☐	☐	☐	☐	☐				

přivedená média

	počet kusů	centrální zdroj	tlak.láhve - místní	tlak.láhve - rozvod
● voda studená (S)	2	●	☐	☐
● voda teplá (T)	1	●	☐	☐
● demi voda (W)	1	●	☐	☐
☐ uz. okruh chl. vody (UOCHV)		☐	☐	☐
☐ zemní plyn (P)		☐	☐	☐
☐ dusík (N)		☐	☐	☐
☐ stlačený vzduch (SV)		☐	☐	☐
☐ vakuum (VAC)		☐	☐	☐
☐ oxid uhličitý (CO_2)		☐	☐	☐
☐ kyslík (O_2)		☐	☐	☐
☐ vodík (H_2)		☐	☐	☐
☐ helium (He)		☐	☐	☐
☐ chlor (Cl_2)		☐	☐	☐
☐ argon (Ar)		☐	☐	☐
☐ jiné		☐	☐	☐

el.zásuvky

	počet
● 1F 230V/16A	16
☐ 1F 230V/16A - P	
☐ 1F 230V/16A - N	
☐ 1F 230V/16A - UPS	
☐ 3F 400V/ 16A	
☐ 1F 230V/ 16A - vol. vývod	
☐ 3F 400V/ 16A - vol. vývod	
☐ jiné	
☐ 1F 230V/16A - nábytek	
☐ jiné	
● datová zásuvka	(3PC + 1T) 2
☐ jiné	

04.05.2012

234 - přípravna, váhovna

STAVBA	STUPEŇ	ČÍSLO PS - SO	ČÁST	VÝKRES	REVIZE
BIO	DPV	I 003	01	234	00

Pozn.: požadavek na laminární proudění vzduchu v místnosti

1. **UV lampa nad pracovní plochu**
2. **dodatečná zvýšená pracovní plocha - police v rozsahu d=3000 mm (nad oběma stoly č.33) - výška 400 mm nad pracovní plochou stolu, hloubka 450 mm**

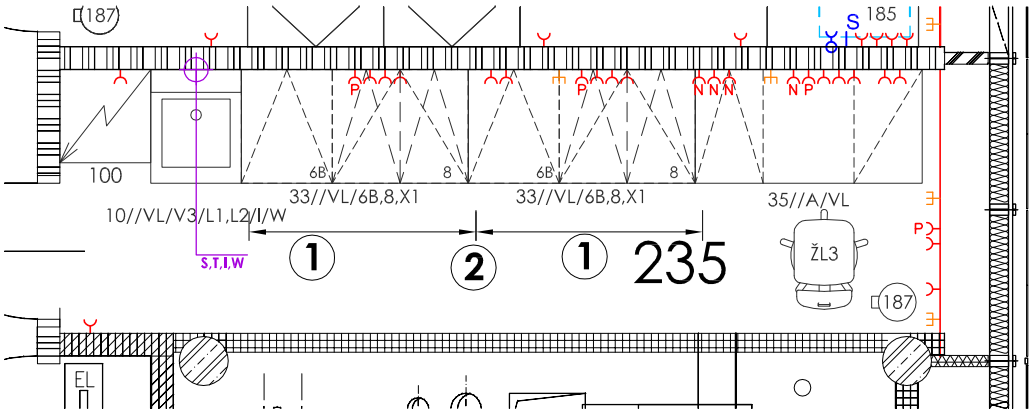

obecné požadavky

vnější vlivy (dle ČSN 332000-3)	N
ÚTZ (dle ČSN EN 12128 a nař.vlády č.523/2002Sb.)	ÚTZ 2
požadovaná teplota	18 ± 2°C
VZT, filtrace (přívod/odvod)	ano, filtrace vzduchu - F7, třída čistoty EU4, EU9
chlazení	ano, celoročně
povrchy stěn	omyvatelný nátěr - 2800 mm
podlaha	stěrka (chemicky odolná), sokl fabion
typ podhledu, výška	podhled rastrový těsněný - 2800 mm
podlahová vpusť	-

přístrojové vybavení

	230V	400V	plyn	přívod studené vody	přívod demi vody	odpad - splašková kanalizace	odpad - chemická kanalizace	stolní provedení	odtah	antivibrační podstavec	příkon (>1kW)	emise tepla (>1kW)	hmotnost (>50kg)	transportní průchod (>0,75 x 0,75 x 1,5m)
zdroje elektroforézy											-	ano	-	-
chladlče											-	ano	-	-

přivedená média

	počet kusů	centrální zdroj	tlak.láhve - místní	tlak.láhve - rozvod
voda studená (S)	1	●		
voda teplá (T)	1	●		
demi voda (W)	1	●		
uz. okruh chl. vody (UOCHV)	1		●	
zemní plyn (P)				
dusík (N)				
stlačený vzduch (SV)				
vakuum (VAC)				
oxid uhličitý (CO_2)				
kyslík (O_2)				
vodík (H_2)				
helium (He)				
chlor (Cl_2)				
argon (Ar)				
jiné				

el.zásuvky

	počet
1F 230V/16A	17
1F 230V/16A - P	4
1F 230V/16A - N	4
1F 230V/16A - UPS	
3F 400V/ 16A	
1F 230V/ 16A - vol. vývod	
3F 400V/ 16A - vol. vývod	
jiné	
1F 230V/16A - nábytek	
jiné	
datová zásuvka	(5PC + 1T) 4
jiné	

10.08.2012

235 - laboratoř - separační metody

STAVBA	STUPEŇ	ČÍSLO PS - SO	ČÁST	VÝKRES	REVIZE
BIO	DPV	I 003	01	235	02

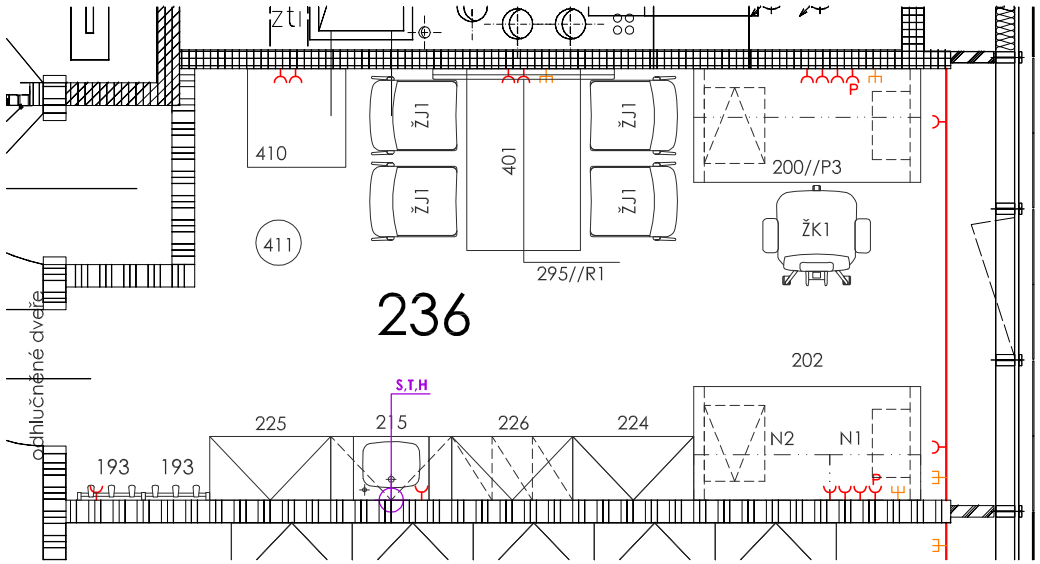

obecné požadavky

● vnější vlivy (dle ČSN 332000-3)	N
○ ÚTZ (dle ČSN EN 12128 a nař.vlády č.523/2002Sb.)	-
○ požadovaná teplota	-
○ VZT, filtrace (přívod/odvod)	-
○ chlazení	-
● povrchy stěn	malba
● podlaha	linoleum, sokl linol. - 100 mm
● typ podhledu, výška	rastrový - 2800 mm
○ podlahová vpusť	-

přístrojové vybavení

	230V	400V	plyn	přívod studené vody	přívod demi vody	odpad - splašková kanalizace	odpad - chemická kanalizace	stolní provedení	odtah	antivibrační podstavec	příkon (>1kW)	emise tepla (>1kW)	hmotnost (>50kg)	transportní průchod (>0,75 x 0,75 x 1,5m)

přivedená média

	počet kusů	centrální zdroj	tlak.láhve - místní	tlak.láhve - rozvod
● voda studená (S)	1	●	○	○
● voda teplá (T)	1	●	○	○
○ demi voda (W)		○	○	○
○ uz. okruh chl. vody (UOCHV)		○	○	○
○ zemní plyn (P)		○	○	○
○ dusík (N)		○	○	○
○ stlačený vzduch (SV)		○	○	○
○ vakuum (VAC)		○	○	○
○ oxid uhličitý (CO_2)		○	○	○
○ kyslík (O_2)		○	○	○
○ vodík (H_2)		○	○	○
○ helium (He)		○	○	○
○ chlor (Cl_2)		○	○	○
○ argon (Ar)		○	○	○
○ jiné		○	○	○

el.zásuvky

	počet
● 1F 230V/16A	14
● 1F 230V/16A - P	2
○ 1F 230V/16A - N	
○ 1F 230V/16A - UPS	
○ 3F 400V/ 16A	
○ 1F 230V/ 16A - vol. vývod	
○ 3F 400V/ 16A - vol. vývod	
○ jiné	
○ 1F 230V/16A - nábytek	
○ jiné	
● datová zásuvka	(6PC + 2T) 4
○ jiné	

03.10.2012

236 - pracovna (docent)

STAVBA	STUPEŇ	ČÍSLO PS - SO	ČÁST	VÝKRES	REVIZE
BIO	DPV	I 003	01	236	01

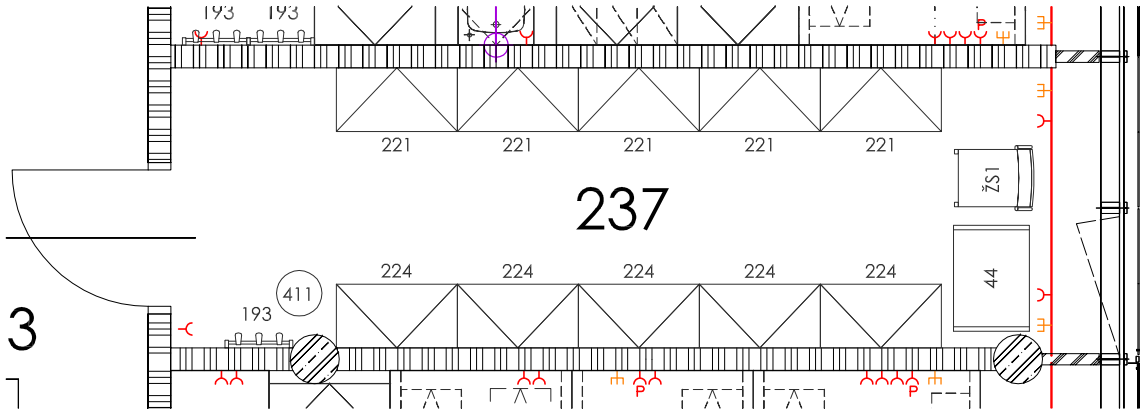

obecné požadavky

● vnější vlivy (dle ČSN 332000-3)	N
☐ ÚTZ (dle ČSN EN 12128 a nař.vlády č.523/2002Sb.)	-
☐ požadovaná teplota	-
☐ VZT, filtrace (přívod/odvod)	-
☐ chlazení	-
● povrchy stěn	malba
● podlaha	linoleum, sokl linol. - 100 mm
● typ podhledu, výška	rastrový - 2800 mm
☐ podlahová vpusť	-

přístrojové vybavení

	230V	400V	plyn	přívod studené vody	přívod demi vody	odpad - splašková kanalizace	odpad - chemická kanalizace	stolní provedení	odtah	antivibrační podstavec	příkon (>1kW)	emise tepla (>1kW)	hmotnost (>50kg)	transportní průchod (>0,75 x 0,75 x 1,5m)
☐														
☐														
☐														
☐														
☐														
☐														
☐														
☐														

přivedená média

	počet kusů	centrální zdroj	tlak.láhve - místní	tlak.láhve - rozvod
☐ voda studená (S)		☐	☐	☐
☐ voda teplá (T)		☐	☐	☐
☐ demi voda (W)		☐	☐	☐
☐ uz. okruh chl. vody (UOCHV)		☐	☐	☐
☐ zemní plyn (P)		☐	☐	☐
☐ dusík (N)		☐	☐	☐
☐ stlačený vzduch (SV)		☐	☐	☐
☐ vakuum (VAC)		☐	☐	☐
☐ oxid uhličitý (CO_2)		☐	☐	☐
☐ kyslík (O_2)		☐	☐	☐
☐ vodík (H_2)		☐	☐	☐
☐ helium (He)		☐	☐	☐
☐ chlor (Cl_2)		☐	☐	☐
☐ argon (Ar)		☐	☐	☐
☐ jiné		☐	☐	☐

el.zásuvky

	počet
● 1F 230V/16A	3
☐ 1F 230V/16A - P	
☐ 1F 230V/16A - N	
☐ 1F 230V/16A - UPS	
☐ 3F 400V/ 16A	
☐ 1F 230V/ 16A - vol. vývod	
☐ 3F 400V/ 16A - vol. vývod	
☐ jiné	
☐ 1F 230V/16A - nábytek	
☐ jiné	
● datová zásuvka	(3PC + 1T) 2
☐ jiné	

03.10.2012

237 - archiv (písemnosti)

STAVBA	STUPEŇ	ČÍSLO PS - SO	ČÁST	VÝKRES	REVIZE
BIO	DPV	I 003	01	237	02

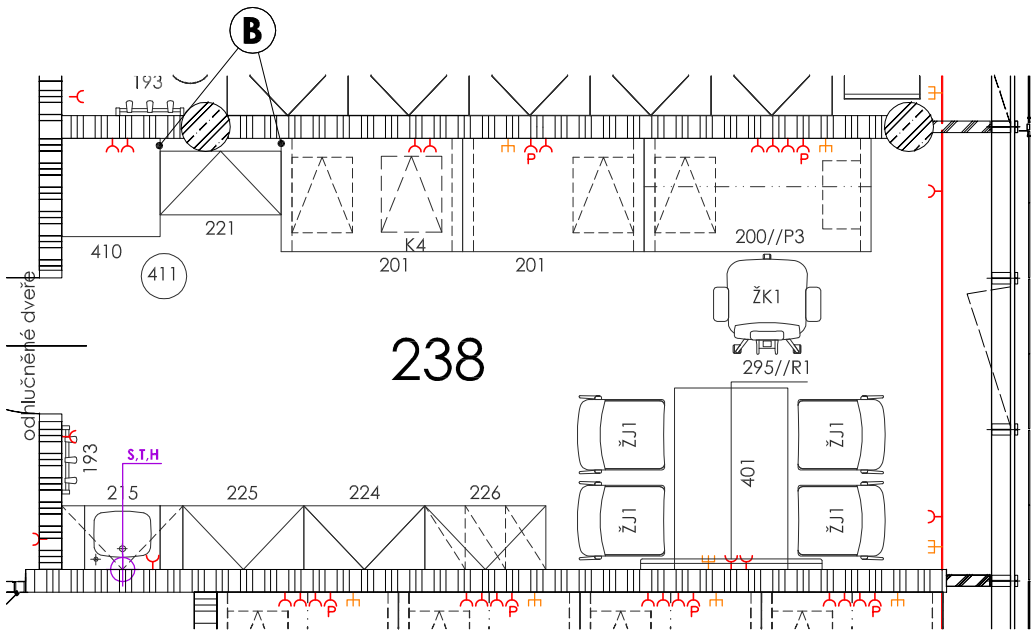

Poznámky:

B **doplnění blendáže**

obecné požadavky

● vnější vlivy (dle ČSN 332000-3)	N
☐ ÚTZ (dle ČSN EN 12128 a nař.vlády č.523/2002Sb.)	-
☐ požadovaná teplota	-
☐ VZT, filtrace (přívod/odvod)	-
☐ chlazení	-
● povrchy stěn	malba
● podlaha	linoleum, sokl linol. - 100 mm
● typ podhledu, výška	rastrový - 2800 mm
☐ podlahová vpusť	-

přístrojové vybavení

	230V	400V	plyn	přívod studené vody	přívod demi vody	odpad - splašková kanalizace	odpad - chemická kanalizace	stolní provedení	odtah	antivibrační podstavec	příkon (>1kW)	emise tepla (>1kW)	hmotnost (>50kg)	transportní průchod (>0,75 x 0,75 x 1,5m)
☐														
☐														
☐														
☐														
☐														
☐														
☐														
☐														

přivedená média

	počet kusů	centrální zdroj	tlak.láhve - místní	tlak.láhve - rozvod
● voda studená (S)	1	●	☐	☐
● voda teplá (T)	1	●	☐	☐
☐ demi voda (W)		☐	☐	☐
☐ uz. okruh chl. vody (UOCHV)		☐	☐	☐
☐ zemní plyn (P)		☐	☐	☐
☐ dusík (N)		☐	☐	☐
☐ stlačený vzduch (SV)		☐	☐	☐
☐ vakuum (VAC)		☐	☐	☐
☐ oxid uhličitý (CO_2)		☐	☐	☐
☐ kyslík (O_2)		☐	☐	☐
☐ vodík (H_2)		☐	☐	☐
☐ helium (He)		☐	☐	☐
☐ chlor (Cl_2)		☐	☐	☐
☐ argon (Ar)		☐	☐	☐
☐ jiné		☐	☐	☐

el.zásuvky

	počet
● 1F 230V/16A	14
● 1F 230V/16A - P	2
☐ 1F 230V/16A - N	
☐ 1F 230V/16A - UPS	
☐ 3F 400V/ 16A	
☐ 1F 230V/ 16A - vol. vývod	
☐ 3F 400V/ 16A - vol. vývod	
☐ jiné	
☐ 1F 230V/16A - nábytek	
☐ jiné	
● datová zásuvka	(6PC + 2T) 4
☐ jiné	

03.10.2012

238 - pracovna (profesor)

STAVBA	STUPEŇ	ČÍSLO PS - SO	ČÁST	VÝKRES	REVIZE
BIO	DPV	I 003	01	238	02

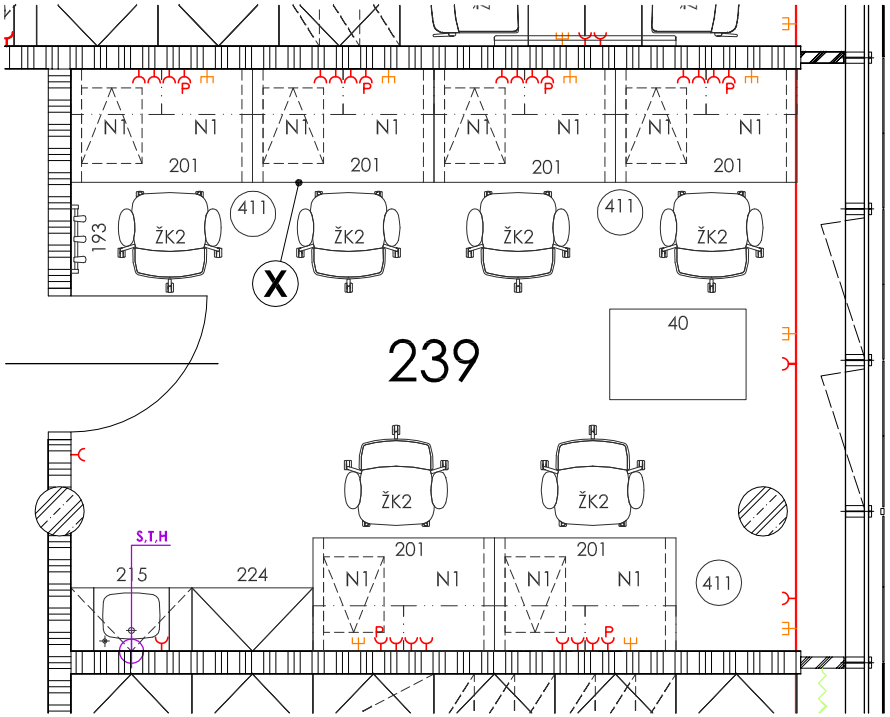

Poznámky:

X **kompletní sestavu nutno doměřit dle skutečných rozměrů na stavbě**

obecné požadavky

● vnější vlivy (dle ČSN 332000-3)	N
☐ ÚTZ (dle ČSN EN 12128 a nař.vlády č.523/2002Sb.)	-
☐ požadovaná teplota	-
☐ VZT, filtrace (přívod/odvod)	-
☐ chlazení	-
● povrchy stěn	malba
● podlaha	linoleum, sokl linol. - 100 mm
● typ podhledu, výška	rastrový - 2800 mm
☐ podlahová vpusť	-

přístrojové vybavení

	230V	400V	plyn	přívod studené vody	přívod demi vody	odpad - splašková kanalizace	odpad - chemická kanalizace	stolní provedení	odtah	antivibrační podstavec	příkon (>1kW)	emise tepla (>1kW)	hmotnost (>50kg)	transportní průchod (>0,75 x 0,75 x 1,5m)
☐														
☐														
☐														
☐														
☐														
☐														
☐														
☐														

přivedená média

	počet kusů	centrální zdroj	tlak.láhve - místní	tlak.láhve - rozvod
● voda studená (S)	1	●	☐	☐
● voda teplá (T)	1	●	☐	☐
☐ demi voda (W)		☐	☐	☐
☐ uz. okruh chl. vody (UOCHV)		☐	☐	☐
☐ zemní plyn (P)		☐	☐	☐
☐ dusík (N)		☐	☐	☐
☐ stlačený vzduch (SV)		☐	☐	☐
☐ vakuum (VAC)		☐	☐	☐
☐ oxid uhličitý (CO_2)		☐	☐	☐
☐ kyslík (O_2)		☐	☐	☐
☐ vodík (H_2)		☐	☐	☐
☐ helium (He)		☐	☐	☐
☐ chlor (Cl_2)		☐	☐	☐
☐ argon (Ar)		☐	☐	☐
☐ jiné		☐	☐	☐

el.zásuvky

	počet
● 1F 230V/16A	22
● 1F 230V/16A - P	6
☐ 1F 230V/16A - N	
☐ 1F 230V/16A - UPS	
☐ 3F 400V/ 16A	
☐ 1F 230V/ 16A - vol. vývod	
☐ 3F 400V/ 16A - vol. vývod	
☐ jiné	
☐ 1F 230V/16A - nábytek	
☐ jiné	
● datová zásuvka	(14PC + 2T) 8
☐ jiné	

30.07.2012

239 - pracovna (doktorandi)

STAVBA	STUPEŇ	ČÍSLO PS - SO	ČÁST	VÝKRES	REVIZE
BIO	DPV	I 003	01	239	01

1 příprava na AV techniku v podhledu
- na stěně umístěn LCD 50"

2 přípojné místo AV techniky (podlahová krabice)

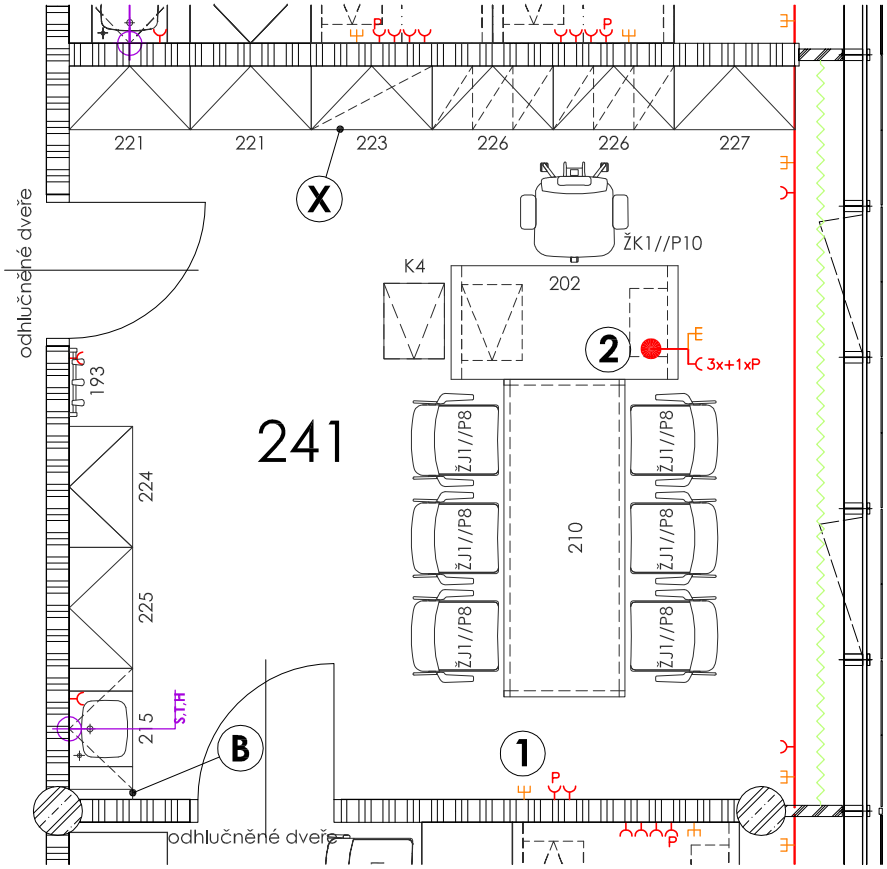

Poznámky:

B doplnění blendáže

X kopletní sestavu nutno doměřit dle skutečných rozměrů na stavbě

obecné požadavky

● vnější vlivy (dle ČSN 332000-3)	N
☐ ÚTZ (dle ČSN EN 12128 a nař.vlády č.523/2002Sb.)	-
☐ požadovaná teplota	-
☐ VZT, filtrace (přívod/odvod)	-
☐ chlazení	-
● povrchy stěn	vertikální stínící lamely, malba
● podlaha	linoleum, sokl linol. - 100 mm
● typ podhledu, výška	rastrový - 2800 mm
☐ podlahová vpusť	-

přístrojové vybavení

	230V	400V	plyn	přívod studené vody	přívod demi vody	odpad - splašková kanalizace	odpad - chemická kanalizace	stolní provedení	odtah	antivibrační podstavec	příkon (>1kW)	emise tepla (>1kW)	hmotnost (>50kg)	transportní průchod (>0,75 x 0,75 x 1,5m)
● LCD 50"	●										-	-	-	-
☐														
☐														
☐														
☐														
☐														
☐														
☐														

přivedená média

	počet kusů	centrální zdroj	tlak.láhve - místní	tlak.láhve - rozvod
● voda studená (S)	1	●	☐	☐
● voda teplá (T)	1	●	☐	☐
☐ demi voda (W)		☐	☐	☐
☐ uz. okruh chl. vody (UOCHV)		☐	☐	☐
☐ zemní plyn (P)		☐	☐	☐
☐ dusík (N)		☐	☐	☐
☐ stlačený vzduch (SV)		☐	☐	☐
☐ vakuum (VAC)		☐	☐	☐
☐ oxid uhličitý (CO_2)		☐	☐	☐
☐ kyslík (O_2)		☐	☐	☐
☐ vodík (H_2)		☐	☐	☐
☐ helium (He)		☐	☐	☐
☐ chlor (Cl_2)		☐	☐	☐
☐ argon (Ar)		☐	☐	☐
☐ jiné		☐	☐	☐

el.zásuvky

	počet
● 1F 230V/16A	8
● 1F 230V/16A - P	2
☐ 1F 230V/16A - N	
☐ 1F 230V/16A - UPS	
☐ 3F 400V/ 16A	
☐ 1F 230V/ 16A - vol. vývod	
☐ 3F 400V/ 16A - vol. vývod	
☐ jiné	
☐ 1F 230V/16A - nábytek	
☐ jiné	
● datová zásuvka	(6PC + 1T) 4
☐ jiné	

10.08.2012

241 - pracovna (vedoucí ústavu)

STAVBA	STUPEŇ	ČÍSLO PS - SO	ČÁST	VÝKRES	REVIZE
BIO	DPV	I 003	01	241	03

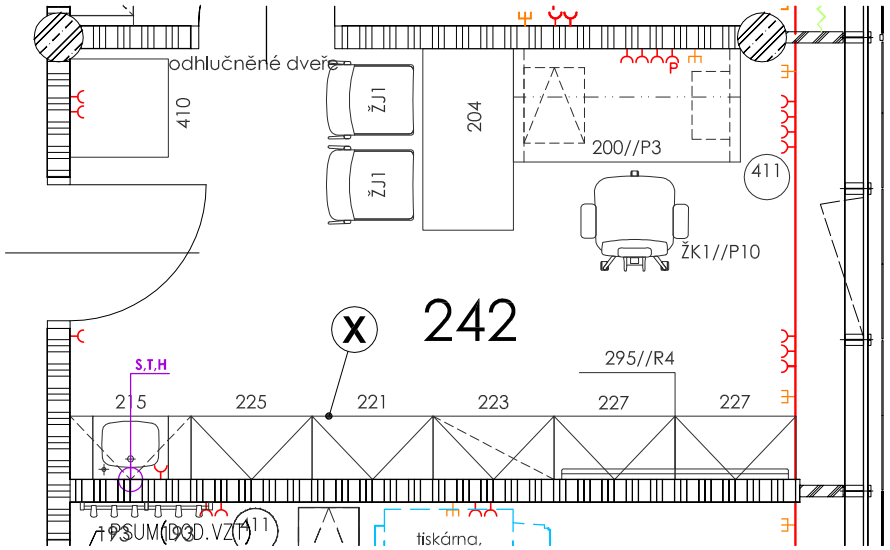

Poznámky:

X **kompletní sestavu nutno doměřit dle skutečných rozměrů na stavbě**

obecné požadavky

● vnější vlivy (dle ČSN 332000-3)	N
☐ ÚTZ (dle ČSN EN 12128 a nař.vlády č.523/2002Sb.)	-
☐ požadovaná teplota	-
☐ VZT, filtrace (přívod/odvod)	-
☐ chlazení	-
● povrchy stěn	malba
● podlaha	linoleum, sokl linol. - 100 mm
● typ podhledu, výška	rastrový - 2800 mm
☐ podlahová vpusť	-

přístrojové vybavení

	230V	400V	plyn	přívod studené vody	přívod demi vody	odpad - splašková kanalizace	odpad - chemická kanalizace	stolní provedení	odtah	antivibrační podstavec	příkon (>1kW)	emise tepla (>1kW)	hmotnost (>50kg)	transportní průchod (>0,75 x 0,75 x 1,5m)
☐														
☐														
☐														
☐														
☐														
☐														
☐														
☐														

přivedená média

	počet kusů	centrální zdroj	tlak.láhve - místní	tlak.láhve - rozvod
● voda studená (S)	1	●	☐	☐
● voda teplá (T)	1	●	☐	☐
☐ demi voda (W)		☐	☐	☐
☐ uz. okruh chl. vody (UOCHV)		☐	☐	☐
☐ zemní plyn (P)		☐	☐	☐
☐ dusík (N)		☐	☐	☐
☐ stlačený vzduch (SV)		☐	☐	☐
☐ vakuum (VAC)		☐	☐	☐
☐ oxid uhličitý (CO_2)		☐	☐	☐
☐ kyslík (O_2)		☐	☐	☐
☐ vodík (H_2)		☐	☐	☐
☐ helium (He)		☐	☐	☐
☐ chlor (Cl_2)		☐	☐	☐
☐ argon (Ar)		☐	☐	☐
☐ jiné		☐	☐	☐

el.zásuvky

	počet
● 1F 230V/16A	14
● 1F 230V/16A - P	1
☐ 1F 230V/16A - N	
☐ 1F 230V/16A - UPS	
☐ 3F 400V/ 16A	
☐ 1F 230V/ 16A - vol. vývod	
☐ 3F 400V/ 16A - vol. vývod	
☐ jiné	
☐ 1F 230V/16A - nábytek	
☐ jiné	
● datová zásuvka	(4PC + 2T) 3
☐ jiné	

03.10.2012

242 - sekretariát

STAVBA	STUPEŇ	ČÍSLO PS - SO	ČÁST	VÝKRES	REVIZE
BIO	DPV	I 003	01	242	02

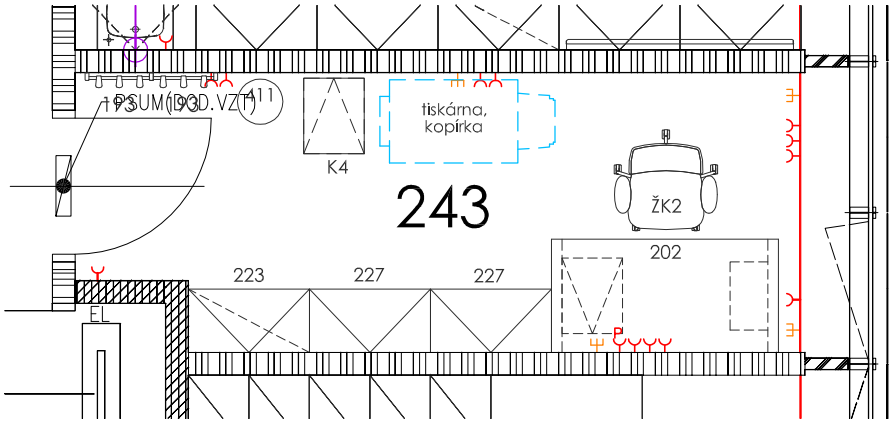

obecné požadavky

● vnější vlivy (dle ČSN 332000-3)	N
☐ ÚTZ (dle ČSN EN 12128 a nař.vlády č.523/2002Sb.)	-
☐ požadovaná teplota	-
● VZT, filtrace (přívod/odvod)	ano
☐ chlazení	-
● povrchy stěn	malba
● podlaha	linoleum, sokl linol. - 100 mm
● typ podhledu, výška	rastrový - 2800 mm
☐ podlahová vpusť	-

přístrojové vybavení

	230V	400V	plyn	přívod studené vody	přívod demi vody	odpad - splašková kanalizace	odpad - chemická kanalizace	stolní provedení	odtah	antivibrační podstavec	příkon (>1kW)	emise tepla (>1kW)	hmotnost (>50kg)	transportní průchod (>0,75 x 0,75 x 1,5m)
☐														
☐														
☐														
☐														
☐														
☐														
☐														
☐														

přivedená média

	počet kusů	centrální zdroj	tlak.láhve - místní	tlak.láhve - rozvod
☐ voda studená (S)		☐	☐	☐
☐ voda teplá (T)		☐	☐	☐
☐ demi voda (W)		☐	☐	☐
☐ uz. okruh chl. vody (UOCHV)		☐	☐	☐
☐ zemní plyn (P)		☐	☐	☐
☐ dusík (N)		☐	☐	☐
☐ stlačený vzduch (SV)		☐	☐	☐
☐ vakuum (VAC)		☐	☐	☐
☐ oxid uhličitý (CO_2)		☐	☐	☐
☐ kyslík (O_2)		☐	☐	☐
☐ vodík (H_2)		☐	☐	☐
☐ helium (He)		☐	☐	☐
☐ chlor (Cl_2)		☐	☐	☐
☐ argon (Ar)		☐	☐	☐
☐ jiné		☐	☐	☐

el.zásuvky

	počet
● 1F 230V/16A	12
● 1F 230V/16A - P	1
☐ 1F 230V/16A - N	
☐ 1F 230V/16A - UPS	
☐ 3F 400V/ 16A	
☐ 1F 230V/ 16A - vol. vývod	
☐ 3F 400V/ 16A - vol. vývod	
☐ jiné	
☐ 1F 230V/16A - nábytek	
☐ jiné	
● datová zásuvka	(5PC + 1T) 4
☐ jiné	

04.05.2012

243 - kopírka, tiskárna

STAVBA	STUPEŇ	ČÍSLO PS - SO	ČÁST	VÝKRES	REVIZE
BIO	DPV	I 003	01	243	00

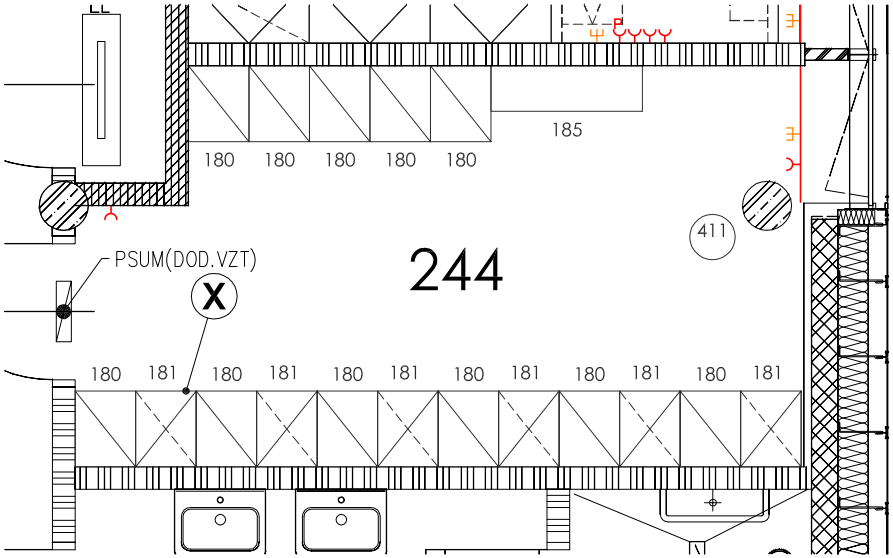

Poznámky:

X **kompletní setavu nutno doměřit dle skutečných rozměrů na stavbě**

Šatna bude sloužit jen studentům, personál pavilonu má šatní skříně v příslušných pracovnách

obecné požadavky

● vnější vlivy (dle ČSN 332000-3)	N
☐ ÚTZ (dle ČSN EN 12128 a nař.vlády č.523/2002Sb.)	-
☐ požadovaná teplota	-
● VZT, filtrace (přívod/odvod)	ano
☐ chlazení	-
● povrchy stěn	malba
● podlaha	linoleum, sokl linol. - 100 mm
● typ podhledu, výška	rastrový - 2800 mm
☐ podlahová vpusť	-

přístrojové vybavení

	230V	400V	plyn	přívod studené vody	přívod demi vody	odpad - splašková kanalizace	odpad - chemická kanalizace	stolní provedení	odtah	antivibrační podstavec	příkon (>1kW)	emise tepla (>1kW)	hmotnost (>50kg)	transportní průchod (>0,75 x 0,75 x 1,5m)
☐														
☐														
☐														
☐														
☐														
☐														
☐														
☐														

přivedená média

	počet kusů	centrální zdroj	tlak.láhve - místní	tlak.láhve - rozvod
☐ voda studená (S)		☐	☐	☐
☐ voda teplá (T)		☐	☐	☐
☐ demi voda (W)		☐	☐	☐
☐ uz. okruh chl. vody (UOCHV)		☐	☐	☐
☐ zemní plyn (P)		☐	☐	☐
☐ dusík (N)		☐	☐	☐
☐ stlačený vzduch (SV)		☐	☐	☐
☐ vakuum (VAC)		☐	☐	☐
☐ oxid uhličitý (CO_2)		☐	☐	☐
☐ kyslík (O_2)		☐	☐	☐
☐ vodík (H_2)		☐	☐	☐
☐ helium (He)		☐	☐	☐
☐ chlor (Cl_2)		☐	☐	☐
☐ argon (Ar)		☐	☐	☐
☐ jiné		☐	☐	☐

el.zásuvky

	počet
● 1F 230V/16A	2
☐ 1F 230V/16A - P	
☐ 1F 230V/16A - N	
☐ 1F 230V/16A - UPS	
☐ 3F 400V/ 16A	
☐ 1F 230V/ 16A - vol. vývod	
☐ 3F 400V/ 16A - vol. vývod	
☐ jiné	
☐ 1F 230V/16A - nábytek	
☐ jiné	
● datová zásuvka	(1PC + 1T) 1
☐ jiné	

30.07.2012

244 - šatna ženy - studenti

STAVBA	STUPEŇ	ČÍSLO PS - SO	ČÁST	VÝKRES	REVIZE
BIO	DPV	I 003	01	244	02