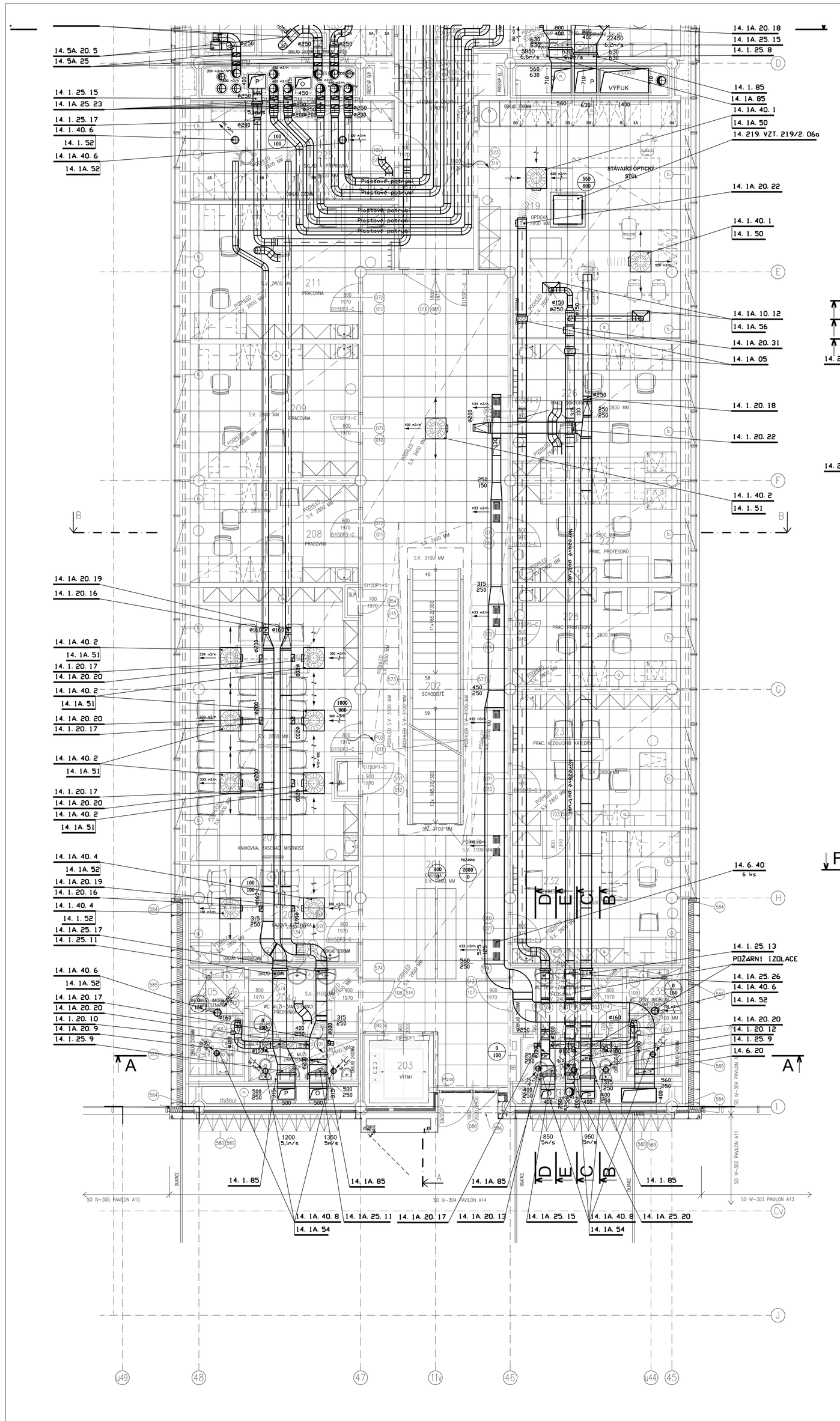

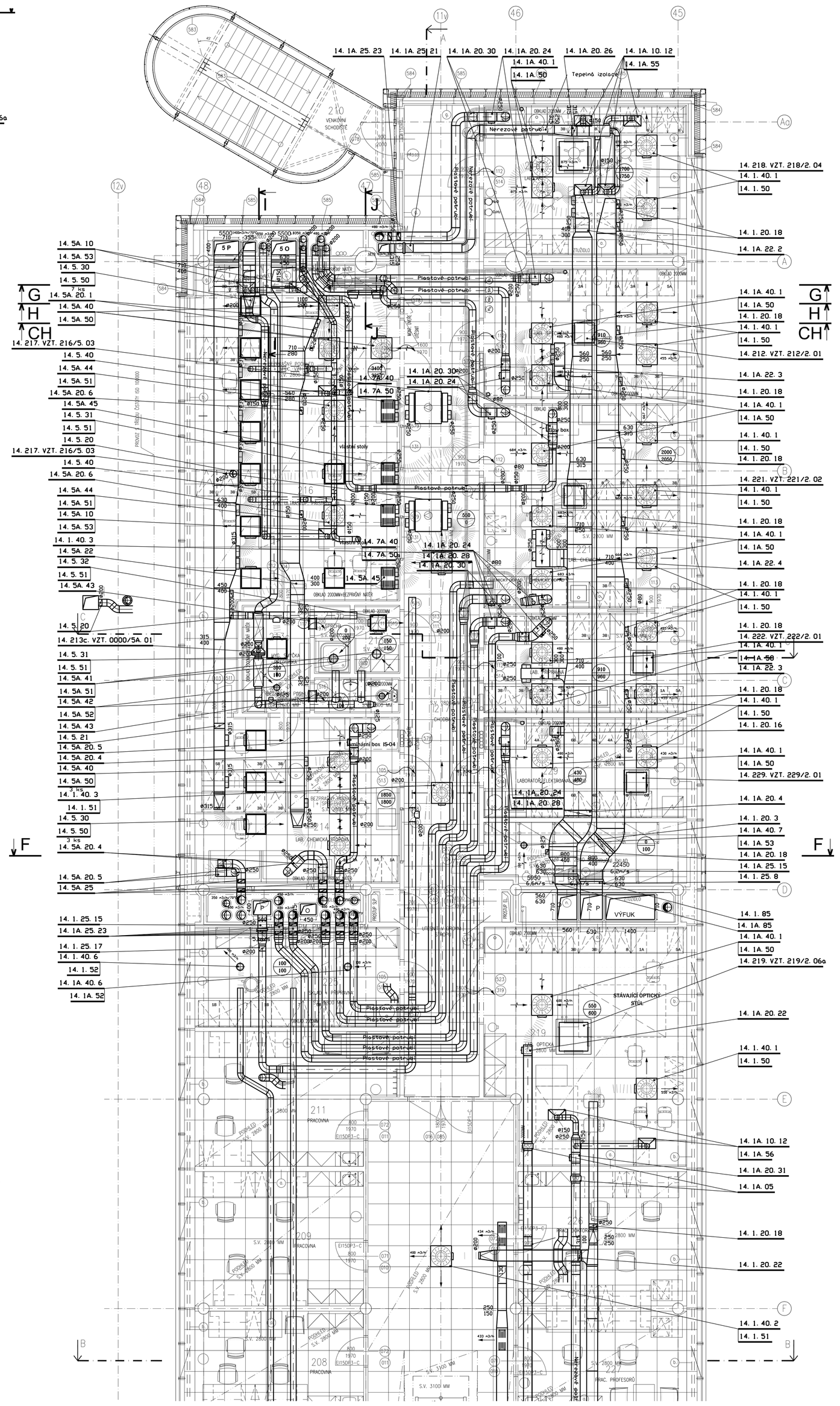

ŘEZ A-A

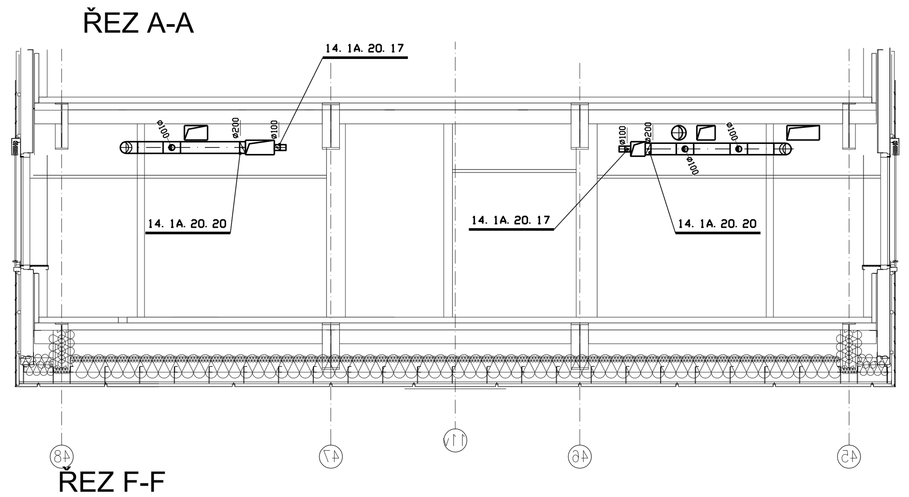

ŘEZ F-F

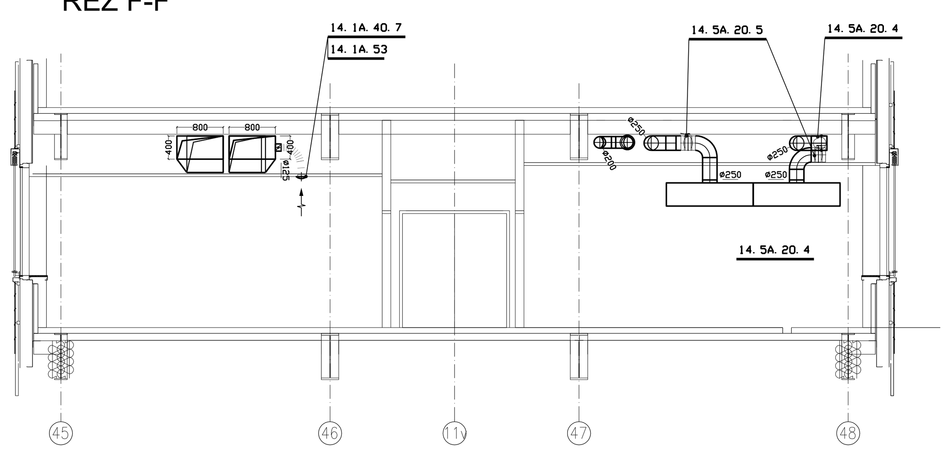

ŘEZ G-G

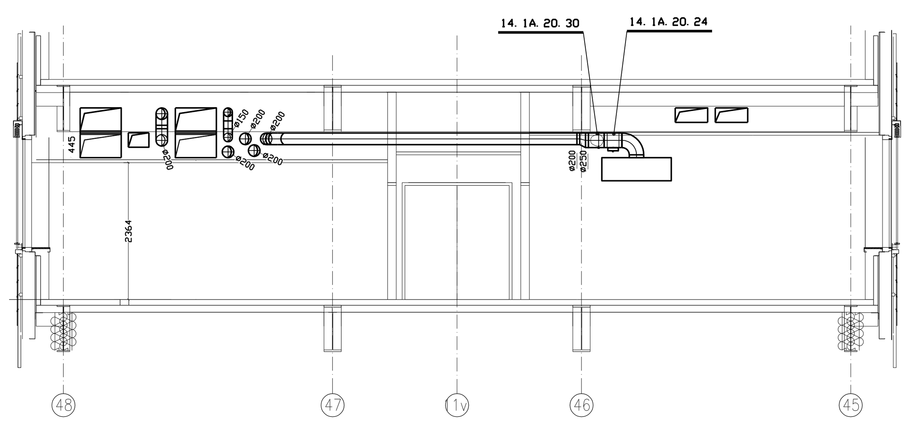

ŘEZ H-H

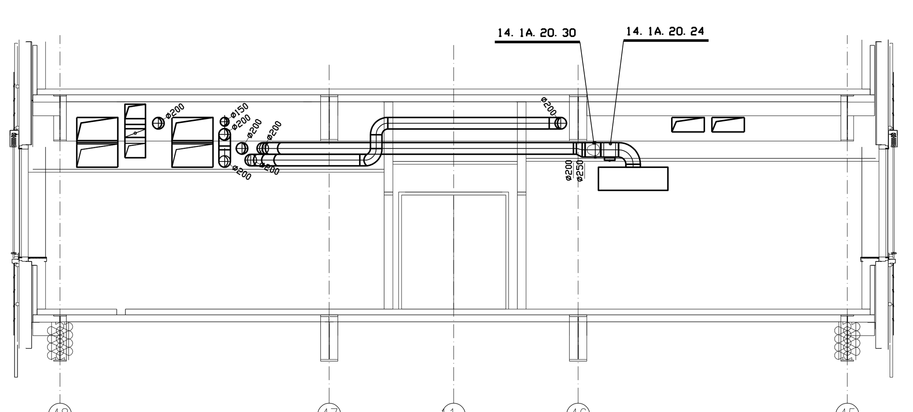

ŘEZ CH-CH

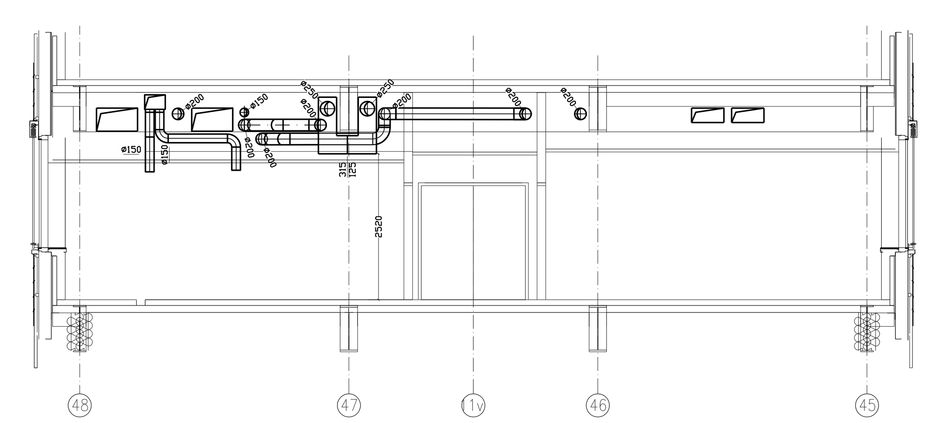

ŘEZ C-C

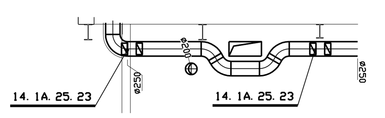

ŘEZ B-B

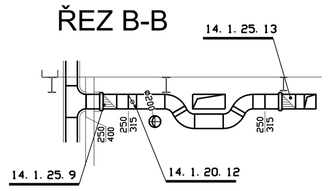

ŘEZ D-D

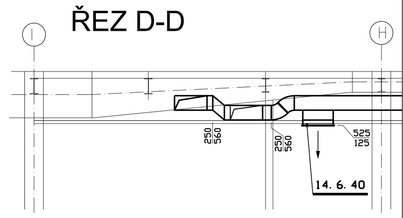

ŘEZ E-E

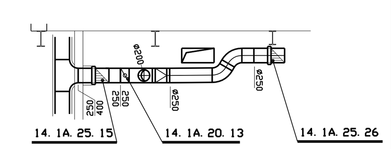

LEGENDA MÍSTNOSTÍ

Č.ČL. MÍSTNOSTI	NÁZEV	PODLAHA	STĚNA	STROP	PLOCHA	OBJEM
[illegible]	[illegible]	[illegible]	[illegible]	[illegible]	[illegible]	[illegible]

UNIVERZITNÍ KAMPUS

BRNO-BOHUNICE, ČESKÁ REPUBLIKA

INVESTOR / OBJEDNATEL	MASARYKOVA UNIVERZITA
ZASTOUPCE / REPREZENTANT	MARTIN ZACHARNÍK
MANAŽER PROJEKTU PROJ. MANAGER	
ZASTOUPCE / REPREZENTANT	
GENERÁLNÍ DODAVATEL	SKANSKA
ZASTOUPCE / REPREZENTANT	ROMAN MAČÁK
GENERÁLNÍ PROJEKTANT / ARCHITEKT	A PLUS s.r.o.
HLAV. PROJEKTU / PROJECT MANAGER	JIŘÍ MACHÁČEK
PŘÍPRAV. DOKUMENTACE / COMPILER	Ing. JAROSLAV MIESTIČ

Půdorys 2.np

A PLUS s.r.o.
ČESKÁ 13, 602 00 BRNO - CZ

JAROMÍR ČERNÝ KAREL TUZA PETR UHLÍŘ

DÝMAR / PROJEKT	UKB - AVVA, FÁZE F
ČÍSLO ZAKÁZKY / ARCHIVNÍ NO.	3009 - 30
STUPEŇ / PHASE	DSP
NÁZEV PS - SO / BUILDING TITLE	SO IV - 304 - PAVILÓN A14
ČÁST / PART	09 - VZDUCHOTECHNIKA

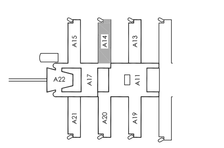

NÁZEV VÝKRESU / DRAWING TITLE	PŮDORYS 2.NP
HLAV. PROJEKTANT / CHIEF DESIGNER	JAROSLAV MIESTIČ
VYPRACOVAL / PREPARED BY	ROSTISLAV BAŠIŠTA
DATUM / DATE	2010 - 02 - 10
FORMÁT / FORMAT	24 + A4
MĚŘÍTKO / SCALE	1 : 50

UKB F	DSP	D 304	09	004	00
PROJEKT	STUPEŇ	OBJEKT	BRANŠA	NÁZ.	VERZE

UKB F - Univerzitní kampus Bohunice, fáze F