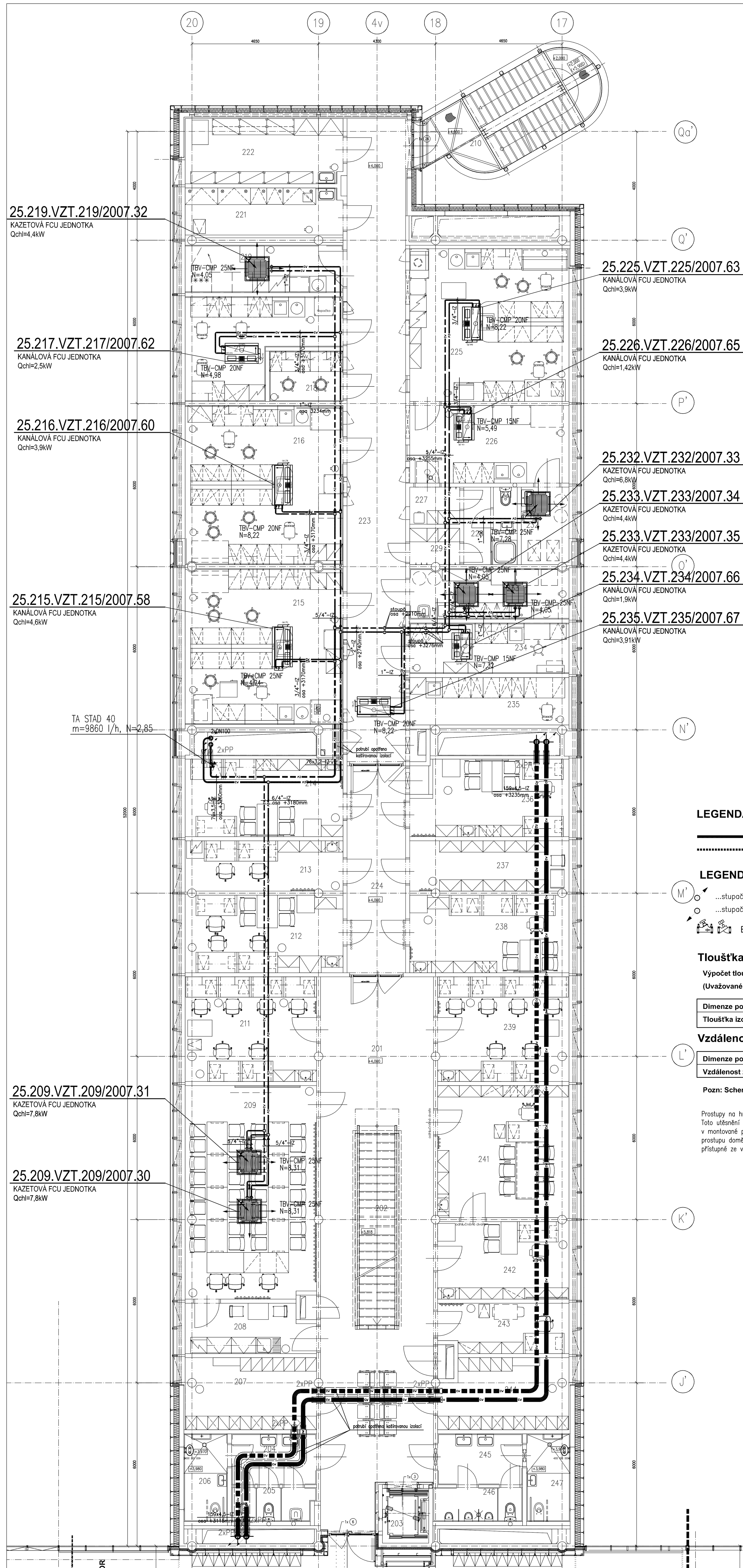

LEGENDA MÍSTNOSTÍ

Č.M.	ÚČEL MÍSTNOSTI	PLOCHA m²	PODLAHA KÓD	PODLAHA POPIS	POVRCH. ÚPRAVA	PODHLED KÓD	PODHLED POPIS	POZNÁMKA
201	CHODBA	71,22	L1	SOKL LINOL. V=100 LINOLEUM		P4 P5	RASTROVÝ s.v. 2800 SDK PLNÝ s.v. 3100	
202	SCHODIŠTĚ	10,75	L2	LINOLEUM				
203	VÝTAH							
204	PŘEDSÍŇ WC ŽENY	5,98	K6	KERAMICKÁ DLAŽBA	KER. OBKL. V=2370	P2	RASTROVÝ s.v.2370	
205	WC ŽENY + ÚKLID	3,94	K6	KERAMICKÁ DLAŽBA	KER. OBKL. V=2370	P2	RASTROVÝ s.v.2370	
206	WC-ŽENY-IMOBILNÍ +SPRCHA	3,00 2,28	K2 K8	KERAMICKÁ DLAŽBA	KER. OBKL. V=2370	P2	RASTROVÝ s.v.2370	
207	ŠATNA STUDENTI – MUŽI	12,82	L1	SOKL LINOL. V=100 LINOLEUM		P2	RASTROVÝ s.v.2765	
208	ČAJOVÁ KUCHYŇKA –	8,34	L1	SOKL LINOL. V=100 LINOLEUM	KER.OBKL.LINKA V=600, V=2000 MM ZA UMYV.	P2	RASTROVÝ s.v.2765	
209	SEMINÁRNÍ MÍSTNOST	37,82	L1	SOKL LINOL. V=100 LINOLEUM		P1	RASTROVÝ s.v.2765	VERTIKÁLNÍ STÍNÍCÍ LAMELY
210	VENKOVNÍ SCHODIŠTĚ							
211	PRACOVNA(DIPLOMANTI)	18,48	L1	SOKL LINOL. V=100 LINOLEUM		P2	RASTROVÝ s.v.2800	
212	PRACOVNA(POSTDOKTORANDI)	16,63	L1	SOKL LINOL. V=100 LINOLEUM		P2	RASTROVÝ s.v.2800	
213	PRACOVNA(LABORANTKY)	10,83	L1	SOKL LINOL. V=100 LINOLEUM		P2	RASTROVÝ s.v.2800	
214	PRACOVNA(DOCENT)	16,67	L1	SOKL LINOL. V=100 LINOLEUM		P2	RASTROVÝ s.v.2800	
215	LABORATOŘ – MOLEKULÁRNÍ BIOLOGIE (DIPLOMANTI)	33,40	S8	SOKL FABION STĚRKA(CHEM.ODOL.)	KER. OBKL. V=2000	P7	RASTROVÝ PODHLED TĚSNĚNÝ s.v.2800	UTZ2, GMO II
216	LABORATOŘ – MOLEKULÁRNÍ BIOLOGIE PROKARYOT	34,03	S8	SOKL FABION STĚRKA(CHEM.ODOL.)	KER. OBKL. V=2000	P7	RASTROVÝ PODHLED TĚSNĚNÝ s.v.2760	UTZ2, GMO II
217	LABORATOŘ PŘÍSTROJOVÁ	16,77	S8	SOKL FABION STĚRKA(CHEM.ODOL.)	KER. OBKL. V=2000	P7	RASTROVÝ PODHLED TĚSNĚNÝ s.v.2760	UTZ2, GMO II
218	LABORATOŘ PCR	5,13	S8	SOKL FABION STĚRKA(CHEM.ODOL.)	KER. OBKL. V=2000	P7	RASTROVÝ PODHLED TĚSNĚNÝ s.v.2760	UTZ2, GMO II
219	SBÍRKA MIKROBIÁLNÍCH KULTUR	10,12	S8	SOKL FABION STĚRKA(CHEM.ODOL.)	KER. OBKL. V=2000	P7	RASTROVÝ PODHLED TĚSNĚNÝ s.v.2765	UTZ2, GMO II
220	NEOBSAZENO							
221	SKLAD – CHEMIKÁLIE	10,09	S8	SOKL FABION STĚRKA(CHEM.ODOL.)	KER. OBKL. V=2000 ZA UMYVADLEM	P2	RASTROVÝ s.v.2800	
222	SKLAD (LABORATORNÍ SKLO)	13,95	L1	SOKL LINOL. V=100 LINOLEUM	KER. OBKL. V=2000 ZA UMYVADLEM	P2	RASTROVÝ s.v.2800	
223	CHODBA	51,38	L1	SOKL LINOL. V=100 LINOLEUM		P2	RASTROVÝ s.v.2510	
224	CHODBA	16,50	L1	SOKL LINOL. V=100 LINOLEUM		P2	RASTROVÝ s.v.2455	
225	LABORATOŘ – GMO A VIRY	32,98	S4	SOKL FABION STĚRKA(CHEM.ODOL.)	OMYV. NÁTĚR V=2800	P7	RASTROVÝ PODHLED TĚSNĚNÝ s.v.2800/2670	UTZ3, GMO II
226	LABORATOŘ – GMO(KULTIVACE)	16,67	S4	SOKL FABION STĚRKA(CHEM.ODOL.)	OMYV. NÁTĚR V=2800	P7	RASTROVÝ PODHLED TĚSNĚNÝ s.v.2760	UTZ3, GMO II
227	HYGIENICKÁ SMYČKA	2,74	K6	KERAMICKÁ DLAŽBA	OMYV. NÁTĚR V=2400	P7	RASTROVÝ PODHLED TĚSNĚNÝ s.v.2400	GMO II UTZ3
228	HYGIENICKÁ SMYČKA	3,97	K6	KERAMICKÁ DLAŽBA	OMYV. NÁTĚR V=2400	P7	RASTROVÝ PODHLED TĚSNĚNÝ s.v.2400	GMO II UTZ3
229	HYGIENICKÁ SMYČKA	2,65	K6	KERAMICKÁ DLAŽBA	OMYV. NÁTĚR V=2400	P7	RASTROVÝ PODHLED TĚSNĚNÝ s.v.2400	GMO II UTZ2
231	HYGIENICKÁ SMYČKA	1,47	K6	KERAMICKÁ DLAŽBA	OMYV. NÁTĚR V=2400	P7	RASTROVÝ PODHLED TĚSNĚNÝ s.v.2400	GMO II UTZ2
232	AUTOKLÁVY	5,10	S8	SOKL FABION STĚRKA(CHEM.ODOL.)	OMYV. NÁTĚR V=2800	P7	RASTROVÝ PODHLED TĚSNĚNÝ s.v.2760	UTZ 3,GMO II
233	UMÝVÁRNA SKLA, VARNA	10,94	K6	KERAMICKÁ DLAŽBA	KER. OBKL. V=2000	P7	RASTROVÝ PODHLED TĚSNĚNÝ s.v.2765	UTZ2
234	VÁHOVNA, PŘÍPRAVNA	10,96	S8	SOKL FABION STĚRKA(CHEM.ODOL.)	KER. OBKL. V=2000	P2	RASTROVÝ S.V. 2800	
235	LABORATOŘ SEPARAČ. METOD	10,26	S8	SOKL FABION STĚRKA(CHEM.ODOL.)	OMYV. NÁTĚR V=2800	P7	RASTROVÝ PODHLED TĚSNĚNÝ s.v.2800	FYZIKÁLNÍ ZATEMNĚNÍ UTZ2
236	PRACOVNA (DOCENT)	15,58	L1	SOKL LINOL. V=100 LINOLEUM		P2	RASTROVÝ s.v.2800	
237	ARCHIV	10,94	L1	SOKL LINOL. V=100 LINOLEUM		P2	RASTROVÝ s.v.2765	
238	PRACOVNA (PROFESOR)	16,79	L1	SOKL LINOL. V=100 LINOLEUM		P2	RASTROVÝ s.v.2765	
239	PRACOVNA (DOKTORANDI)	18,48	L1	SOKL LINOL. V=100 LINOLEUM		P2	RASTROVÝ s.v.2800	
241	PRACOVNA (VEDOUCÍ ÚSTAVU)	23,39	L1	SOKL LINOL. V=100 LINOLEUM		P2	RASTROVÝ s.v.2800	VERTIKÁLNÍ STÍNÍCÍ LAMELY
242	SEKRETARIÁT	13,88	L1	LINOLEUM		P2	RASTROVÝ s.v.2765	
243	KOPÍRKA, TISKÁRNA	8,55	L1	SOKL LINOL. V=100 LINOLEUM		P2	RASTROVÝ s.v.2765	
244	ŠATNA STUDENTI – ŽENY	12,11	L1	SOKL LINOL. V=100 LINOLEUM		P2	RASTROVÝ s.v.2765	
245	PŘEDSÍŇ WC MUŽI	5,98	K6	KERAMICKÁ DLAŽBA	KER. OBKL. V=2370	P2	RASTROVÝ s.v.2370	
246	WC MUŽI + PISOÁRY	4,25	K2	KERAMICKÁ DLAŽBA	KER. OBKL. V=2370	P2	RASTROVÝ s.v.2370	
247	WC-MUŽI-IMOBILNÍ + SPRCHA	3,00 2,28	K2 K8	KERAMICKÁ DLAŽBA	KER. OBKL. V=2370	P2	RASTROVÝ s.v.2370	
248	SPOJOVACÍ CHODBA	76,84	L5	SOKL LINOL. V=100 LINOLEUM		P4	RASTROVÝ s.v.2800	

LEGENDA POTRUBÍ: SYSTEM: MATERIAL: IZOLACE:

	SYSTEM	MATERIAL	IZOLACE
——— (plná čára)	CHL. VODA PŘÍVOD 6°C	Ocel	Kaučuková izolace
········ (tečkovaná čára)	CHL. VODA ZPÁTEČKA 12°C	Ocel	Kaučuková izolace

LEGENDA SYMBOLŮ / LEGEND SYMBOLS:

...stupačka směr zhora dolů

...stupačka směr zespodu nahoru

BV ...ventil vyvažovací / balance valve

Tloušťka tepelné izolace potrubí CHL dle dimenze:

Výpočet tloušťky tepelné izolace dle vyhl.193/2007 Sb.

(Uvažované parametry: dT=6/12°C, Tout=15°C, Ae=10, rh=45%, Liz=0,035W/mK)

Dimenze potrubí [DN]	15	20	25	32	40	50	65	80	100	125	150	200
Tloušťka izolace [mm]	19	19	19	19	19	26	26	26	26	26	26	26

Vzdálenosti upevnění (rozteč uložení závěsů)

Dimenze potrubí [DN]	15	20	25	32	40	50	65	80	100	125	150	200
Vzdálenost závěsů v m	1,6	1,85	2,15	2,5	2,6	3,0	3,5	3,8	4,0	4,0	4,0	4,0

Pozn: Schema zapojení VZT jednotek a FCU viz samostatný výkres

Prostupy na hranici bariéry mezi prostory ÚTZ3 a jinými nechráněnými prostory je nutné vzduchotěsně utěsnit. Toto utěsnění zajistí profese CHL. Profese CHL se napojí na parotěsnou izolaci (dodávka Stavby) umístěnou v montované příčce. Jako vhodné řešení je umístění parotěsné izolace do přírubového spoje potrubí (přizpůsobení prostupu doměrem). Případné netěsnosti zatmelit trvale pružným silikonovým tmelem. V případech kdy je potrubí přístupné ze všech stran lze použít nalepovací fólie k připevnění izolace k potrubí.

PODROBNOST ULOŽENÍ POTR. V ŠACHTĚ CHL
PODROBNOST KOTVÍCÍHO OCEL.PRVKU
M 1:50

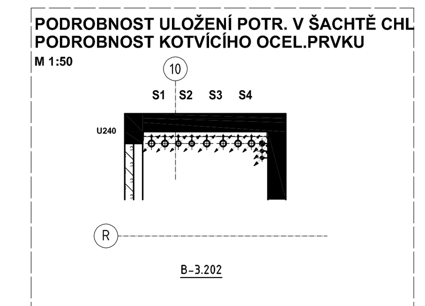

VZOROVÉ ŘEŠENÍ PEVNÉHO BODU
M 1:25

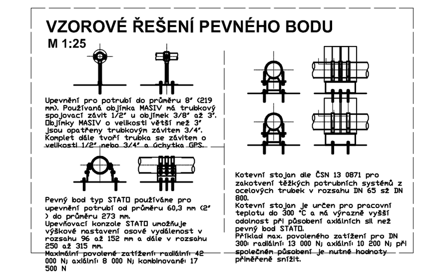

UNIVERZITNÍ KAMPUS
BRNO-BOHUNICE, ČESKÁ REPUBLIKA

INVESTOR	MASARYKOVA UNIVERZITA
GENERÁLNÍ DODAVATEL	IMOS BRNO a.s. + SYNER MORAVA a.s.
MANAŽER PROJEKTU	ARCHDESIGN, s.r.o.
GENERÁLNÍ PROJEKTANT	A PLUS a. s.
PŘÍMÝ ZPRACOVATEL	SUBTECH, s.r.o.

A PLUS a.s.
NETROUFALKY 797/7
625 00 BRNO - CZ

JAROMÍR ČERNÝ KAREL TUZA PETR UHLÍŘ

REVIZE	
00	2013 - 10 - 18
01	
02	
03	

VYPRACOVAL	LENKA SKOŘEPOVÁ
VED. PROJEKTANT	ANTONÍN KAŠPAR

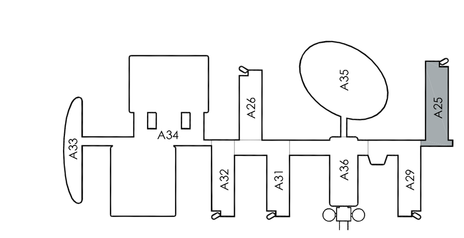

±0,000 = 281,700 BPV

ČÍSLO ZAKÁZKY	3120 - 37
STAVBA	CESEB
STUPEŇ	DSP
NÁZEV PS - SO	SO III 302 - PAVILON A25
ČÁST	07 - ROZVODY CHLADU
NÁZEV VÝKRESU	PŮDORYS 2.NP
DATUM	2013 - 10 - 18
FORMÁT	8 × A4
MĚŘÍTKO	1:100

STAVBA	STUPEŇ	ČÍSLO PS - SO	ČÁST	VÝKRES	REVIZE
BIO	DSP	F 302	07	005	00