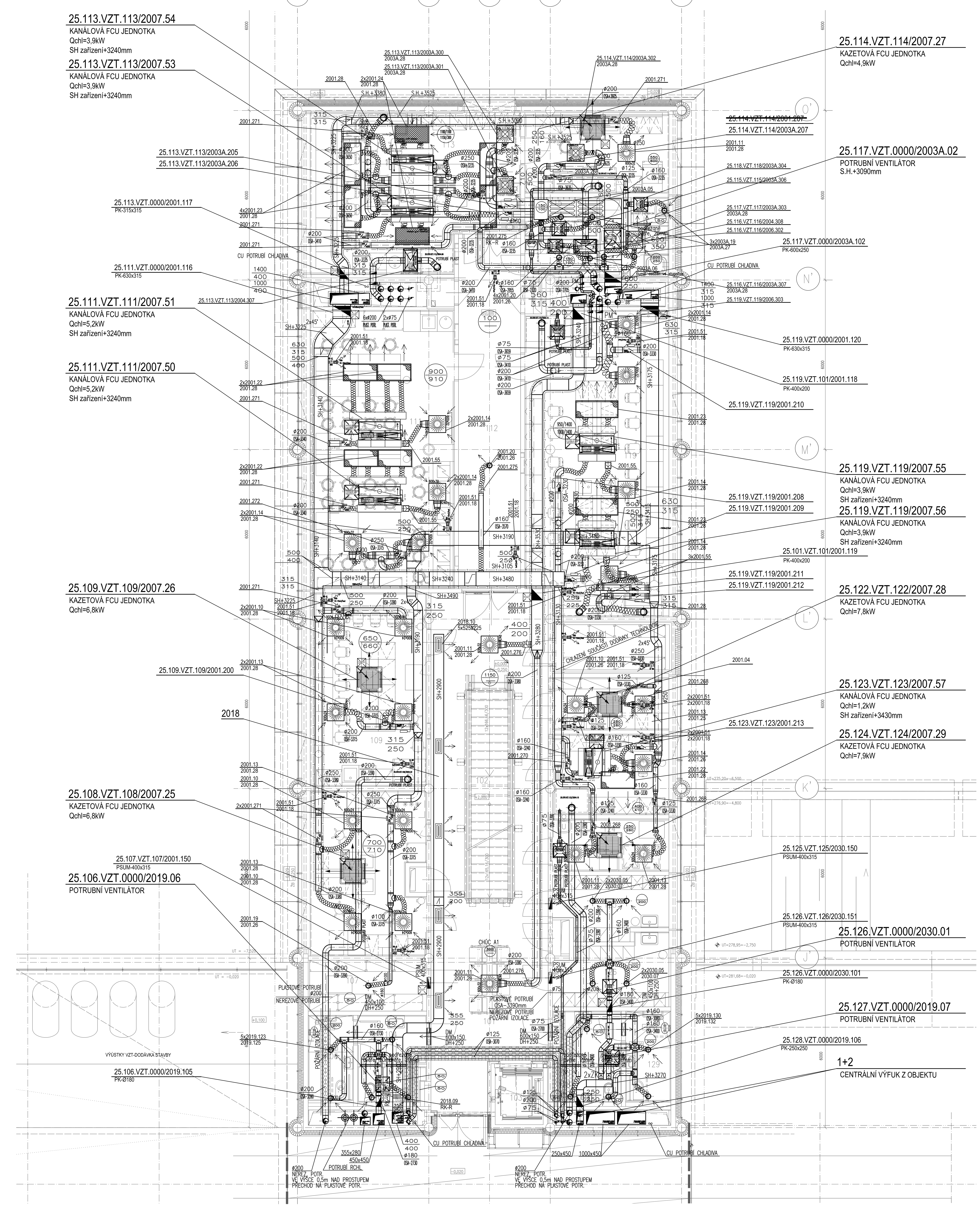

LEGENDA MÍSTNOSTÍ

Č.M.	ÚČEL MÍSTNOSTI	PLOCHA m²	PODLAHA KÓD	PODLAHA POPIS	POVRCH. ÚPRAVA	PODHLED KÓD	PODHLED POPIS	POZNÁMKA
101	CHODBA	61,72	L6	SOKL LINOL. V=100 LINOLEUM		P4 P5	RASTROVÝ s.v. 2800 SDK PLNÝ s.v. 3100	
102	SCHODIŠTĚ	11,18	L2	LINOLEUM				
103	VÝTAH							
104	PŘEDSÍŇ WC ŽENY	4,35	K10	KERAMICKÁ DLAŽBA	KER. OBKL. V=2370	P2	RASTROVÝ s.v. 2370	
105	WC ŽENY + ÚKLID	3,02	K10	KERAMICKÁ DLAŽBA	KER. OBKL. V=2370	P2	RASTROVÝ s.v. 2370	
106	WC–ŽENY–IMOBILNÍ +SPRCHA	3,08 2,00	K9 K13	KERAMICKÁ DLAŽBA	KER. OBKL. V=2370	P2	RASTROVÝ s.v. 2370	
107	SKLAD(LABORATORNÍ POMŮCKY)	7,59	L6	SOKL LINOL. V=100 LINOLEUM		P2	RASTROVÝ s.v. 3000	
108	LABORATOŘ – PŘÍSTROJOVÁ	23,30	S10	SOKL FABION STĚRKA(CHEM.ODOL.)	KER. OBKL. V=2000	P7	RASTROVÝ PODHLED TĚSNĚNÝ s.v. 3000	UTZ2
109	MIKROSKOPICKÉ PRAKTIKUM	28,38	K10	KERAMICKÁ DLAŽBA	KER. OBKL. V=2000	P1	RASTROVÝ s.v. 3000	FYZIKÁLNÍ ZATEMNĚNÍ UTZ2
110	VENKOVNÍ SCHODIŠTĚ							
111	ZÁKLADNÍ PRAKTIKUM	50,35	S10	SOKL FABION STĚRKA(CHEM.ODOL.)	KER. OBKL. V=2000	P7	RASTROVÝ PODHLED TĚSNĚNÝ s.v. 2900	STÍNICÍ MOTOR. ROLETY UTZ2
112	CHODBA	27,44	L6	SOKL LINOL. V=100 LINOLEUM		P4	RASTROVÝ s.v. 2800	
113	LABORATOŘ–PRAKTIKUM GMO	39,66	S10	SOKL FABION STĚRKA(CHEM.ODOL.)	KER. OBKL. V=2000	P7	RASTROVÝ PODHLED TĚSNĚNÝ s.v. 2910	UTZ3,GMO II
114	VARNA + STERILIZACE	14,51	S10	SOKL FABION STĚRKA(CHEM.ODOL.)	KER. OBKL. V=2000	P7	RASTROVÝ PODHLED TĚSNĚNÝ s.v. 2960	UTZ3,GMO II
115	HYGIENICKÁ SMYČKA	3,68	K10	KERAMICKÁ DLAŽBA	KER. OBKL. V=2370	P7	RASTROVÝ PODHLED TĚSNĚNÝ s.v. 2370	UTZ3
116	HYGIENICKÁ SMYČKA	3,66	K10	KERAMICKÁ DLAŽBA	KER. OBKL. V=2370	P7	RASTROVÝ PODHLED TĚSNĚNÝ s.v. 2370	UTZ2
117	HYGIENICKÁ SMYČKA	5,63	K9	KERAMICKÁ DLAŽBA	KER. OBKL. V=2370	P7	RASTROVÝ PODHLED TĚSNĚNÝ s.v. 2370	UTZ3 GMO II
118	ÚKLID	1,18	K10	KERAMICKÁ DLAŽBA	KER. OBKL. V=2400	P7	RASTROVÝ PODHLED TĚSNĚNÝ s.v. 2370	UTZ3
119	PRAKTIKUM MOLEKULÁRNÍ BIOLOGIE	54,26	S10	SOKL FABION STĚRKA(CHEM.ODOL.)	KER. OBKL. V=2000	P7	RASTROVÝ PODHLED TĚSNĚNÝ s.v. 2890	STÍNICÍ MOTOR. ROLETY UTZ2
121	KOMOROVÁ LEDNICE	6,46	S11	TI PANELY	STĚNY TI PANELY		TI PANELY	UTZ2
122	UMÝVÁRNA SKLA	7,77	K10	KERAMICKÁ DLAŽBA	KER. OBKL. V=2000	P7	RASTROVÝ PODHLED TĚSNĚNÝ s.v. 2910	UTZ2
123	PŘÍPRAVNA – PŮDY	11,88	S10	SOKL FABION STĚRKA(CHEM.ODOL.)	KER. OBKL. V=2000	P2	RASTROVÝ s.v. 2810	UTZ2
124	AUTOKLÁVY	7,77	K10	KERAMICKÁ DLAŽBA	KER. OBKL. V=2000	P7	RASTROVÝ PODHLED TĚSNĚNÝ s.v. 2860	UTZ2
125	ŠATNA MUŽI – STUDENTI	8,48	L6	SOKL LINOL. V=100 LINOLEUM	KER. OBKL. V=2000 ZA UMÝVADLEM	P2	RASTROVÝ s.v. 3020	
126	ŠATNA ŽENY – STUDENTI	9,22	L6	SOKL LINOL. V=100 LINOLEUM	KER. OBKL. V=2000 ZA UMÝVADLEM	P2	RASTROVÝ s.v. 2990	
127	PŘEDSÍŇ WC MUŽI	4,71	K10	KERAMICKÁ DLAŽBA	KER. OBKL. V=2370	P2	RASTROVÝ s.v. 2370	
128	WC MUŽI + PISOÁRY	3,42	K9	KERAMICKÁ DLAŽBA	KER. OBKL. V=2370	P2	RASTROVÝ s.v. 2370	
129	WC–MUŽI–IMOBILNÍ + SPRCHA	3,28 2,00	K9 K13	KERAMICKÁ DLAŽBA	KER. OBKL. V=2370	P2	RASTROVÝ s.v. 2370	

Obecný detail napojení laminárních boxů

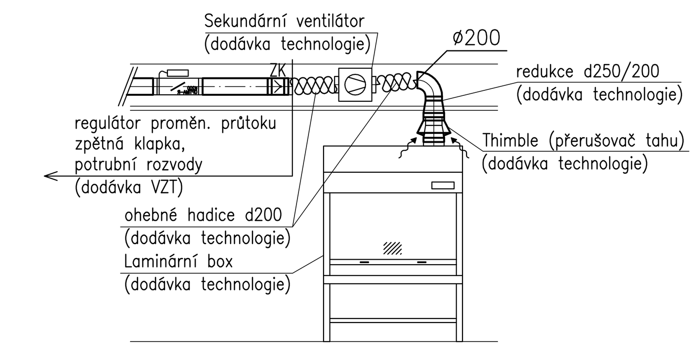

Vzduchové výkony – box EF/S4 (135A) – 700m3/h, box EF/S5 (135B)– 850m3/h

Při aktivaci laminárního boxu dochází k navýšení potřebného vzduchového výkonu (přívod, odvod) centrální jednotkou.

Obecný detail napojení digestoří

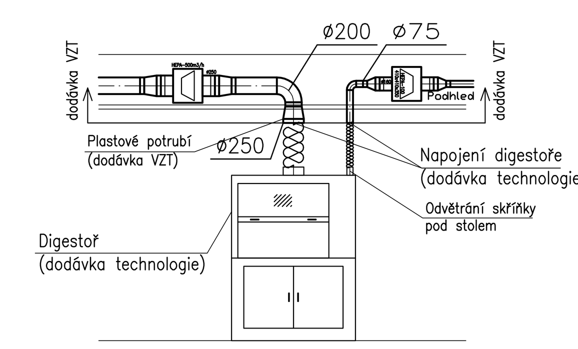

Vzduchové výkony – digestoř 1200 – 580m3/h, 1500 – 750m3/h, 1800 – 940m3/h

Obecný detail napojení lokálního odtahu

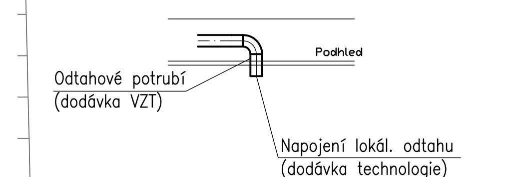

Legenda

- Požární izolace s odolností 45.min.
- Tepelná a hluková izolace tl. 40mm vč. polepu Al folií (z akustic. důvodů je v některých případech izolováno i odvodní potrubí)
- Rozvod Cu potrubí s chladivem vč. tepelné izolace
- potrubní rozvody zařízení pro havarijní odplyňování

HH HORNÍ HRANA, měřeno od stropu
SH SPODNÍ HRANA, měřeno od čisté podlahy
OSA– OSA POTRUBÍ, měřeno od stropu

450/460 Označení množství větracího vzduchu – Přívod/Odvod v m3/h

POZOR!! Veškeré VZT rozvody ve strojovně VZT budou hlukově a tepelně izolovány izolací tl. 60mm s polepem Al folií, kromě případů kdy je VZT potrubí požárně izolováno (vyznačeno na výkresech)!!!

Rádiusy u VZT dílů potrubí jsou standardní s výjimkou případů, kdy je rádius u VZT dílů potrubí uveden na výkresu. Všechna kolena VZT rozvodů jsou opatřena vodícími plechy. Všechny rozbočky a odbočky jsou opatřeny náběhy.

VEŠKERÉ PŘÍPADNÉ ROZVODY CU POTRUBÍ VEDENÉ V PROSTORU NÁLEŽEJÍCÍM K CHÚC BUDOU OPATŘENY PROTIPOŽÁRNÍM OBLOŽENÍM

Plastové potrubí odtahu od digestoří bude v místech průchodu požárně dělící konstrukcí opatřeno protipožárními manžetami a v místech s požární izolací nahrazeno potrubím z nerezu.

Prostupy na hranici bariéry mezi prostory ÚTZ3 a jinými nechráněnými prostory je nutné vzduchotěsně utěsnit. Toto utěsnění zajistí profese VZT. Profese VZT se napojí na parotěsnou izolaci (dodávka Stavby) umístěnou v montované příčce. Jako vhodné řešení je umístění parotěsné izolace do přírubového spoje potrubí (přizpůsobení prostupu doměrem). Případné netěsnosti zatmelit trvale pružným silikonovým tmelem. V případech kdy je potrubí přístupné ze všech stran lze použít nalepovací fólie k připevnění izolace k potrubí.

Legenda grafických prvků

- ANEMOSTAT PŘÍVODNÍ S NASTAVITELNÝMI LAMELAMI POČET LAMEL DLE POPISU
- ANEMOSTAT ODVODNÍ S NASTAVITELNÝMI LAMELAMI POČET LAMEL DLE POPISU
- ČISTÝ NÁSTAVEC S HEPA FILTREM VELIKOST FILTRU A PLENUM BOXU DLE POPISU
- HEPA FILTR DO POTRUBÍ VČETNĚ BOXU VELIKOST FILTRU A PLENUM BOXU DLE POPISU
- VÝUSŤ (TALÍŘOVÝ VENTIL) PŘÍVOD
- VÝUSŤ (TALÍŘOVÝ VENTIL) ODVOD
- VÝUSTKA PŘÍVODNÍ DVOUŘADÁ
- VÝUSTKA ODVODNÍ DVOUŘADÁ
- TLUMIČ HLUKU
- PROTIPOŽÁRNÍ MANŽETA 2KS – INSTALOVAT Z OBOU STRAN STĚNY
- REGULAČNÍ KLAPKA
- FAN–COIL CHLADICÍ, TYP KAZETOVÝ
- FAN–COIL CHLADICÍ, TYP KANÁLOVÝ
- SPLIT NÁSTĚNNÝ
- SPLIT KAZETOVÝ
- STĚNOVÁ (DVEŘNÍ) MŘÍŽKA, URČENO DLE POPISU
- PODŘEZANÉ DVEŘE 20mm
- POŽÁRNÍ ZPĚŇOVACÍ UZÁVĚR
- PSUM
- POŽÁRNÍ KLAPKA
- POTRUBNÍ VENTILÁTOR SE ZPĚTNOU KLAPKOU A TLUMÍCÍMI MANŽETAMI
- REGULÁTOR PROMĚNNÉHO PRŮTOKU VZDUCHU
- REGULÁTOR KONSTANTNÍHO PRŮTOKU VZDUCHU

UNIVERZITNÍ KAMPUS
BRNO-BOHUNICE, ČESKÁ REPUBLIKA

INVESTOR	MASARYKOVA UNIVERZITA
GENERÁLNÍ DODAVATEL	IMOS BRNO a.s. + SYNER MORAVA a.s.
MANAŽER PROJEKTU	ARCHDESIGN, s.r.o.
GENERÁLNÍ PROJEKTANT	A PLUS a. s.
PŘÍMÝ ZPRACOVATEL	SUBTECH, s.r.o.

A PLUS a.s.
NETROUFALKY 797/7
625 00 BRNO - CZ

JAROMÍR ČERNÝ KAREL TUZA PETR UHLÍŘ

REVIZE	
00	2013 - 10 - 18
01	
02	
03	

VYPRACOVAL	LADISLAV MAŘÁK
VED. PROJEKTANT	ANTONÍN KAŠPAR

±0,000 = 281,700 BPV

ČÍSLO ZAKÁZKY	3120 - 37
STAVBA	CESEB
STUPEŇ	DSP
NÁZEV PS - SO	SO III 302 - PAVILON A25
ČÁST	09 - VZDUCHOTECHNIKA
NÁZEV VÝKRESU	PŮDORYS 1.NP
DATUM	2013 - 10 - 18
FORMÁT	18 × A4
MĚŘÍTKO	1:50

STAVBA	STUPEŇ	ČÍSLO PS - SO	ČÁST	VÝKRES	REVIZE
BIO	DSP	F 302	09	005	00