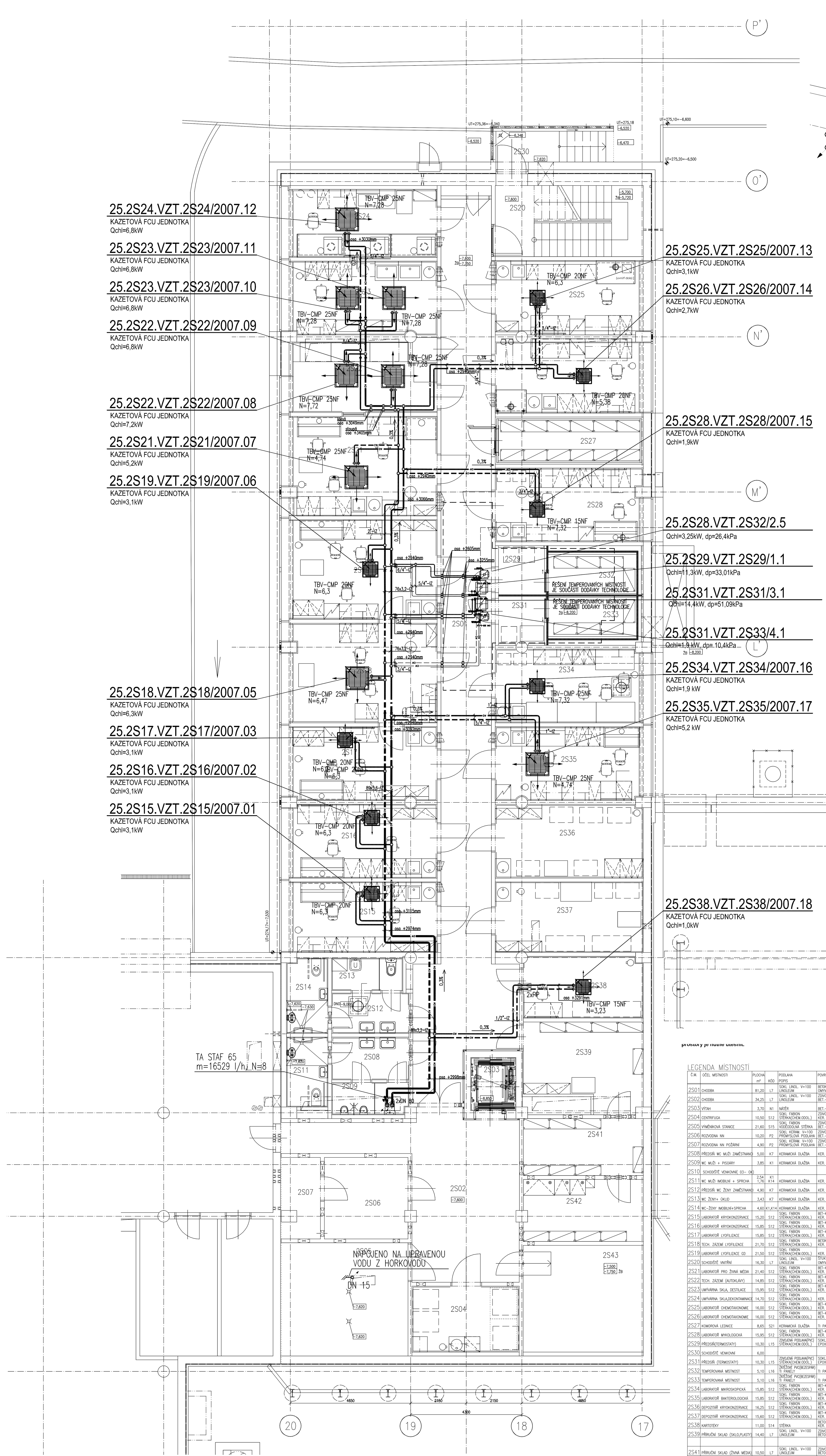

LEGENDA POTRUBÍ: SYSTEM: MATERIAL: IZOLACE:

	SYSTEM	MATERIAL	IZOLACE
———	CHL. VODA PŘÍVOD 6°C	Ocel	Kaučuková izolace
········	CHL. VODA ZPÁTEČKA 12°C	Ocel	Kaučuková izolace
———	doplňování upravené vody z horkovodu	Ocel	

LEGENDA SYMBOLŮ / LEGEND SYMBOLS:

...stupačka směr zhora dolů

...stupačka směr zespodu nahoru

BV ...ventil vyvažovací / balance valve

Tloušťka tepelné izolace potrubí CHL dle dimenze:

Výpočet tloušťky tepelné izolace dle vyhl.193/2007 Sb.

(Uvažované parametry: dT=6/12°C, Tout=15°C, Ae=10, rh=45%, Liz=0,035W/mK)

Dimenze potrubí [DN]	15	20	25	32	40	50	65	80	100	125	150	200
Tloušťka izolace [mm]	19	19	19	19	19	26	26	26	26	26	26	26

Vzdálenosti upevnění (rozteč uložení závěsů)

Dimenze potrubí [DN]	15	20	25	32	40	50	65	80	100	125	150	200
Vzdálenost závěsů v m	1,6	1,85	2,15	2,5	2,6	3,0	3,5	3,8	4,0	4,0	4,0	4,0

Pozn: Schema zapojení VZT jednotek a FCU viz samostatný výkres

Prostupy mezi prostory ÚTZ3 a jinými nechráněnými prostory je nutné utěsnit.
Toto utěsnění provede profese STAVBA.

VZOROVÉ ŘEŠENÍ PEVNÉHO BODU

M 1:25

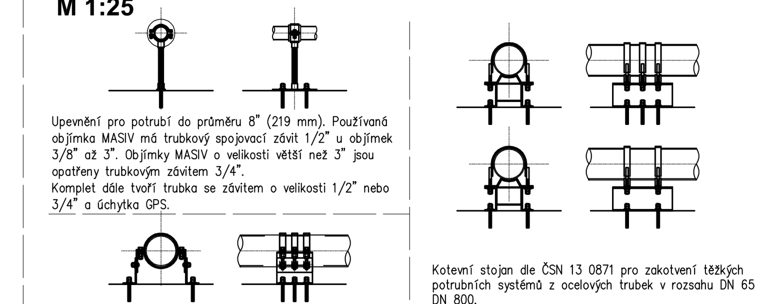

Upevnění pro potrubí do průměru 8" (219 mm). Používaná objímka MASIV má trubkový spojovací závit 1/2" u objímek 3/8" až 3". Objímky MASIV o velikosti větší než 3" jsou opatřeny trubkovým závitem 3/4".
Komplet dále tvoří trubka se závitem o velikosti 1/2" nebo 3/4" a úchytka GPS.

Pevný bod typ STATO používáme pro upevnění potrubí od průměru 60,3 mm (2") do průměru 273 mm.
Upevňovací konzole STATO umožňuje výškové nastavení osové vydálenost v rozsahu 96 až 152 mm a dále v rozsahu 250 až 315 mm.
Maximální povolené zatížení: radiální: 42 000 N; axiální: 8 000 N; kombinované: 17 500 N

Kotevní stojan dle ČSN 13 0871 pro zakotvení těžkých potrubních systémů z ocelových trubek v rozsahu DN 65 sž DN 800.
Kotevní stojan je určen pro pracovní teplotu do 300 °C a má výrazně vyšší odolnost při působení axiálních sil než pevný bod STATO.
Příklad max. povoleného zatížení pro DN 300: radiální: 13 000 N; axiální: 10 200 N; při společném působení je nutné hodnoty přiměřeně snížit.

LEGENDA MÍSTNOSTÍ

Č.M.	ÚČEL MÍSTNOSTI	PLOCHA m²	PODLAHA KÓD	PODLAHA POPIS	POVRCH. ÚPRAVA	PODHLED KÓD	PODHLED POPIS	POZNÁMKA
2S01	CHODBA	81,20	L7	SOKL LINOL. V=100 LINOLEUM	BETON-BEZB.OMYV.NÁTĚR OMYV. NÁTĚR V=2500	P7	RASTROVÝ PODHLED TĚSNĚNÝ s.v. 2500	
2S02	CHODBA	34,25	L7	SOKL LINOL. V=100 LINOLEUM	ZDIVO – ŠTUK. OMÍTKA BET.–BEZBARVÝ.NÁTĚR	P4	RASTROVÝ s.v. 2500	
2S03	VÝTAH	3,70	N1	NÁTĚR	BET.–PROTIPRAŠ.NÁTĚR			
2S04	CENTRIFUGA	10,50	S12	SOKL FABION STĚRKA(CHEM.ODOL.)	ZDIVO – ŠTUK. OMÍTKA KER. OBKL. V=2000	P2	RASTROVÝ s.v. 2800	UTZ2
2S05	VÝMĚNÍKOVÁ STANICE	21,60	S15	SOKL FABION VODĚODOLNÁ STĚRKA	ZDIVO – ŠTUK. OMÍTKA BET.–BEZBARVÝ.NÁTĚR			
2S06	ROZVODNA NN	10,20	P2	SOKL KERAM. V=100 PRŮMYSLOVÁ PODLAHA	ZDIVO – ŠTUK. OMÍTKA BET.–BEZBARVÝ.NÁTĚR			
2S07	ROZVODNA NN POŽÁRNÍ	4,90	P2	SOKL KERAM. V=100 PRŮMYSLOVÁ PODLAHA	ZDIVO – ŠTUK. OMÍTKA BET.–BEZBARVÝ.NÁTĚR			
2S08	PŘEDSÍŇ WC MUŽI ZAMĚSTNANCI	5,00	K7	KERAMICKÁ DLAŽBA	KER. OBKL. V=2370	P7	RASTROVÝ PODHLED TĚSNĚNÝ s.v. 2370	
2S09	WC MUŽI + PISOÁRY	3,85	K1	KERAMICKÁ DLAŽBA	KER. OBKL. V=2370	P7	RASTROVÝ PODHLED TĚSNĚNÝ s.v. 2370	
2S10	SCHODIŠTĚ VENKOVNÍ(03– OK)							
2S11	WC MUŽI IMOBILNÍ + SPRCHA	2,54 1,76	K1 K14	KERAMICKÁ DLAŽBA	KER. OBKL. V=2370	P7	RASTROVÝ PODHLED TĚSNĚNÝ s.v. 2370	
2S12	PŘEDSÍŇ WC ŽENY ZAMĚSTNANCI	4,90	K7	KERAMICKÁ DLAŽBA	KER. OBKL. V=2370	P7	RASTROVÝ PODHLED TĚSNĚNÝ s.v. 2370	
2S13	WC ŽENY+ ÚKLID	3,43	K7	KERAMICKÁ DLAŽBA	KER. OBKL. V=2370	P7	RASTROVÝ PODHLED TĚSNĚNÝ s.v. 2370	
2S14	WC–ŽENY IMOBILNÍ+SPRCHA	4,60	K1,K14	KERAMICKÁ DLAŽBA	KER. OBKL. V=2370	P7	RASTROVÝ PODHLED TĚSNĚNÝ s.v. 2370	
2S15	LABORATOŘ KRYOKONZERVACE	15,20	S12	SOKL FABION STĚRKA(CHEM.ODOL.)	BET–KER.OBKLAD V.=2800 KER. OBKL. V=2800	P7	RASTROVÝ PODHLED TĚSNĚNÝ s.v. 2760	UTZ3
2S16	LABORATOŘ KRYOKONZERVACE	15,85	S12	SOKL FABION STĚRKA(CHEM.ODOL.)	BET–KER.OBKLAD V.=2800 KER. OBKL. V=2800	P7	RASTROVÝ PODHLED TĚSNĚNÝ s.v. 2755	UTZ3
2S17	LABORATOŘ LYOFILIZACE	15,85	S12	SOKL FABION STĚRKA(CHEM.ODOL.)	BET–KER.OBKLAD V.=2800 KER. OBKL. V=2800	P7	RASTROVÝ PODHLED TĚSNĚNÝ s.v. 2755	UTZ3
2S18	TECH. ZÁZEMÍ LYOFILIZACE	21,70	S12	SOKL FABION STĚRKA(CHEM.ODOL.)	BETON–BEZB.OMYV.NÁTĚR KER. OBKL. V=2800	P7	RASTROVÝ PODHLED TĚSNĚNÝ s.v. 2755	UTZ3
2S19	LABORATOŘ LYOFILIZACE GD	21,50	S12	SOKL FABION STĚRKA(CHEM.ODOL.)	KER. OBKL. V=2800	P7	RASTROVÝ PODHLED TĚSNĚNÝ s.v. 2765	UTZ3
2S20	SCHODIŠTĚ VNITŘNÍ	16,30	L7	SOKL LINOL. V=100 LINOLEUM	ŠTUKOVÁ OMÍTKA OMYVATELNÝ NÁTĚR			
2S21	LABORATOŘ PRO ŽIVNÁ MÉDIA	21,40	S12	SOKL FABION STĚRKA(CHEM.ODOL.)	BET–KER.OBKLAD V.=2800 KER. OBKL. V=2800	P7	RASTROVÝ PODHLED TĚSNĚNÝ s.v. 2760	UTZ3
2S22	TECH. ZÁZEMÍ (AUTOKLÁVY)	14,85	S12	SOKL FABION STĚRKA(CHEM.ODOL.)	BET–KER.OBKLAD V.=2800 KER. OBKL. V=2800	P7	RASTROVÝ PODHLED TĚSNĚNÝ s.v. 2760	UTZ2
2S23	UMÝVÁRNA SKLA, DESTILACE	15,95	S12	SOKL FABION STĚRKA(CHEM.ODOL.)	BET–KER.OBKLAD V.=2800 KER. OBKL. V=2800	P7	RASTROVÝ PODHLED TĚSNĚNÝ s.v. 2800	UTZ2
2S24	UMÝVÁRNA SKLA,DEKONTAMINACE	14,70	S12	SOKL FABION STĚRKA(CHEM.ODOL.)	KER. OBKL. V=2800	P7	RASTROVÝ PODHLED TĚSNĚNÝ s.v. 2800	UTZ3
2S25	LABORATOŘ CHEMOTAXONOMIE	16,00	S12	SOKL FABION STĚRKA(CHEM.ODOL.)	BET–KER.OBKLAD V.=2800 KER. OBKL. V=2800	P7	RASTROVÝ PODHLED TĚSNĚNÝ s.v. 2800	UTZ3
2S26	LABORATOŘ CHEMOTAXONOMIE	16,00	S12	SOKL FABION STĚRKA(CHEM.ODOL.)	BET–KER.OBKLAD V.=2800 KER. OBKL. V=2800	P7	RASTROVÝ PODHLED TĚSNĚNÝ s.v.2770/2700	UTZ3
2S27	KOMOROVÁ LEDNICE	8,65	S21	KERAMICKÁ DLAŽBA	TI PANELY		TI PANELY S.V. 2450	UTZ2
2S28	LABORATOŘ MYKOLOGICKÁ	15,95	S12	SOKL FABION STĚRKA(CHEM.ODOL.)	BET–KER.OBKLAD V.=2800 KER. OBKL. V=2800	P7	RASTROVÝ PODHLED TĚSNĚNÝ s.v. 2800	UTZ3
2S29	PŘEDSÍŇ(TERMOSTATY)	10,30	L15	ZDVOJENÁ PODLAHA(PVC) STĚRKA(CHEM.ODOL.)	SOKL FABION EPOXYDOVÝ NÁTĚR	P7	RASTROVÝ PODHLED(ČÁSTI) TĚSNĚNÝ s.v. 2400	UTZ3
2S30	SCHODIŠTĚ VENKOVNÍ	6,00						
2S31	PŘEDSÍŇ (TERMOSTATY)	10,30	L15	ZDVOJENÁ PODLAHA(PVC) STĚRKA(CHEM.ODOL.)	SOKL FABION EPOXYDOVÝ NÁTĚR	P7	RASTROVÝ PODHLED(ČÁSTI) TĚSNĚNÝ s.v. 2400	UTZ3
2S32	TEMPEROVANÁ MÍSTNOST	5,10	L16	ŽÁTĚŽOVÉ PVC(BEZESPÁR) TI PANELY	TI PANELY(PÚ–KOMAXIT)		(PÚ–KOMAXIT) TI PANELY V. 2400	UTZ3
2S33	TEMPEROVANÁ MÍSTNOST	5,10	L16	ŽÁTĚŽOVÉ PVC(BEZESPÁR) TI PANELY	TI PANELY(PÚ–KOMAXIT)		(PÚ–KOMAXIT) TI PANELY V. 2400	UTZ3
2S34	LABORATOŘ MIKROSKOPICKÁ	15,85	S12	SOKL FABION STĚRKA(CHEM.ODOL.)	BET–KER.OBKLAD V.=2800 KER. OBKL. V=2800	P7	RASTROVÝ PODHLED TĚSNĚNÝ s.v. 2800	UTZ3
2S35	LABORATOŘ BAKTERIOLOGICKÁ	15,85	S12	SOKL FABION STĚRKA(CHEM.ODOL.)	BET–KER.OBKLAD V.=2800 KER. OBKL. V=2800	P7	RASTROVÝ PODHLED TĚSNĚNÝ s.v. 2800	UTZ3
2S36	DEPOZITÁŘ KRYOKONZERVACE	16,25	S12	SOKL FABION STĚRKA(CHEM.ODOL.)	BET–KER.OBKLAD V.=2800 KER. OBKL. V=2800	P7	RASTROVÝ PODHLED TĚSNĚNÝ s.v. 2660	UTZ3
2S37	DEPOZITÁŘ KRYOKONZERVACE	15,60	S12	SOKL FABION STĚRKA(CHEM.ODOL.)	BET–KER.OBKLAD V.=2800 KER. OBKL. V=2800	P7	RASTROVÝ PODHLED TĚSNĚNÝ s.v. 2680	UTZ3
2S38	KARTOTÉKY	11,00	S14	STĚRKA	BETON– BÍLÁ MALBA KER. OBKL. V=2000	P7	RASTROVÝ PODHLED TĚSNĚNÝ s.v. 2760	UTZ2
2S39	PŘÍRUČNÍ SKLAD (SKLO,PLASTY)	14,40	L7	SOKL LINOL. V=100 LINOLEUM	ZDIVO – ŠTUK. OMÍTKA BETON– BÍLÁ MALBA	P7	RASTROVÝ PODHLED TĚSNĚNÝ s.v. 2680	UTZ2
2S41	PŘÍRUČNÍ SKLAD (ŽIVNÁ MÉDIA)	10,50	L7	SOKL LINOL. V=100 LINOLEUM	ZDIVO – ŠTUK. OMÍTKA BETON– BÍLÁ MALBA	P7	RASTROVÝ PODHLED TĚSNĚNÝ s.v. 2780	UTZ2
2S42	PŘÍRUČNÍ SKLAD (CHEMIKÁLIE)	11,10	K3	SOKL KERAM. V=100 KERAM.DLAŽ.(CHEM.OD)	BETON– BÍLÁ MALBA OMYV. NÁTĚR V=1500	P7	RASTROVÝ PODHLED TĚSNĚNÝ s.v. 2750	UTZ2
2S43	ROZVODNA SLP	19,80	L9	ZDVOJ. PODL.V=250 ANT.PVC,SOKL PVC100MM	ZDIVO – ŠTUK. OMÍTKA BET.–BEZBARVÝ.NÁTĚR			

UNIVERZITNÍ KAMPUS

BRNO-BOHUNICE, ČESKÁ REPUBLIKA

INVESTOR	MASARYKOVA UNIVERZITA
GENERÁLNÍ DODAVATEL	IMOS BRNO a.s. + SYNER MORAVA a.s.
MANAŽER PROJEKTU	ARCHDESIGN, s.r.o.
GENERÁLNÍ PROJEKTANT	A PLUS a. s.
PŘÍMÝ ZPRACOVATEL	SUBTECH, s.r.o.

A PLUS a. s.
NETROUFALKY 797/7
625 00 BRNO - CZ

JAROMÍR ČERNÝ KAREL TUZA PETR UHLÍŘ

REVIZE	
00	2013 - 10 - 18
01	
02	
03	

VYPRACOVAL	LENKA SKOŘEPOVÁ
VED. PROJEKTANT	ANTONÍN KAŠPAR

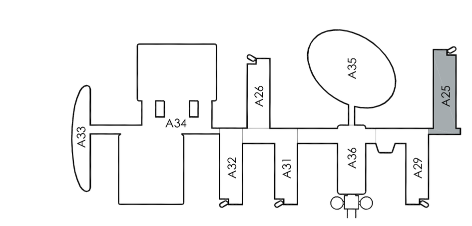

±0,000 = 281,700 BPV

ČÍSLO ZAKÁZKY	3120 - 37
STAVBA	CESEB
STUPEŇ	DSP
NÁZEV PS - SO	SO III 302 - PAVILON A25
ČÁST	07 - ROZVODY CHLADU
NÁZEV VÝKRESU	PŮDORYS 2.PP
DATUM	2013 - 10 - 18
FORMÁT	9 × A4
MĚŘÍTKO	1:100

STAVBA	STUPEŇ	ČÍSLO PS - SO	ČÁST	VÝKRES	REVIZE
BIO	DSP	F 302	07	002	00