LEGENDA MÍSTNOSTÍ

Č.M.	ÚČEL MÍSTNOSTI	PLOCHA m²	PODLAHA KÓD	PODLAHA POPIS	POVRCH. ÚPRAVA	PODHLED KÓD	PODHLED POPIS	POZNÁMKA
1S01	CHODBA	62,88	L1	SOKL LINOL. V=100 LINOLEUM	BET.SLOUPY– BEZBARVÝ. NÁTĚR	P4 P5	RASTROVÝ s.v.2660/2450 SDK PLNÝ s.v. 3100	
1S02	SCHODIŠTĚ	15,20	L2	LINOLEUM				
1S03	VÝTAH				BET.–PROTIPRAŠ.NÁTĚR			
1S04	PŘEDSÍŇ WC ŽENY–ZAM.	5,27	K6	KERAMICKÁ DLAŽBA	KER. OBKL. V=2370	P2	RASTROVÝ s.v. 2370	
1S05	WC ŽENY + ÚKLID	3,65	K6	KERAMICKÁ DLAŽBA	KER. OBKL. V=2370	P2	RASTROVÝ s.v. 2370	
1S06	WC–ŽENY–IMOBILNÍ +SPRCHA	3,08 2,00	K2 K8	KERAMICKÁ DLAŽBA	KER. OBKL. V=2370	P2	RASTROVÝ s.v. 2370	
1S07	TISKÁRNA, KOPÍRKA	8,60	L1	SOKL LINOL. V=100 LINOLEUM	KER.OBKL.V=2000(UMYVADLO) VIZ POZN. 3	P2	RASTROVÝ s.v. 2345/2515	
1S08	PRACOVNA	12,58	L1	SOKL LINOL. V=100 LINOLEUM	VIZ POZN. 3	P2	RASTROVÝ s.v. 2705	
1S09	KNIHOVNA, ARCHÍV	12,93	L1	SOKL LINOL. V=100 LINOLEUM	VIZ POZN. 3	P2	RASTROVÝ s.v. 2750	
1S10	VENKOVNÍ SCHODIŠTĚ							
1S11	PRACOVNA	13,17	L1	SOKL LINOL. V=100 LINOLEUM	VIZ POZN. 3	P2	RASTROVÝ s.v. 2750	
1S12	PRACOVNA	13,17	L1	SOKL LINOL. V=100 LINOLEUM	VIZ POZN. 3	P2	RASTROVÝ s.v. 2750	
1S13	HYGIENICKÁ SMYČKA	4,24	S8	SOKL FABION STĚRKA(CHEM.ODOL.)	KER. OBKL. V=2370	P7	RASTROVÝ PODHLED TĚSNĚNÝ s.v. 2370	UTZ2
1S14	HYGIENICKÁ SMYČKA	7,30	S8	SOKL FABION STĚRKA(CHEM.ODOL.)	KER. OBKL. V=2370	P7	RASTROVÝ PODHLED TĚSNĚNÝ s.v. 2370	UTZ3
1S15	HYGIENICKÁ SMYČKA	1,48	S8	SOKL FABION STĚRKA(CHEM.ODOL.)	KER. OBKL. V=2370	P7	RASTROVÝ PODHLED TĚSNĚNÝ s.v. 2370	UTZ3
1S16	HYGIENICKÁ SMYČKA	4,26	S8	SOKL FABION STĚRKA(CHEM.ODOL.)	KER. OBKL. V=2370	P7	RASTROVÝ PODHLED TĚSNĚNÝ s.v. 2370	UTZ3
1S17	LABORATOŘ RIBOTYPIZACE A HYBRIDIZACE	21,91	S8	SOKL FABION STĚRKA(CHEM.ODOL.)	KER. OBKL. V=2800	P7	RASTROVÝ PODHLED TĚSNĚNÝ s.v. 2750	UTZ3
1S18	LABORATOŘ PCR	16,24	S8	SOKL FABION STĚRKA(CHEM.ODOL.)	BET.–KERAM. OBKLAD KER. OBKL. V=2800	P7	RASTROVÝ PODHLED TĚSNĚNÝ s.v. 2750	FYZIKÁLNÍ ZATEMNĚNÍ UTZ3
1S19	LABORATOŘ DNA TECHNIK	21,04	S8	SOKL FABION STĚRKA(CHEM.ODOL.)	KER. OBKL. V=2800	P7	RASTROVÝ PODHLED TĚSNĚNÝ s.v. 2760	UTZ3
1S20	SCHODIŠTĚ VNITŘNÍ	11,69	L11	SOKL LINOL. V=100 LINOLEUM	ŠTUKOVÁ OMÍTKA OMYVATELNÝ NÁTĚR	P7	RASTROVÝ PODHLED TĚSNĚNÝ s.v. 2500	
1S21	TEMNÁ KOMORA	4,48	S8	SOKL FABION STĚRKA(CHEM.ODOL.)	KER. OBKL. V=2800	P7	RASTROVÝ PODHLED TĚSNĚNÝ s.v. 2600	UTZ3
1S22	TECH.ZÁZEMÍ ELEKTROFORÉZY	4,93	S8	SOKL FABION STĚRKA(CHEM.ODOL.)	TI PANELY		TI PANELY s.v.2600	UTZ3
1S23	CHODBA	36,39	L1	SOKL LINOL. V=100 LINOLEUM	BET.–ŠTUKOVÁ OMÍTKA OMYVAT.NÁTĚR V=2500	P7	RASTROVÝ PODHLED TĚSNĚNÝ s.v. 2500	UTZ3
1S24	LABORATOŘ EXPEDICE KULTUR	7,38	S8	SOKL FABION STĚRKA(CHEM.ODOL.)	KER. OBKL. V=2800	P7	RASTROVÝ PODHLED TĚSNĚNÝ s.v. 2600	UTZ3
1S25	DEPOZITÁŘ PATENT. KULTUR	8,90	S8	SOKL FABION STĚRKA(CHEM.ODOL.)	BET.–KERAM. OBKLAD KER. OBKL. V=2800	P7	RASTROVÝ PODHLED TĚSNĚNÝ s.v. 2600	UTZ3
1S26	DEPOZITÁŘ LYOFILIZ. KULTUR	15,60	S8	SOKL FABION STĚRKA(CHEM.ODOL.)	BET.–KERAM. OBKLAD KER. OBKL. V=2800	P7	RASTROVÝ PODHLED TĚSNĚNÝ s.v. 2600	UTZ3
1S27	HYGIENICKÁ SMYČKA	12,48	S8	SOKL FABION STĚRKA(CHEM.ODOL.)	BET.–KERAM. OBKLAD KER. OBKL. V=2370	P7	RASTROVÝ PODHLED TĚSNĚNÝ s.v. 2370	UTZ3
1S28	HYGIENICKÁ SMYČKA	10,27	S8	SOKL FABION STĚRKA(CHEM.ODOL.)	KER. OBKL. V=2370	P7	RASTROVÝ PODHLED TĚSNĚNÝ s.v. 2370	UTZ3
1S29	HYGIENICKÁ SMYČKA	1,47	S8	SOKL FABION STĚRKA(CHEM.ODOL.)	KER. OBKL. V=2370	P7	RASTROVÝ PODHLED TĚSNĚNÝ s.v. 2370	UTZ3
1S31	HYGIENICKÁ SMYČKA	1,40	S8	SOKL FABION STĚRKA(CHEM.ODOL.)	KER. OBKL. V=2370	P7	RASTROVÝ PODHLED TĚSNĚNÝ s.v. 2370	UTZ3
1S32	HYGIENICKÁ SMYČKA	10,84	S8	SOKL FABION STĚRKA(CHEM.ODOL.)	KER. OBKL. V=2370	P7	RASTROVÝ PODHLED TĚSNĚNÝ s.v. 2370	UTZ2
1S33	PRACOVNA – VEDOUCÍ ÚSTAVU	20,40	L1	SOKL LINOL. V=100 LINOLEUM	BET.–ŠTUKOVÁ OMÍTKA VIZ POZN. 3	P1	RASTROVÝ s.v. 2760	VERTIKÁLNÍ STÍNÍCÍ LAMELY
1S34	SEKRETARIÁT	10,60	L1	SOKL LINOL. V=100 LINOLEUM	VIZ POZN. 3	P2	RASTROVÝ s.v. 2760	
1S35	DENNÍ MÍSTNOST	25,79	L1	SOKL LINOL. V=100 LINOLEUM	VIZ POZN. 3	P1	RASTROVÝ s.v. 2750	
1S36	ČAJOVÁ KUCHYŇKA	8,63	L1	SOKL LINOL. V=100 LINOLEUM	BET.–ŠTUKOVÁ OMÍTKA VIZ POZN. 3	P2	RASTROVÝ s.v. 2420/2360	KER.OBKL.V=2000(UMYV) KUCH.L.V=800–1400MM
1S37	PŘEDSÍŇ WC MUŽI ZAMĚST.	4,82	K6	KERAMICKÁ DLAŽBA	KER. OBKL. V=2370	P2	RASTROVÝ s.v. 2370	
1S38	WC MUŽI + PISOÁRY	3,60	K2	KERAMICKÁ DLAŽBA	KER. OBKL. V=2370	P2	RASTROVÝ s.v. 2370	
1S39	WC MUŽI IMOBILNÍ – ZAMĚSTNANCI + SPRCHA	3,06 2,00	K2 K8	KERAMICKÁ DLAŽBA	KER. OBKL. V=2370	P2	RASTROVÝ s.v. 2370	
1S41	KORIDOR	53,06	P3	KERAM. SOKL V=100 PRŮMYSL. PODLAHA	VIZ POZN. 4		VIZ POZN. 4	
1S42	ŠATNA MUŽI	9,09	L1	SOKL LINOL. V=100 LINOLEUM	BET.–ŠTUKOVÁ OMÍTKA ZDIVO–ŠTUKOVÁ OMÍTKA	P2	RASTROVÝ s.v. 2380	
1S43	UMÝVÁRNA, SPRCHA MUŽI	4,83	K2	KERAMICKÁ DLAŽBA	KER. OBKL. V=2370	P2	RASTROVÝ s.v. 2380	
1S44	PISOÁR	1,85	K2	KERAMICKÁ DLAŽBA	KER. OBKL. V=2370	P2	RASTROVÝ s.v. 2385	
1S45	WC MUŽI	1,62	K6	KERAMICKÁ DLAŽBA	KER. OBKL. V=2370	P2	RASTROVÝ s.v. 2380	
1S46	EVIDENCE	5,69	L1	SOKL LINOL. V=100 LINOLEUM	KER.OBKL.V=2000(UMYVADLO) ZDIVO–ŠTUKOVÁ OMÍTKA	P2	RASTROVÝ s.v. 2605	
1S47	WC ŽENY	1,33	K6	KERAMICKÁ DLAŽBA	KER. OBKL. V=2370	P2	RASTROVÝ s.v. 2370	
1S48	WC ŽENY	1,33	K6	KERAMICKÁ DLAŽBA	KER. OBKL. V=2370	P2	RASTROVÝ s.v. 2370	
1S49	UMÝVÁRNA ŽENY	4,52	K6	KERAMICKÁ DLAŽBA	KER. OBKL. V=2370	P2	RASTROVÝ s.v. 2370	
1S51	SPRCHA ŽENY	2,34	K2	KERAMICKÁ DLAŽBA	KER. OBKL. V=2370	P2	RASTROVÝ s.v. 2370	
1S52	ŠATNA ŽENY	17,15	L1	SOKL LINOL. V=100 LINOLEUM	BET.–ŠTUKOVÁ OMÍTKA ZDIVO–ŠTUKOVÁ OMÍTKA	P2	RASTROVÝ s.v. 2615	
1S53	PROSTORY SUKB	3,19	P3	PRŮMYSLOVÁ PODLAHA	BET.–ŠTUKOVÁ OMÍTKA ZDIVO–ŠTUKOVÁ OMÍTKA	P2	RASTROVÝ s.v. 2610	
1S54	PROSTORY SUKB	14,09	P3	PRŮMYSLOVÁ PODLAHA	BET.–ŠTUKOVÁ OMÍTKA ZDIVO–ŠTUKOVÁ OMÍTKA	P2	RASTROVÝ s.v. 2415	
1S55	STROJOVNA VZDUCH. A CHLAZ.	135,65	S20	SOKL FABION VODĚODOLNÁ STĚRKA	ZDIVO–ŠTUKOVÁ OMÍTKA BET.–BEZBARVÝ.NÁTĚR			

Obecný detail napojení laminárních boxů

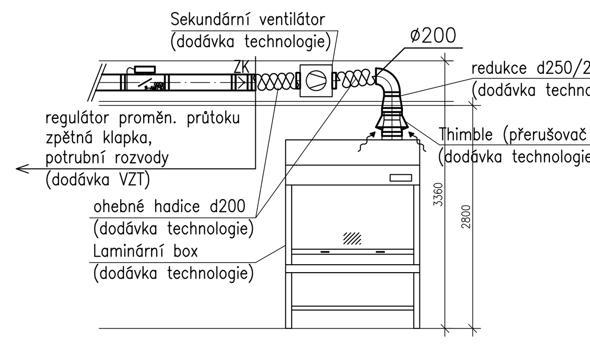

Vzduchové výkony – box EF/S4 (135A) – 700m3/h, box EF/S5 (135B)– 850m3/h

Při aktivaci laminárního boxu dochází k navýšení potřebného vzduchového výkonu (přívod, odvod) centrální jednotkou.

Obecný detail napojení digestoří

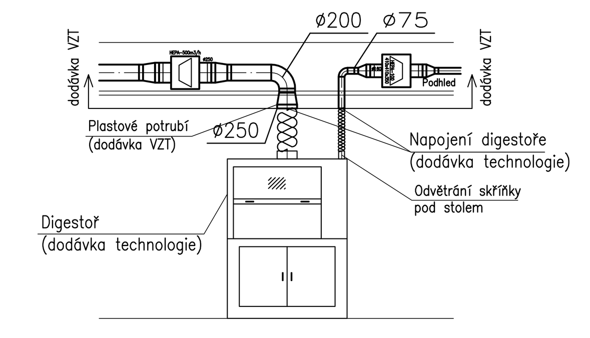

řez G-G´
řezopohled

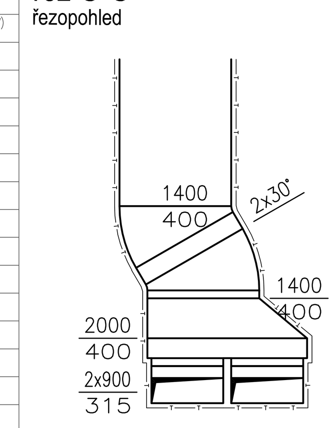

Obecný detail napojení lokálního odtahu

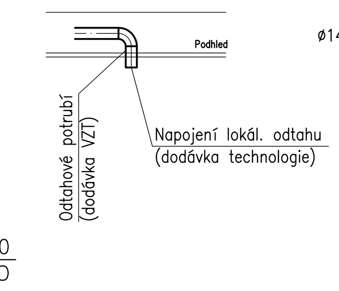

Obecný detail napojení lokálního odtahu pro odplynování

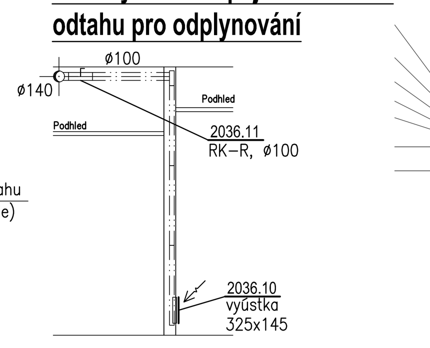

Legenda

- Požární izolace s odolností 45.min.
- Tepelná a hluková izolace tl. 40mm vč. polepu Al folií (z akustic. důvodů je v některých případech izolováno i odvodní potrubí)
- Rozvod Cu potrubí s chladivem vč. tepelné izolace
- potrubní rozvody zařízení pro havarijní odplynování

HH HORNÍ HRANA, měřeno od stropu
SH SPODNÍ HRANA, měřeno od čisté podlahy
OSA– OSA POTRUBÍ, měřeno od stropu

450/460 Označení množství větracího vzduchu – Přívod/Odvod v m3/h

POZOR!! Veškeré VZT rozvody ve strojovně VZT budou hlukově a tepelně izolovány izolací tl. 60mm s polepem Al folií, kromě případů kdy je VZT potrubí požárně izolováno (vyznačeno na výkresech)!!!

Rádiusy u VZT dílů potrubí jsou standardní s výjimkou případů, kdy je rádius u VZT dílů potrubí uveden na výkresu. Všechna kolena VZT rozvodů jsou opatřena vodícími plechy. Všechny rozbočky a odbočky jsou opatřeny náběhy.

VEŠKERÉ PŘÍPADNÉ ROZVODY CU POTRUBÍ VEDENÉ V PROSTORU NÁLEŽEJÍCÍM K CHÚC BUDOU OPATŘENY PROTIPOŽÁRNÍM OBLOŽENÍM

Plastové potrubí odtahu od digestoří bude v místech průchodu požárně dělící konstrukcí opatřeno protipožárními manžetami a v místech s požární izolací nahrazeno potrubím z nerezu.

Prostupy na hranici bariéry mezi prostory ÚTZ3 a jinými nechráněnými prostory je nutné vzduchotěsně utěsnit. Toto utěsnění zajistí profese VZT. Profese VZT se napojí na parotěsnou izolaci (dodávka Stavby) umístěnou v montované příčce. Jako vhodné řešení je umístění parotěsné izolace do přírubového spoje potrubí (přizpůsobení prostupu doměrem). Případné netěsnosti zatmelit trvale pružným silikonovým tmelem. V případech kdy je potrubí přístupné ze všech stran lze použít nalepovací fólie k připevnění izolace k potrubí.

Legenda grafických prvků

- ANEMOSTAT PŘÍVODNÍ S NASTAVITELNÝMI LAMELAMI POČET LAMEL DLE POPISU
- ANEMOSTAT ODVODNÍ S NASTAVITELNÝMI LAMELAMI POČET LAMEL DLE POPISU
- ČISTÝ NÁSTAVEC S HEPA FILTREM VELIKOST FILTRU A PLENUM BOXU DLE POPISU
- HEPA FILTR DO POTRUBÍ VČETNĚ BOXU VELIKOST FILTRU A PLENUM BOXU DLE POPISU
- VÝÚSŤ (TALÍŘOVÝ VENTIL) PŘÍVOD
- VÝÚSŤ (TALÍŘOVÝ VENTIL) ODVOD
- VÝÚSTKA PŘÍVODNÍ DVOUŘADÁ
- VÝÚSTKA ODVODNÍ DVOUŘADÁ
- TLUMIČ HLUKU
- PM – PROTIPOŽÁRNÍ MANŽETA 2KS – INSTALOVAT Z OBOU STRAN STĚNY
- REGULAČNÍ KLAPKA
- FAN–COIL CHLADICÍ, TYP KAZETOVÝ
- FAN–COIL CHLADICÍ, TYP KANÁLOVÝ
- SPLIT JEDNOTKA – SPLIT NÁSTĚNNÝ
- SPLIT KAZETOVÝ
- STĚNOVÁ (DVEŘNÍ) MŘÍŽKA, URČENO DLE POPISU
- PODŘEZANÉ DVEŘE 20mm
- POŽÁRNÍ ZPĚŇOVACÍ UZÁVĚR
- PSUM
- POŽÁRNÍ KLAPKA
- POTRUBNÍ VENTILÁTOR SE ZPĚTNOU KLAPKOU A TLUMÍCÍMI MANŽETAMI
- REGULÁTOR PROMĚNNÉHO PRŮTOKU VZDUCHU
- REGULÁTOR KONSTANTNÍHO PRŮTOKU VZDUCHU

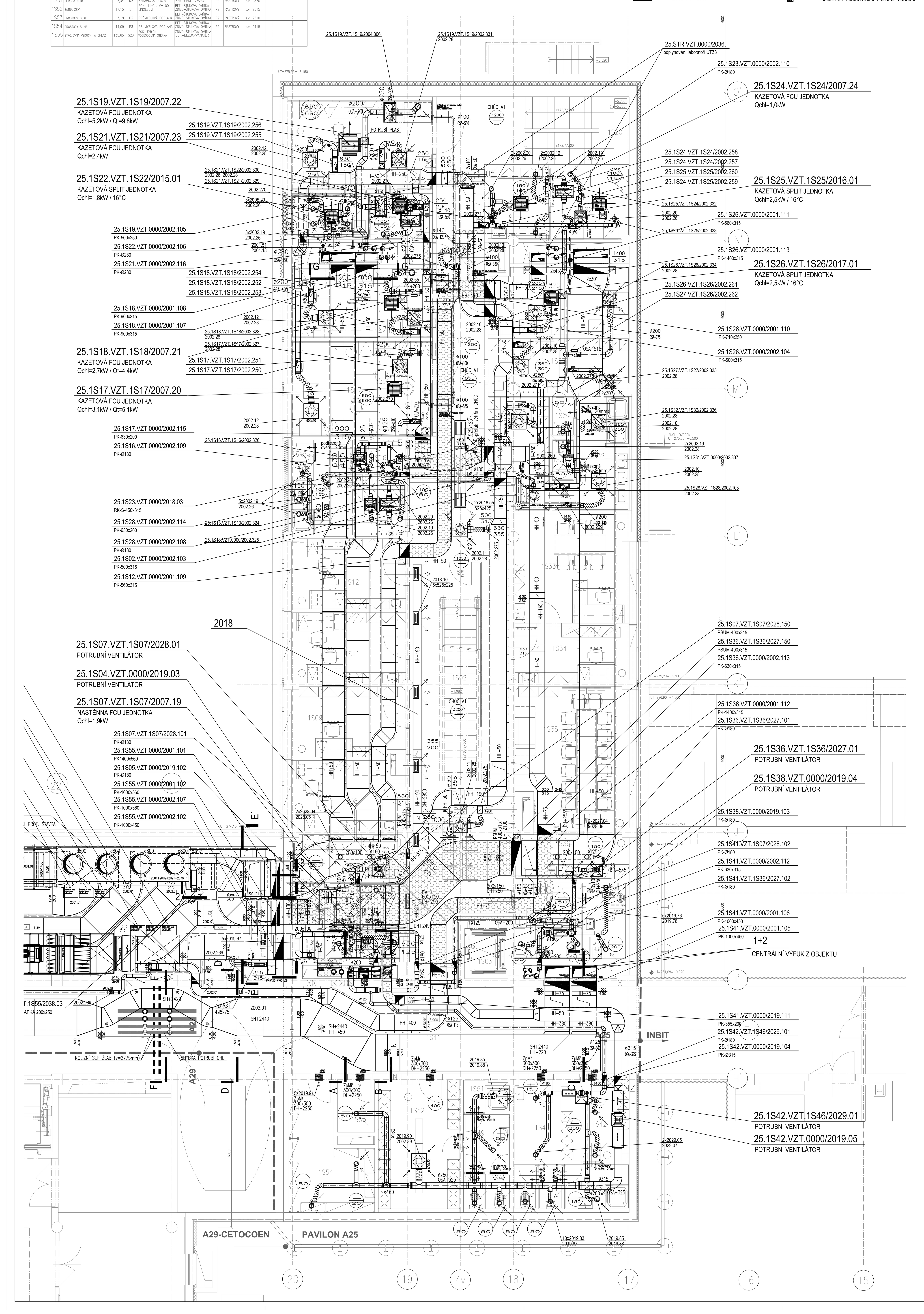

UNIVERZITNÍ KAMPUS
BRNO-BOHUNICE, ČESKÁ REPUBLIKA

INVESTOR	MASARYKOVA UNIVERZITA
GENERÁLNÍ DODAVATEL	IMOS BRNO a.s. + SYNER MORAVA a.s.
MANAŽER PROJEKTU	ARCHDESIGN, s.r.o.
GENERÁLNÍ PROJEKTANT	A PLUS a. s.
PŘÍMÝ ZPRACOVATEL	SUBTECH, s.r.o.

A PLUS a.s.
NETROUFALKY 797/7
625 00 BRNO - CZ

JAROMÍR ČERNÝ KAREL TUZA PETR UHLÍŘ

REVIZE	
00	2013 - 10 - 18
01	
02	
03	

VYPRACOVAL	LADISLAV MAŘÁK
VED. PROJEKTANT	ANTONÍN KAŠPAR

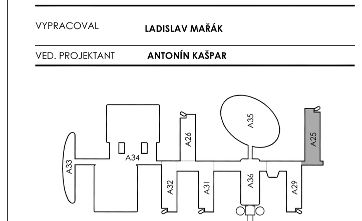

±0,000 = 281,700 BPV

ČÍSLO ZAKÁZKY	3120 - 37
STAVBA	CESEB
STUPEŇ	DSP
NÁZEV PS - SO	SO III 302 - PAVILON A25
ČÁST	09 - VZDUCHOTECHNIKA
NÁZEV VÝKRESU	PŮDORYS 1.PP - ČÁST A
DATUM	2013 - 10 - 18
FORMÁT	20 × A4
MĚŘÍTKO	1:50

STAVBA	STUPEŇ	ČÍSLO PS - SO	ČÁST	VÝKRES	REVIZE
BIO	DSP	F 302	09	003	00