OTEVŘENÝ STAV - NÁRYS
POHLED Z MÍSTNOSTI

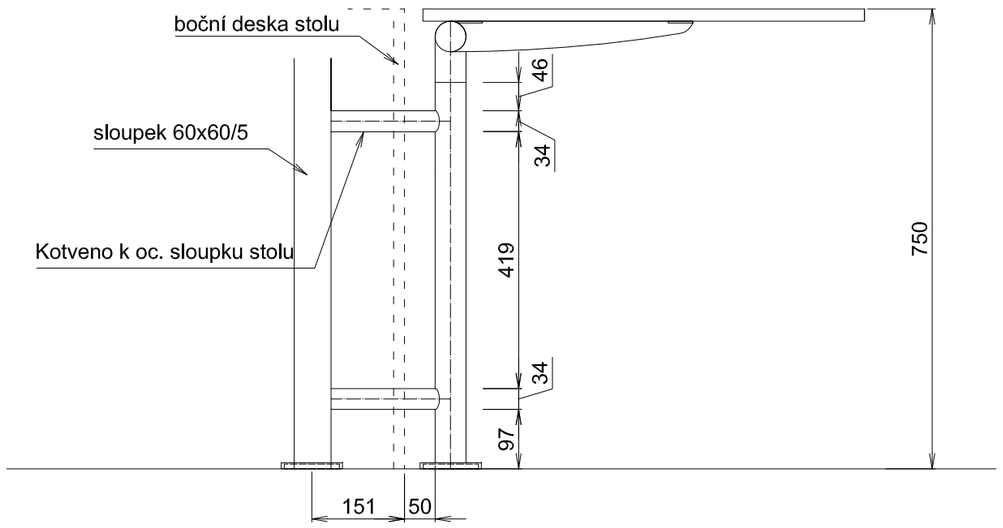

OTEVŘENÝ STAV - PŮDORYS

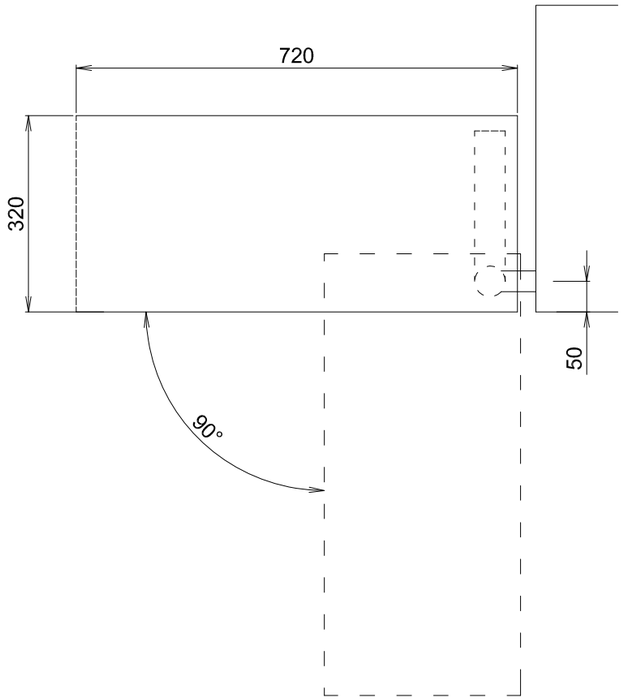

SKLOPENÝ STAV - PŮDORYS

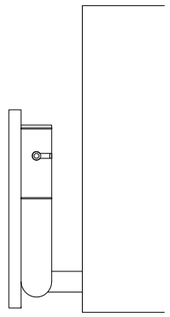

BAREVNÉ A MATERIÁLOVÉ ŘEŠENÍ:
- STOLOVÁ DESKA MDF 18 ČERNÁ, MAT DLE STOLŮ
- SLOUPKY, RAMENA, KONZOLY,ČERNÝ KOMAXIT

OTEVŘENÝ STAV - NÁRYS
POHLED OD PŘEDSEDNICKÉHO STOLU

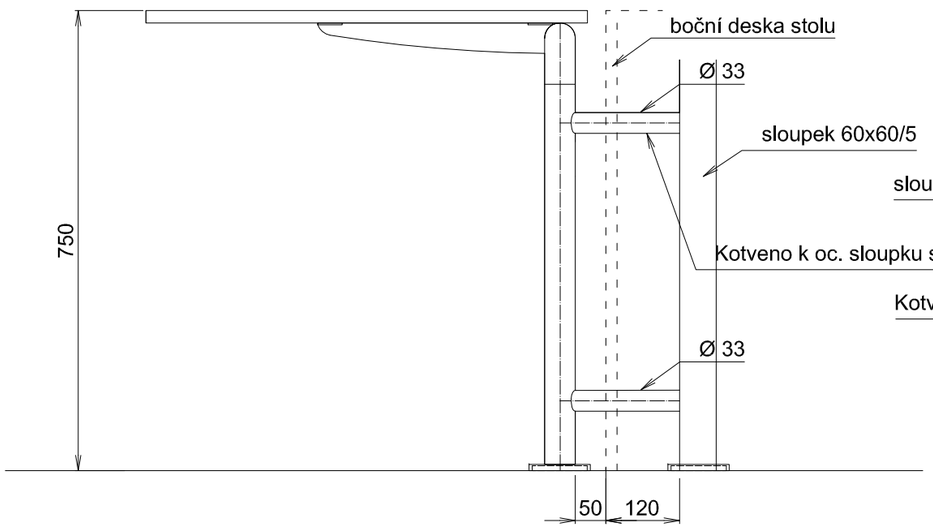

SKLOPENÝ STAV - NÁRYS
POHLED Z MÍSTNOSTI

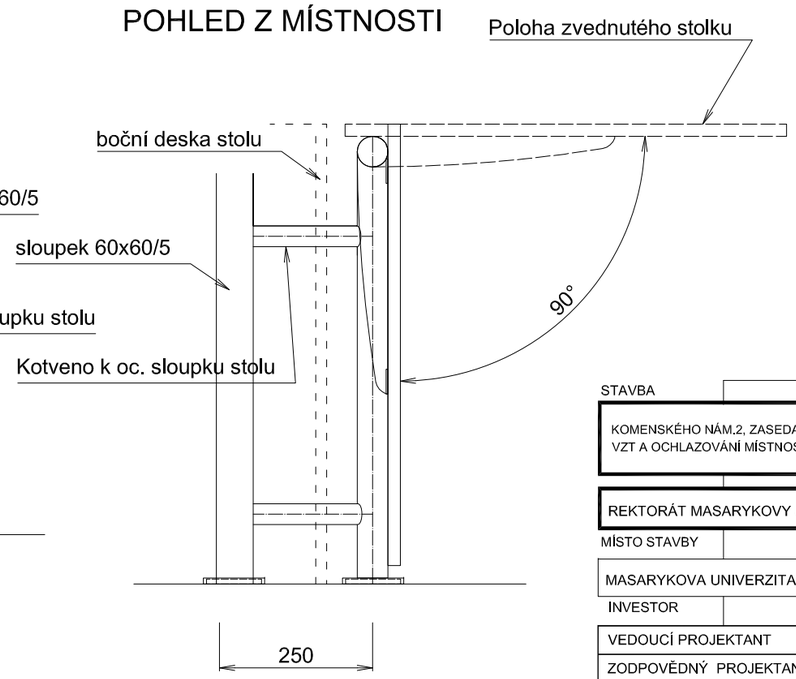

STAVBA

KOMENSKÉHO NÁM.2, ZASEDACÍ MÍSTNOST Č.300, 3.NP-STAVEBNÍ ÚPRAVY A INTERIÉR, VZT A OCHLAZOVÁNÍ MÍSTNOSTI, VČETNĚ OCHLAZOVÁNÍ MÍSTNOSTÍ 2.NP

REKTORÁT MASARYKOVY UNIVERZITY, KOMENSKÉHO NÁM. 2, 602 00 BRNO

MÍSTO STAVBY

MASARYKOVA UNIVERZITA, ŽEROTÍNOVO NÁM. 9, 601 77 BRNO

INVESTOR

ING. ARCH. PETR DAVÍDEK s.r.o.
MENDLOVO NÁM. 1, 603 00 BRNO
MOBIL 603 435 015
e-mail: atelier@archdavidek.cz

VEDOUCÍ PROJEKTANT	ING.ARCH. P.DAVÍDEK		STAV.ÚŘAD	
ZODPOVĚDNÝ PROJEKTANT	ING.ARCH. P.DAVÍDEK		FORMÁT	A3
VYPRACOVAL	ING.ARCH. J.ŠEREK		DATUM	05/2015
PROJEKT INTERIÉRU			STUPEŇ	DPS
STOLEK OTOČNÝ/SKLOPNÝ			Č.ZAKÁZKY	150501
			MĚŘÍTKO	1:10

ČÍS. DOK.

B.11a

OBSAH