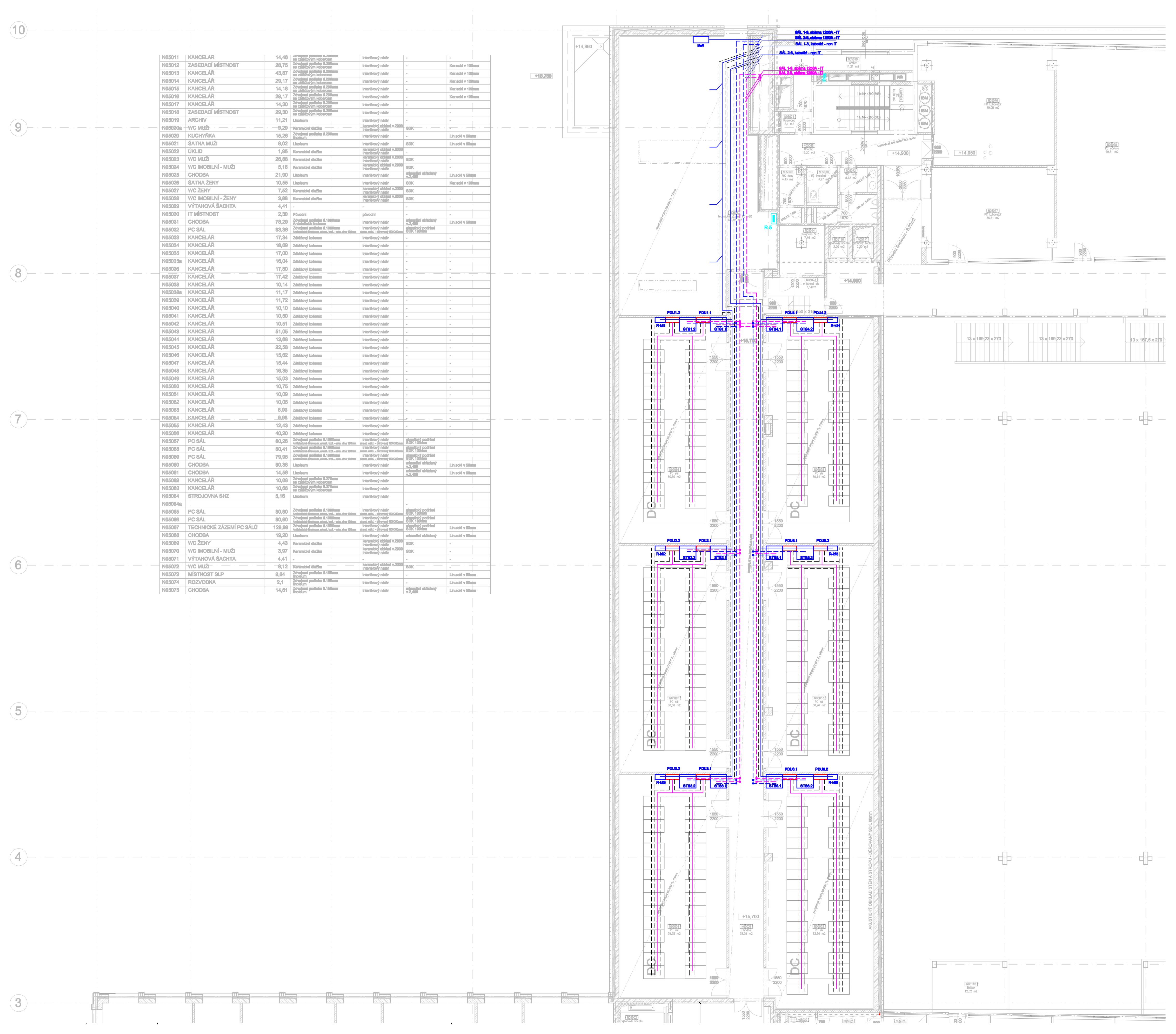

Napěťová soustava :
(hlavní rozvody) : 3+PEN, 3x400V, TN-C
(elektroinstalace) : 3+N+PE, 3x400/231V, TN-S
ochrana podle ČSN 332000: samočinným odpojením od zdroje
prostředí v jednotlivých místnostech viz Protokol

LEGENDA HMOT

STÁVAJÍCÍ KONSTRUKCE

NOSNÁ ŽELEZOBETONOVÁ KONSTRUKCE (PODROBNOSTI VIZ STATIKA)

NENOSNÉ PŘÍČKY ZE SÁDROKARTONU

VÝPLŇOVÉ ZDIVO YTONG (DOZDÍVKA)

LEGENDA:

sběrnicový rozvod
- nezálohovaný
- zálohovaný

kabelový rozvod
- nezálohovaný
- zálohovaný
- kabelový žlab

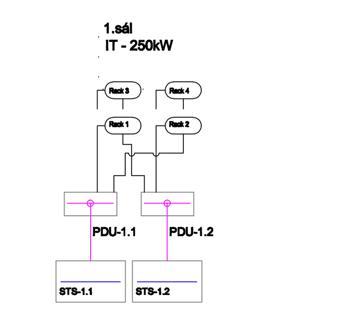

± 0,000 = 231,75
Souřadný systém: JTSK
Výškový systém: BpV

KOOPERACE VE SPEC. PROFESI			FIRMA	
PS 03 SUPERPOČÍTAČ, DATOVÉ CENTRUM			IBM Česká republika, spol. s r.o. Sídlo: V Parku 2294/4, Praha 4 - Chodov, PSČ 14800	IBM Global Technology Services Czech Republic
ZODP. INŽENÝR PROJEKTU	VEDOUCÍ PROJEKTU	ZPRACOVAL	tel.: +420 272 131 638	
Ing.Petr Synek	Ing.Václav Vlček	MartinaTesáriková	Petr_Synek@cz.ibm.com	

© Pelčák a partner, s.r.o., autor návrhu, projektu. Tento výkres požívá ochrany dle zákona č. 121/2000 Sb. Originál tohoto výkresu a návrh řešení na něm zobrazený jsou majetkem autora, společnosti Pelčák a partner, s.r.o. Tento výkres nesmí být, vyjma zlajmého účelu, pro nějž byl pořízen, používán a žádným jiným způsobem nerespektujícím ustanovení zákona č. 121/2000 Sb. nebo dohodu stavebníka a autora poskytnut žádné třetí osobě.

AUTOR	VEDOUCÍ PROJEKTU	HLAVNÍ INŽENÝR PROJEKTU	ZPRACOVAL
prof. Ing. arch. Petr Pelčák	Ing. arch. Lenka Musilová	Ing. Petr Uhrín	

PELČÁK A PARTNER
ARCHITEKTI
Pelčák a partner, s.r.o., Náměstí 28. října 17, Brno 602 00 CZ
tel.:+420 549 210 138, www.pelcak.cz, info@pelcak.cz

STAVEBNÍK
Masarykova univerzita
Žerotínovo náměstí 9, 601 77 Brno

MÍSTO STAVBY:
Fakulta informatiky, Ústav výpočetní techniky
Botanická 68a, 602 00 Brno

NÁZEV ZAKÁZKY
VÝSTAVBA A MODERNIZACE FAKULTY INFORMATIKY A ÚSTAVU VÝPOČETNÍ TECHNIKY MASARYKOVY UNIVERZITY

STUPEŇ PROJEKTOVÉ DOKUMENTACE
DOKUMENTACE KE STAVEBNÍMU POVOLENÍ

OBJEKT
PS 03 SUPERPOČÍTAČ, DATOVÉ CENTRUM

ČÁST - PROFESE
F.3 - PROVOZNÍ SOUBORY

DOKUMENT - VÝKRES
PŮDORYS 5.NP - technologie

ZAKÁZKA ČÍSLO	054
DATUM	KVĚTEN 2010
MĚŘÍTKO	1 : 100
PARÉ	
ČÍSLO VÝKRESU / REVIZE	2.b.4