KANALIZAČNÍ ŠACHTA DN1000mm

ŘEZ III-III

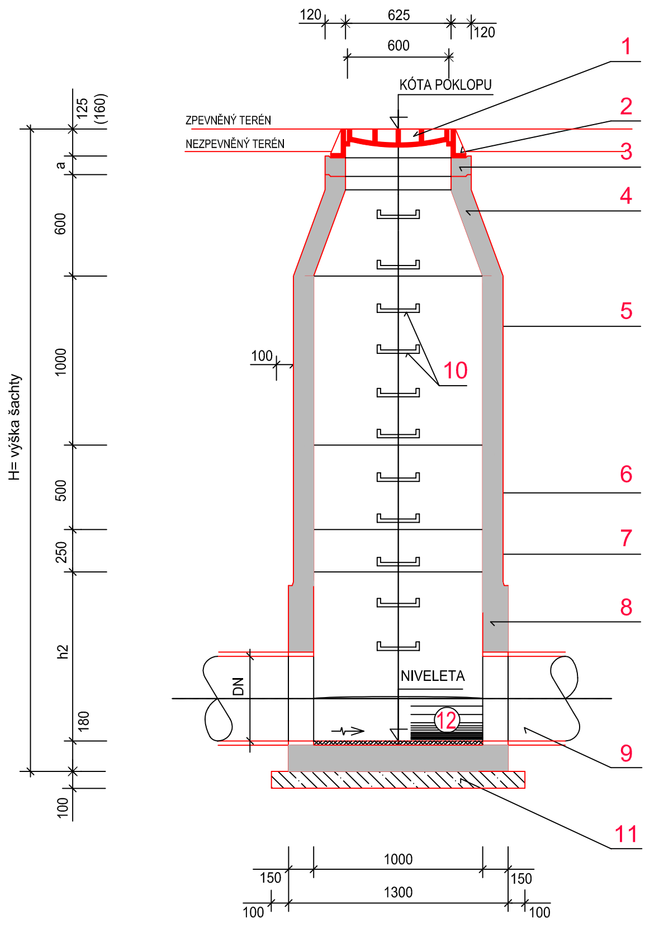

ŘEZ IV-IV

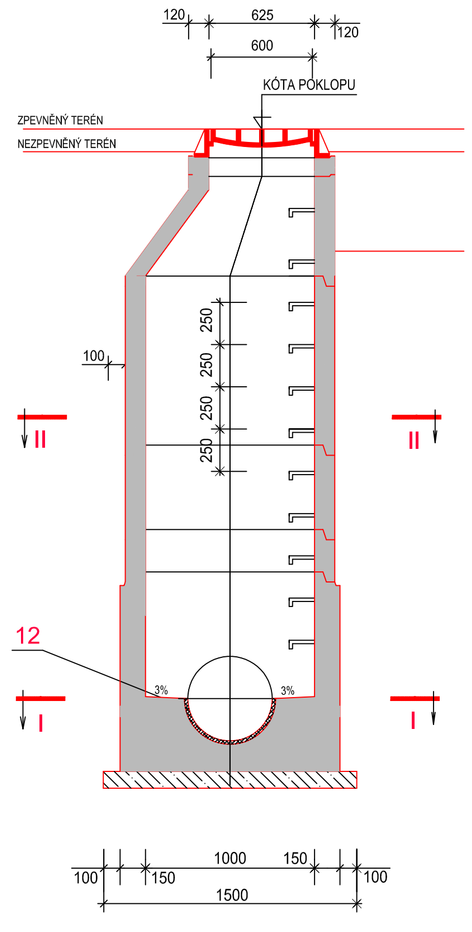

ŘEZ I-I

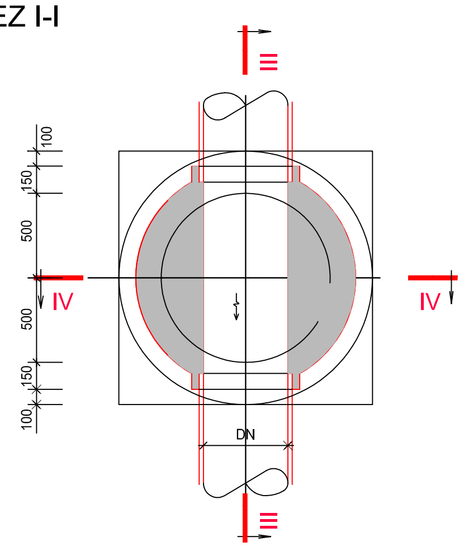

MONOLITICKÉ DNO

ŘEZ I-I

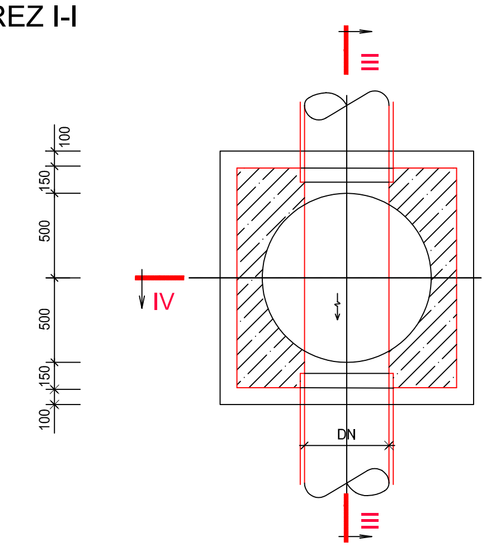

ŘEZ II-II

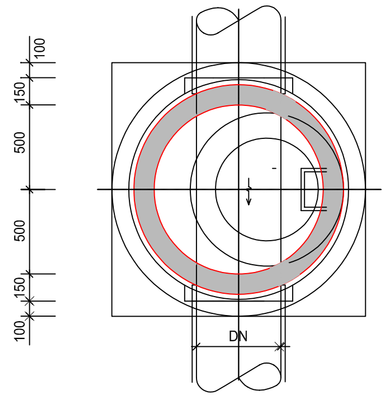

ŠACHETNÍ DNA

ŠACHETNÍ DNO	DN	TYP DNA	h2
TBZ-Q.1 100/60 V15	150	A_1	600
TBZ-Q.1 100/60 V20	200	A_2	600
TBZ-Q.1 100/60 V25	250	A_3	600
	300	B_1	800
TBZ-Q.1 100/80 V40	400	B_2	800
TBZ-Q.1 100/100 V50	500	C_1	1000
TBZ-Q.1 100/100 V60	600	C_2	1000

LEGENDA

1 KANALIZAČNÍ POKLOP
2 RÁM POKLOPU
3 VYROVNÁVACÍ PRSTENCE TBW-Q.1
4 ŠACHETNÍ KONUS TBR-Q.1 100-63/58
5 ŠACHETNÍ SKRUŽ TBS-Q.1 100/100
6 ŠACHETNÍ SKRUŽ TBS-Q.1 100/50
7 ŠACHETNÍ SKRUŽ TBS-Q.1 100/25
8 ŠACHETNÍ DNO PREFABRIKOVANÉ, PŘÍPADNĚ MONOLITICKÉ Z VODOSTAVEBNÉHO BETONU B20
9 KANALIZAČNÍ TROUBY PVC PIPE-LIFE FATRA
10 STUPADLA DLE DIN 19555
11 PODKLADNÍ BETON B7,5
12 OPEVNĚNÍ DNA ŽLÁBKU TVRZENÝM BETONEM

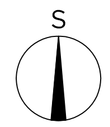

KOMPLEXNÍ SIMULAČNÍ CENTRUM MU
BRNO-BOHUNICE, ČESKÁ REPUBLIKA

EVROPSKÁ UNIE
Evropské strukturální a investiční fondy
Operační program Výzkum, vývoj a vzdělávání

MINISTERSTVO ŠKOLSTVÍ, MLÁDEŽE A TĚLOVÝCHOVY

Investor	MASARYKOVA UNIVERZITA
Hl. inženýr projektu	Ing. JIří DUCHÁČEK
Generální projektant	AiD team a.s.
Spolupráce	Arch.Design s.r.o.
Přímý zpracovatel	SANIproject, s.r.o.

Revize

00	2016 - 06 - 09
01	
02	
03	

Vypracovali	Mgr. Tomáš Minařík
Ved. projektant	Mgr. Tomáš Minařík

±0,000 = 275,900 BPV

Číslo zakázky	3413 - 20
Stavba	SIM
Stupeň	DSP
Název PS - SO	D 205 - VENKOVNÍ KANALIZACE
Část	D 205.02 - AREÁLOVÁ KANALIZACE A RETENCE
Název výkresu	**REVIZNÍ ŠACHTA BETONOVÁ**
Datum	2016 - 06 - 09
Formát	4 × A4
Měřítko	1:50

stavba	stupeň	číslo PS - SO	část	výkres	revize
SIM	DSP	D 205	02	105	00