VZT č. 02 - VĚTRÁNÍ LABORATOŘÍ - VÝCHOD

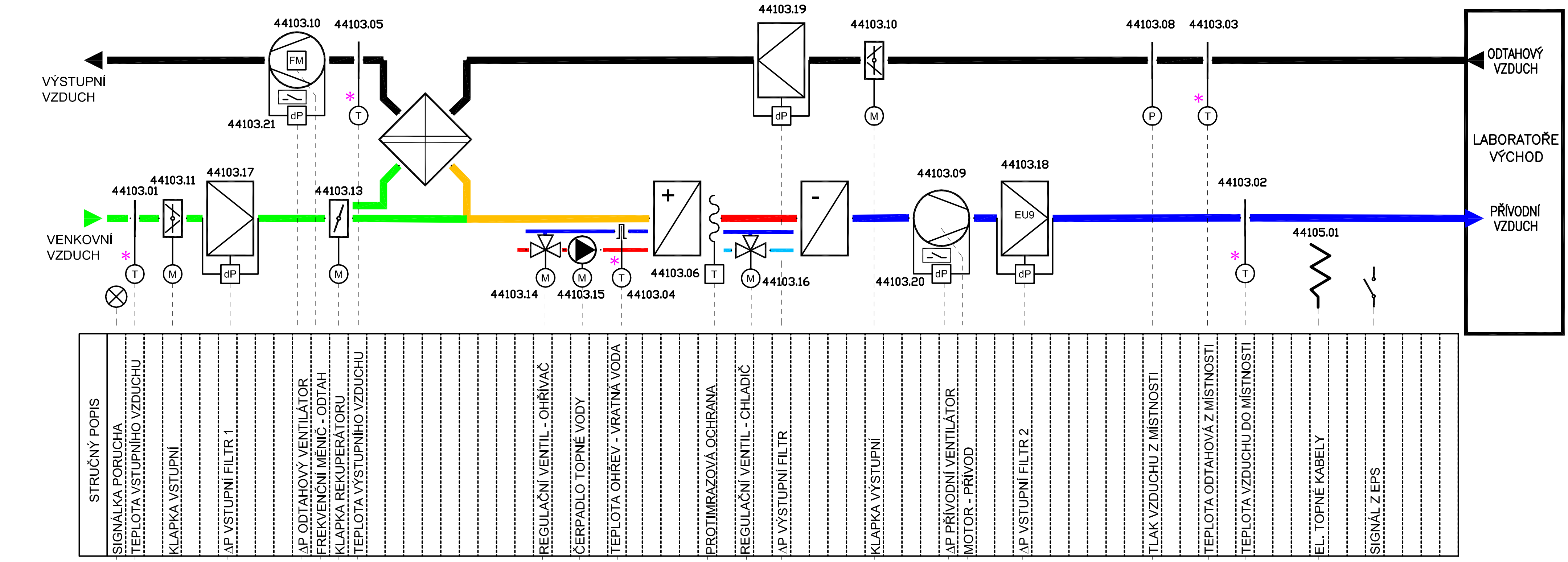

AI	6	1 1 1 1 1 1
DI	8	1 1 1 1 1 1 1 1
AO	4	1 1 1 1
DO	6	1 1 1 1 1 1
BACNET	0	

LEGENDA :

- VENKOVNÍ VZDUCH
- PŘÍVODNÍ VZDUCH (ZA 1. TERMODYN. JEDNOTKOU)
- PŘÍVODNÍ VZDUCH (ZA 2. A 3. TERMODYN. JEDNOTKOU)
- ODTAHOVÝ (VÝSTUPNÍ) VZDUCH
- SMÍŠENÝ VZDUCH
- PŘÍVODNÍ TOPNÁ VODA
- VRATNÁ TOPNÁ VODA
- PŘÍVODNÍ CHLADÍCÍ VODA
- VRATNÁ CHLADÍCÍ VODA

* nahrazená čidla

POPIS ZNAČENÍ REG. OKRUHŮ : VIZ PŘÍLOHA Č.1 TECHNICKÉ ZPRÁVY

SYNERGA a. s.
Sladkého 13
617 00 Brno

Stavba: MU V BRNĚ, UNIVERZITNÍ KAMPUS BOHUNICE ILBIT (PAVILON A4)
Část: D. SO 302.3 - PAVILON ILBIT - A4
13. MĚŘENÍ A REGULACE
Investor: Masarykova univerzita Brno
Zak. číslo: 64-0-5203-15

Název1: MÍSTNOST Č. STR ROZVADĚČ : 4RDC41
Název2: VZT 02 - VĚTRÁNÍ LABORATOŘÍ - VÝCHOD
Výkres č.: UKB - 0 - DPS - D 302.3 - 13 - 011 - 00

Datum:	Zod. projektant:		Vypracoval:
03.03.2016	ING. DOHNAL		ING. DOHNAL
Účel:	Revize:	List:	Počet listů:
	0	1	1