BLOKOVÁ VÝMĚNÍKOVÁ STANICE

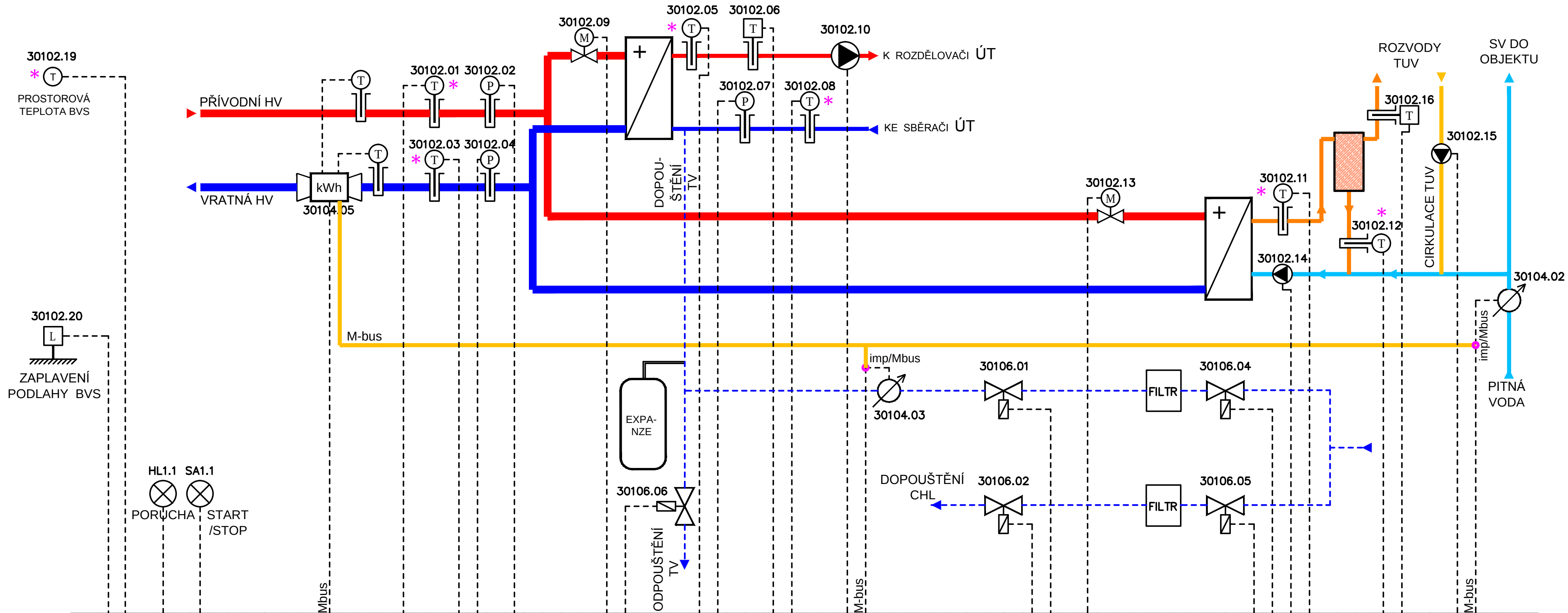

STRUČNÝ POPIS	AI	DI	AO	DO	M-bus
Zaplavení podlahy BVS - 1S04		1			
Teplota prostorová VS - 1S04	1				
Signálka "PORUCHA"				1	
Tlačítko "START/STOP"		1			
Měřič tepla primár. odběr pavilonu					
Teplota horkovod přívod stanice	1				
Teplota horkovod vrat stanice	1				
Tlak horkovod vrat stanice	1				
Tlak horkovod přívod stanice	1				
Pohon ventil výměník ÚT			1	1	
Ventil odpouštění vytápění				1	
Teplota výstup výměník ÚT	1				
Tlak systém topení	1				
Havarijní termostat výstup výměník ÚT		1			
Teplota vrat výměník ÚT	1				
Čerpadlo výměník ÚT		1		1	
Vodoměr - dopouštění ÚT					
Ventil dopouštění chlazení				1	
Ventil dopouštění vytápění				1	
Pohon ventil výměník TUV			1	1	
Ventil dopouštění chlazení (filtr)				1	
Ventil dopouštění vytápění (filtr)				1	
Čerpadlo ohřev TUV		1		1	
Teplota výstup výměník TUV	1				
Teplota vrat zásobník TUV	1				
Havarijní termostat výstup výměník TUV		1			
Čerpadlo cirkulace TUV		1		1	
Vodoměr - TUV					
Celkem	10	7	2	11	3

SYNERGA a. s. Sladkého 13 617 00 Brno	Stavba: MU V BRNĚ, UNIVERZITNÍ KAMPUS BOHUNICE ILBIT (PAVILON A3)	Název1: MÍSTNOST Č. 1S37 ROZVADĚČ : 2RDC01	Datum: 03.03.3016	Zod. projektant: ING. DOHNAL
	Část: D. SO 302.2 – PAVILON ILBIT – A3 13. MĚŘENÍ A REGULACE	Název2: BVS - BLOKOVÁ VÝMĚNÍKOVÁ STANICE	Účel: DPS	Vypracoval: ING. DOHNAL
	Investor: Masarykova univerzita Brno	Zak. číslo: 64–0–5303–15	Výkres č.: UKB - 0 - DPS - D 302.2 - 13 - 015 - 00	Revize: 0 / List: 1 / Počet listů: 1