±0,000 = ~203,420 (ÚROVEŇ ČISTÉ PODLAHY 1.NP)

VÝŠKOVÝ SYSTÉM B.P.V.
SOUŘADNÝ SYSTÉM S-JTSK

ARCHITEKTONICKÉ ŘEŠENÍ	ING. ARCH. PETR STOJAN	
	POParch s.r.o, VOLFOVA 8 612 00 BRNO	ING. ARCH. MARIKA PAJGRTOVÁ, ING. ARCH. JAN PODEŠVA

HLAVNÍ INŽENÝR PROJEKTU	ING. ARCH. PETR STOJAN	
ZODPOVĚDNÝ PROJEKTANT	ING. MIROSLAV SRNEC	
VYPRACOVAL	ING. MIROSLAV SRNEC	
KONTROLOVAL	ING. MARIE BLAŽKEOVÁ	

PROJECT BUILDING
PROJECT BUILDING S.R.O., ERBENOVA 8, 60200 BRNO

INVESTOR :	Masarykova univerzita, Žerotínovo nám. 617/9, 602 00 Brno

NÁZEV AKCE:

PDF – VYBUDOVÁNÍ MENZY NA POŘÍČÍ 7–9

ČÍSLO A NÁZEV OBJEKTU : SO 001

FORMÁT	A4
DATUM	DUBEN 2020
STUPEŇ	DPS
ČÍSLO ZAKÁZKY	1118
SPECIALIZACE	D.1.1

NÁZEV VÝKRESU

VÝPIS HLINÍKOVÝCH VÝROBKŮ

MĚŘÍTKO	ČÍSLO VÝKRESU
–	D.1.1.216

16. 4. 2020 18:04 odp. Hlinici_1118_DPS.dwg

OBECNÉ POŽADAVKY:

ZNAČENÍ:

- SOUVISEJÍCÍ DOKUMENTACE:
  - TECHNICKÁ ZPRÁVA STAVEBNÍ ČÁSTI A POŽÁRNĚ BEZPEČNOSTNÍHO ŘEŠENÍ

EW, EI – OZNAČENÍ POŽÁRNÍ ODOLNOSTI

- PŘED ZAHÁJENÍM VÝROBY JE TŘEBA OVĚŘIT PŘESNÉ ROZMĚRY NA STAVBĚ
- PŘED ZAHÁJENÍM VÝROBY ODSOUHLASÍ VÝROBNÍ DOKUMENTACI PROJEKTANT
- VEŠKERÉ NEJASNOSTI KONZULTUJTE S PROJEKTANTEM
- POHLEDY NA JEDNOTLIVÉ OKENNÍ A DVEŘNÍ PRVKY V OBVODOVÝCH STĚNÁCH JSOU Z EXTERIÉRU, POKUD NENÍ UVEDENO JINAK
- VEŠKERÉ VÝROBKY BUDOU DODÁNY VČETNĚ KOTVÍCÍHO A SPOJOVACÍHO MATERIÁLU
- SMĚR OTEVÍRÁNÍ JEDNOTLIVÝCH DVEŘNÍCH KŘÍDEL – viz. PŮDORYSY, POHLEDY
- DVEŘE, JIMIŽ PROCHÁZÍ ÚNIKOVÁ CESTA, MUSÍ BÝT OTEVÍRAVÉ VE SMĚRU ÚNIKU OTÁČENÍM KŘÍDEL V POSTRANNÍCH ZÁVĚSECH NEBO ČEPECH
- KOVÁNÍ NA DVEŘNÍCH OTVORECH V ÚNIKOVÝCH CESTÁCH (VČETNĚ UZAVÍRACÍHO MECHANISMU) MUSÍ UMOŽNIT JEJICH SNADNÉ OTEVŘENÍ ZVENČÍ, DVEŘE Z MÍSTNOSTÍ A PROSTORŮ HYGIENICKÉHO PŘÍSLUŠENSTVÍ A ŠATEN MUSÍ BÝT OPATŘENY KOVÁNÍM, KTERÉ I BEZ SPECIÁLNÍHO NÁŘADÍ UMOŽŇUJE OTEVŘÍT ZVENČÍ DVEŘE ZEVNITŘ ZAJIŠTĚNÉ
- KOVÁNÍ U VŠECH HLINÍKOVÝCH VÝROBKŮ BUDE NEREZOVÉ S POVRCHEM Z ČERNÉHO TITANU (DESIGN VIZ ILUSTRAČNÍ OBRÁZEK)
- VEŠKERÉ CYLINDRICKÉ VLOŽKY BUDOU ŘEŠENY V SYSTÉMU STÁVAJÍCÍHO GENERÁLNÍCHO KLÍČE TYPU FAB DLE POŽADAVKU INVESTORA
- KLIKY DVEŘÍ BUDOU OSAZENY MAX. DO VÝŠKY 1100 mm NAD PODLAHU A ZÁMKY DVEŘÍ DO MAX. VÝŠKY 1000 mm
- U DVEŘÍ, KDE BY HROZILO POŠKOZENÍ STĚNY A OSTATNÍCH KONSTRUKCÍ OTEVŘENÝM KŘÍDLEM BUDE OSAZENA ZARÁŽKA DVEŘNÍHO KŘÍDLA (KOTVENÁ NAPŘ. DO PODLAHY). DVEŘNÍ ZARÁŽKA JE SOUČÁSTÍ DODÁVKY TOHOTO ODDÍLU.
- ZASKLENÍ VŠECH VNITŘNÍCH DVEŘNÍCH KŘÍDEL BUDE SKLEM S BEZPEČNOSTNÍ FÓLIÍ, POKUD NENÍ UVEDENO JINAK
- ZASKLENÍ VŠECH VNĚJŠÍCH OKENNÍCH A DVEŘNÍCH VÝPLNÍ MUSÍ SPLŇOVAT POŽADAVKY ČSN 73 05 40
- ŠÍŘKA RÁMŮ ATD. BUDE UPRAVENA DLE VÝROBNÍ DOKUMENTACE – MUSÍ BÝT ZAJIŠTĚNO OTEVŘENÍ DVEŘNÍCH KŘÍDEL MIN. O 90°, U ASYMETRICKÝCH KŘÍDEL BUDE AKTIVNÍ KŘÍDLO CTÍT POŽADOVANÝ ROZMĚR, U SYMETRICKÝCH KŘÍDEL BUDE AKTIVNÍ KŘÍDLO CTÍT MIN. PRŮCHOZÍ ŠÍŘKU DLE POŽÁRNĚ BEZPEČNOSTNÍHO ŘEŠENÍ! BUDE ODSOUHLASENO GP
- U VŠECH VÝPLNÍ OTVORŮ S POŽÁRNÍ ODOLNOSTÍ JE TŘEBA OSADIT SAMOZAVÍRACÍ ZAŘÍZENÍ viz. VÝPIS VÝROBKŮ "(C)" A TECHNICKÁ ZPRÁVA POŽÁRNÍ OCHRANY
- VŠECHNY VNĚJŠÍ DVEŘNÍ KŘÍDLA (VSTUPY DO OBJEKTU) BUDOU OPATŘENY ZÁMKEM S CYLINDRICKOU VLOŽKOU BEZPEČNOSTNÍ TŘÍDY MIN. 3 DLE ENV 1630 (pr ENV 1627) A VRCHNÍM BEZPEČNOSTNÍM KOVÁNÍM
- SOUČÁSTÍ TOHOTO ODDÍLU HLINÍKOVÝCH VÝROBKŮ BUDOU TAKÉ ZAČIŠŤOVACÍ LIŠTY PRO PRUŽNÉ NAPOJENÍ POVRCHŮ NAVAZUJÍCÍCH KONSTRUKCÍ (OMÍTEK A TO I TENKOVRSTVÝCH, STĚREK)
- VŠECHNY VÝROBKY A PRVKY MUSÍ SPLŇOVAT AKTUÁLNÍ NORMY ČSN 73 0540, 73 0532, 73 3610 ATD.

(MAG) DODAVATEL VYBRANÝCH OKENNÍCH A DVEŘNÍCH VÝPLNÍ PROVEDE MONTÁŽ MAGNETICKÝCH KONTAKTŮ VČ. KABELOVÉ TRASY KONSTRUKCEMI OKEN NEBO DVEŘÍ. JEDNA ČÁST MAGNETICKÉHO KONTAKTU BUDE OSAZENA V KŘÍDLE (V OBOU), DRUHÁ V HORNÍ ČÁSTI RÁMU NEBO ZÁRUBNI DVEŘÍ, MAGNETICKÝ KONTAKT JE SOUČÁSTÍ DODÁVKY SLP – NUTNOST KOORDINACE S JEHO DODAVATELEM

(EMZ) DODAVATEL DVEŘÍ PROVEDE MONTÁŽ ELEKTROMECHANICKÉHO (SAMOZAMYKACÍHO) ZÁMKU, VČETNĚ KABELOVÉ TRASY KONSTRUKCEMI DVEŘÍ A PROSKLENÝCH STĚN. TAM, KDE JE VYKÁZÁN EL. ZÁMEK, BUDE SOUČÁSTÍ DODÁVKY DVEŘÍ SAMOZAVÍRAČ! ELEKTROMECHANICKÝ ZÁMEK JE SOUČÁSTÍ DODÁVKY SLP, DODAVATEL DVEŘNÍ VÝPLNĚ ZAJISTÍ KABELOVOU TRASU KONSTRUKCEMI PROSKLENÝCH STĚN, VČETNĚ PŘECHODOVÉ (OHEBNÉ) HADICE DO NAVAZUJÍCÍ STĚNY, PRÁCE NUTNÉ KOORDINOVAT S TÍMTO DODAVATELEM

[PANIK] POŽÁRNÍ UZÁVĚRY (I DVEŘE BEZ POŽÁRNÍ ODOLNOSTI) NA ÚNIKOVÝCH CESTÁCH MUSÍ MÍT VE SMĚRU ÚNIKU OSOB KOVÁNÍ, KTERÉ UMOŽNÍ PO VYHLÁŠENÍ POPLACHU OTEVŘENÍ UZÁVĚRU RUČNĚ ČI SAMOČINNĚ (BEZ UŽITÍ JAKÝCHKOLIV NÁSTROJŮ), AŤ JIŽ UZÁVĚR JE BĚŽNĚ ZAMČENÝ, ZABLOKOVANÝ ČI JINAK ZAJIŠTĚNÝ PROTI VLOUPÁNÍ apod.

SKUTEČNÉ ROZMĚRY JE NUTNÉ PŘED VÝROBOU PRVKŮ OVĚŘIT NA STAVBĚ

OZNAČENÍ	SCHEMA	POPIS

- SPECIFIKACE TYPŮ KOVÁNÍ:
  MATERIÁL ČERNÝ TITAN (DESIGN VIZ. OBRÁZEK)

- SPECIFIKACE SAMOZAVÍRAČE:
  DVEŘNÍ SAMOZAVÍRAČ S KLUZNOU LIŠTOU, MOŽNOST NASTAVENÍ SÍLY A RYCHLOSTI ZAVÍRÁNÍ A KONCOVÝ DORAZ
  MATERIÁL NEREZOVÁ OCEL, POVRCH TITAN (DESIGN VIZ. OBRÁZEK)

SKUTEČNÉ ROZMĚRY JE NUTNÉ PŘED VÝROBOU PRVKŮ OVĚŘIT NA STAVBĚ

OZNAČENÍ		POPIS

1/AL

EI 30–C2 DP3

PANIK

MAG

EMZ

VNITŘNÍ PROSKLENÁ STĚNA ZE SYSTÉMOVÝCH DVEŘNÍCH HLINÍKOVÝCH PROFILŮ S JEDNOKŘÍDLOVÝMI OTEVÍRAVÝMI DVEŘMI LEVÝMI, POŽÁRNÍ ODOLNOST EI 30–C2 DP3

ROZMĚR CELÉHO PRVKU: ~1100/2200 mm (STAVEBNÍ OTVOR)
SVĚTLOST DVEŘNÍHO OTVORU (KŘÍDLA): ~900/2100 mm
(PŘED ZAHÁJENÍM VÝROBY JE TŘEBA OVĚŘIT PŘESNÉ ROZMĚRY NA STAVBĚ – ČLENĚNÍ VIZ. SCHEMA)

MATERIÁL: – RÁM STĚNY – SYSTÉMOVÉ AL. DVEŘNÍ PROFILY

ZASKLENÍ: – DVOJSKLO – OBOUSTRANNĚ BEZPEČNOSTNÍ ČIRÉ SKLO

KOVÁNÍ:
- FUNKČNÍ SYSTÉMOVÉ KOVÁNÍ DLE SYSTÉMOVÉHO ŘEŠENÍ DODAVATELE, SVRCHNÍ KOVÁNÍ V PROVEDENÍ NEREZOVÁ OCEL POVRCH TITAN – VIZ. OBECNÉ POŽADAVKY
- KOVÁNÍ DLE EN 179, PANIKOVÉ KOVÁNÍ VE SMĚRU ÚNIKU – KLIKA / KLIKA, ZÁMEK S BEZPEČNOSTNÍ CYLINDRICKOU VLOŽKOU ZAČLENĚN DO SYSTÉMU STÁVAJÍCÍHO GENERÁLNÍHO KLÍČE, KULATÉ ROZETY, SAMOZAVÍRAČ
- DODAVATEL DVEŘÍ INSTALUJE ELEKTROMECHANICKÝ SAMOZAMYKACÍ ZÁMEK S PANIKOVOU FUNKCÍ DO KŘÍDLA DVEŘÍ, VČETNĚ KABELOVÉ TRASY – NUTNÁ KOORDINACE S DODAVATELEM SLP
- DODAVATEL DVEŘÍ PROVEDE MONTÁŽ MAGNETICKÝCH KONTAKTŮ, VČETNĚ KABELOVÉ TRASY – VIZ. OBECNÉ POŽADAVKY NUTNÁ KOORDINACE S DODAVATELEM SLP

POVRCHOVÁ ÚPRAVA: NÁSTŘIK PRÁŠKOVOU VYPALOVACÍ BARVOU V ODSTÍNU RAL 7016

POZNÁMKA:
- U DVEŘNÍHO OTVORU BUDE OSAZENA ČTEČKA KARET – DODÁVKA SLP
- BAREVNÉ ŘEŠENÍ BUDE ODSOUHLASENO ARCHITEKTEM DLE PŘEDLOŽENÝCH VZORKŮ
- SOUČÁSTÍ DODÁVKY BUDE VEŠKERÉ NÁPOJNÉ DOLIŠTOVÁNÍ, OPLECHOVÁNÍ NA NAVAZUJÍCÍ KONSTRUKCE, KOTEVNÍ MATERIÁL atd.
- ŠÍŘKA RÁMŮ ATD. BUDE UPRAVENA DLE VÝROBNÍ DOKUMENTACE – MUSÍ BÝT ZAJIŠTĚNO OTEVŘENÍ DVEŘNÍCH KŘÍDEL MIN. O 90°, U ASYMETRICKÝCH KŘÍDEL BUDE AKTIVNÍ KŘÍDLO CTÍT POŽADOVANÝ ROZMĚR, U SYMETRICKÝCH KŘÍDEL BUDE AKTIVNÍ KŘÍDLO CTÍT MINIMÁLNÍ PRŮCHOZÍ ŠÍŘKU DLE POŽÁRNĚ BEZPEČNOSTNÍHO ŘEŠENÍ! BUDE ODSOUHLASENO GP
- SOUČÁSTÍ DODÁVKY BUDE ZARÁŽKA DVEŘNÍHO KŘÍDLA
- DALŠÍ POZNÁMKY VIZ. OBECNÉ POŽADAVKY
- SOUČÁSTÍ DODÁVKY BUDE KOMPLETNÍ SORTIMENT KOTEVNÍCH A POMOCNÝCH PRVKŮ!
- PROSKLENÉ ČÁSTI STĚNY BUDOU VE VÝŠCE 800 AŽ 1000 mm A ZÁROVEŇ VE VÝŠCE 1400 AŽ 1600 mm OD PODLAHY OPATŘENY VÝRAZNÝM PRUHEM ZE ZNAČEK MIN. 50x50 mm VZDÁLENÝCH OD SEBE 150 mm A JASNĚ VIDITELNÝCH OPROTI POZADÍ (VYBERE ARCHITEKT) – BUDE PROVEDENO V SOULADU SE ZÁKONEM č.398/2009 Sb.
- NUTNÁ KOORDINACE S DALŠÍMI PROFESEMI (PBŘ, SLP atd.)

PŘED ZAHÁJENÍM VÝROBY ODSOUHLASÍ VÝROBNÍ DOKUMENTACI GP !

POHLED Z MENZY

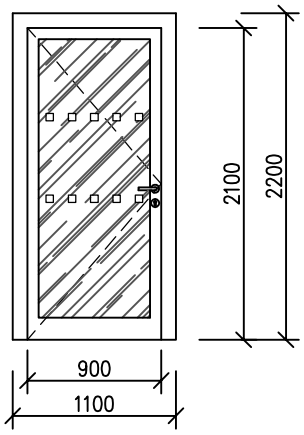

PŮDORYS

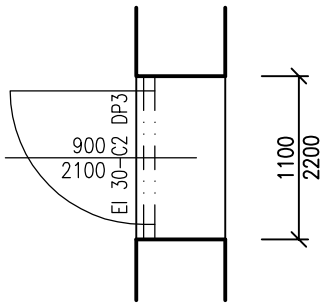

1.PP		1.NP		MEZIPATRO		CELKEM	
L	P	L	P	L	P	L	P
–	–	–	–	1 ks	–	1 ks	–

SKUTEČNÉ ROZMĚRY JE NUTNÉ PŘED VÝROBOU PRVKŮ OVĚŘIT NA STAVBĚ

OZNAČENÍ		POPIS

2/AL

PANIK

VNITŘNÍ PROSKLENÁ STĚNA ZE SYSTÉMOVÝCH DVEŘNÍCH HLINÍKOVÝCH PROFILŮ S DVOUKŘÍDLOVÝMI OTEVÍRAVÝMI DVEŘMI.

ROZMĚR CELÉHO PRVKU: ~1500/2235 mm (STAVEBNÍ OTVOR)
SVĚTLOST DVEŘNÍHO OTVORU (KŘÍDLA): ~900+400/2135 mm
(PŘED ZAHÁJENÍM VÝROBY JE TŘEBA OVĚŘIT PŘESNÉ ROZMĚRY NA STAVBĚ – ČLENĚNÍ VIZ. SCHEMA)

MATERIÁL: – RÁM STĚNY – SYSTÉMOVÉ AL. DVEŘNÍ PROFILY

ZASKLENÍ: – DVOJSKLO – OBOUSTRANNĚ BEZPEČNOSTNÍ ČIRÉ SKLO

KOVÁNÍ: – FUNKČNÍ SYSTÉMOVÉ KOVÁNÍ DLE SYSTÉMOVÉHO ŘEŠENÍ DODAVATELE, SVRCHNÍ KOVÁNÍ V PROVEDENÍ NEREZOVÁ OCEL POVRCH TITAN – VIZ. OBECNÉ POŽADAVKY
– KOVÁNÍ DLE EN 179, PANIKOVÉ KOVÁNÍ VE SMĚRU ÚNIKU – KLIKA / KLIKA, ZÁMEK S BEZPEČNOSTNÍ CYLINDRICKOU VLOŽKOU ZAČLENĚN DO SYSTÉMU STÁVAJÍCÍHO GENERÁLNÍHO KLÍČE, KULATÉ ROZETY

POVRCHOVÁ ÚPRAVA: NÁSTŘIK PRÁŠKOVOU VYPALOVACÍ BARVOU V ODSTÍNU RAL 7016

POZNÁMKA:
- BAREVNÉ ŘEŠENÍ BUDE ODSOUHLASENO ARCHITEKTEM DLE PŘEDLOŽENÝCH VZORKŮ
- SOUČÁSTÍ DODÁVKY BUDE VEŠKERÉ NÁPOJNÉ DOLIŠTOVÁNÍ, OPLECHOVÁNÍ NA NAVAZUJÍCÍ KONSTRUKCE, KOTEVNÍ MATERIÁL atd.
- ŠÍŘKA RÁMŮ ATD. BUDE UPRAVENA DLE VÝROBNÍ DOKUMENTACE – MUSÍ BÝT ZAJIŠTĚNO OTEVŘENÍ DVEŘNÍCH KŘÍDEL MIN. O 90°, U ASYMETRICKÝCH KŘÍDEL BUDE AKTIVNÍ KŘÍDLO CTÍT POŽADOVANÝ ROZMĚR, U SYMETRICKÝCH KŘÍDEL BUDE AKTIVNÍ KŘÍDLO CTÍT MINIMÁLNÍ PRŮCHOZÍ ŠÍŘKU DLE POŽÁRNĚ BEZPEČNOSTNÍHO ŘEŠENÍ! BUDE ODSOUHLASENO GP
- SOUČÁSTÍ DODÁVKY BUDE ZARÁŽKA DVEŘNÍHO KŘÍDLA (KŘÍDEL)
- DALŠÍ POZNÁMKY VIZ. OBECNÉ POŽADAVKY
- SOUČÁSTÍ DODÁVKY BUDE KOMPLETNÍ SORTIMENT KOTEVNÍCH A POMOCNÝCH PRVKŮ!
- PROSKLENÉ ČÁSTI STĚNY BUDOU VE VÝŠCE 800 AŽ 1000 mm A ZÁROVEŇ VE VÝŠCE 1400 AŽ 1600 mm OD PODLAHY OPATŘENY VÝRAZNÝM PRUHEM ZE ZNAČEK MIN. 50x50 mm VZDÁLENÝCH OD SEBE 150 mm A JASNĚ VIDITELNÝCH OPROTI POZADÍ (VYBERE ARCHITEKT) – BUDE PROVEDENO V SOULADU SE ZÁKONEM č.398/2009 Sb.
- NUTNÁ KOORDINACE S DALŠÍMI PROFESEMI (PBŘ, SLP atd.)

PŘED ZAHÁJENÍM VÝROBY ODSOUHLASÍ VÝROBNÍ DOKUMENTACI GP !

POHLED Z CHODBY

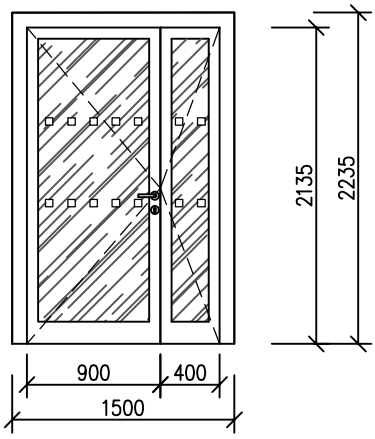

PŮDORYS

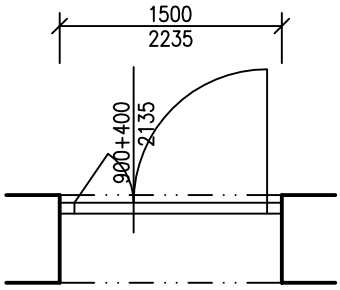

1.PP		1.NP		MEZIPATRO		CELKEM	
L	P	L	P	L	P	L	P
–	–	1 ks	–	–	–	1 ks	–

SKUTEČNÉ ROZMĚRY JE NUTNÉ PŘED VÝROBOU PRVKŮ OVĚŘIT NA STAVBĚ

OZNAČENÍ		POPIS

3/AL

PANIK

MAG

VNITŘNÍ PROSKLENÁ STĚNA ZE SYSTÉMOVÝCH DVEŘNÍCH HLINÍKOVÝCH PROFILŮ V RÁMOVÉM PROVEDENÍ S POSUVNÝMI DVOUKŘÍDLOVÝMI DVEŘMI S ELEKTROMECHANICKÝM DVEŘNÍM POHONEM

ROZMĚR CELÉHO PRVKU: ~1500/2200 mm (STAVEBNÍ OTVOR)
SVĚTLOST DVEŘNÍHO OTVORU (KŘÍDLA): ~650+650/2100 mm
(PŘED ZAHÁJENÍM VÝROBY JE TŘEBA OVĚŘIT PŘESNÉ ROZMĚRY NA STAVBĚ – ČLENĚNÍ VIZ. SCHEMA)

MATERIÁL: – RÁM STĚNY – SYSTÉMOVÉ AL. DVEŘNÍ PROFILY

ZASKLENÍ: – DVOJSKLO – OBOUSTRANNĚ BEZPEČNOSTNÍ ČIRÉ SKLO

KOVÁNÍ/VYBAVENÍ:
- ELEKTROMAGNETICKÝ ZÁMEK K AUTOMATICKÉMU ZAJIŠTĚNÍ DVEŘÍ PROGRAMOVÝM PŘEPÍNAČEM
- DIGITÁLNÍ PROGRAMOVÝ PŘEPÍNAČ S KLÍČKEM UMÍSTĚNÝ EXTERNĚ S FUNKCEMI ZAVŘENO / AUTOMATIKA / OTEVŘENO / VÝCHOD / ZIMA–LÉTO
- POSUVNÝ ELEKTROMECHANICKÝ DVEŘNÍ POHON, PANIKOVÁ FUNKCE VE SMĚRU ÚNIKU
- AKUMULÁTOROVÝ NOUZOVÝ ZDROJ S AUTOMATICKÝM DOBÍJENÍM
- TLAČÍTKO NOUZOVÉHO OTEVÍRÁNÍ – UMÍSTĚNÉ EXTERNĚ
- 2ks RADAR
- DODAVATEL DVEŘÍ PROVEDE MONTÁŽ MAGNETICKÝCH KONTAKTŮ, VČETNĚ KABELOVÉ TRASY – VIZ. OBECNÉ POŽADAVKY NUTNÁ KOORDINACE S DODAVATELEM SLP

POVRCHOVÁ ÚPRAVA: NÁSTŘIK PRÁŠKOVOU VYPALOVACÍ BARVOU ODSTÍNU RAL 7016

POZNÁMKA:
- BAREVNÉ ŘEŠENÍ BUDE ODSOUHLASENO ARCHITEKTEM DLE PŘEDLOŽENÝCH VZORKŮ
- SOUČÁSTÍ DODÁVKY BUDE VEŠKERÉ NÁPOJNÉ DOLIŠTOVÁNÍ, OPLECHOVÁNÍ NA NAVAZUJÍCÍ KONSTRUKCE, KOTEVNÍ MATERIÁL atd.
- ŠÍŘKA RÁMŮ ATD. BUDE UPRAVENA DLE VÝROBNÍ DOKUMENTACE
- 2ks POHYBLIVÝCH TELESKOPICKÝCH KŘÍDEL V RÁMOVÉM PROVEDENÍ VČETNĚ TĚSNÍCÍCH PROFILŮ
- SOUČÁSTÍ DODÁVKY BUDE OCELOVÁ POMOCNÁ KONSTRUKCE
- SOUČÁSTÍ DODÁVKY BUDE TLAČÍTKO PRO OTEVŘENÍ DVEŘÍ V ZAMČENÉM STAVU
- PROSKLENÉ ČÁSTI STĚNY BUDOU VE VÝŠCE 800 AŽ 1000 mm A ZÁROVEŇ VE VÝŠCE 1400 AŽ 1600 mm OD PODLAHY OPATŘENY VÝRAZNÝM PRUHEM ZE ZNAČEK MIN. 50x50 mm VZDÁLENÝCH OD SEBE 150 mm A JASNĚ VIDITELNÝCH OPROTI POZADÍ (VYBERE ARCHITEKT) – BUDE PROVEDENO V SOULADU SE ZÁKONEM č.398/2009 Sb.
- SOUČÁSTÍ DODÁVKY BUDE KOMPLETNÍ SORTIMENT KOTEVNÍCH A POMOCNÝCH PRVKŮ!
- NUTNÁ KOORDINACE S DALŠÍMI PROFESEMI (PBŘ, SLP atd.)

PŘED ZAHÁJENÍM VÝROBY ODSOUHLASÍ VÝROBNÍ DOKUMENTACI GP !

POHLED Z MENZY

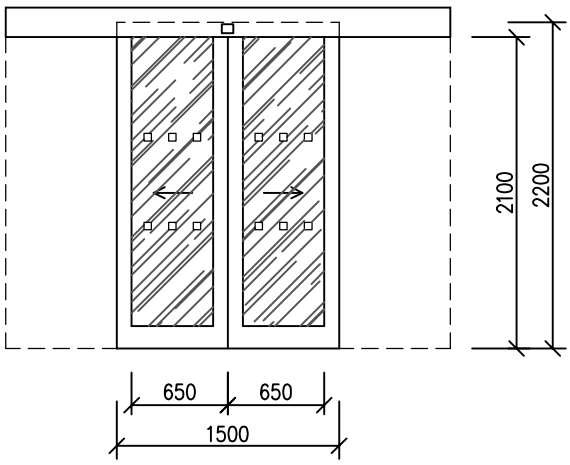

PŮDORYS

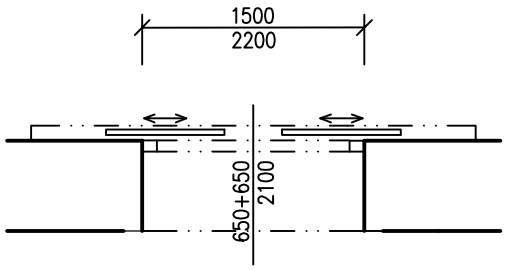

1.PP	1.NP	MEZIPATRO	CELKEM
–	1 ks	–	1 ks

SKUTEČNÉ ROZMĚRY JE NUTNÉ PŘED VÝROBOU PRVKŮ OVĚŘIT NA STAVBĚ

OZNAČENÍ	POPIS

4/AL

EI 30–C2 DP1

PANIK

VNITŘNÍ PROSKLENÁ STĚNA ZE SYSTÉMOVÝCH DVEŘNÍCH HLINÍKOVÝCH PROFILŮ S JEDNOKŘÍDLOVÝMI OTEVÍRAVÝMI DVEŘMI PRAVÝMI A VODOROVNÝM MADLEM, POŽÁRNÍ ODOLNOST EI 30–C2 DP1

ROZMĚR CELÉHO PRVKU: ~1100/2250 mm (STAVEBNÍ OTVOR)
SVĚTLOST DVEŘNÍHO OTVORU (KŘÍDLA): ~900/2150 mm
(PŘED ZAHÁJENÍM VÝROBY JE TŘEBA OVĚŘIT PŘESNÉ ROZMĚRY NA STAVBĚ – ČLENĚNÍ VIZ. SCHEMA)

MATERIÁL:
- RÁM STĚNY – SYSTÉMOVÉ AL. DVEŘNÍ PROFILY
- VODOROVNÉ MADLO – BROUŠENÁ NEREZ, VČETNĚ KOTEVNÍCH PRVKŮ

ZASKLENÍ:
- DVOJSKLO – OBOUSTRANNĚ BEZPEČNOSTNÍ ČIRÉ SKLO

KOVÁNÍ:
- FUNKČNÍ SYSTÉMOVÉ KOVÁNÍ DLE SYSTÉMOVÉHO ŘEŠENÍ DODAVATELE, SVRCHNÍ KOVÁNÍ V PROVEDENÍ NEREZOVÁ OCEL POVRCH TITAN – VIZ. OBECNÉ POŽADAVKY
- KOVÁNÍ DLE EN 179, PANIKOVÉ KOVÁNÍ VE SMĚRU ÚNIKU – KLIKA / KLIKA, BEZ ZÁMKU KULATÉ ROZETY, SAMOZAVÍRAČ
- ELETROMAGENTICKÝ STAVĚČ DVEŘNÍHO KŘÍDLA (DODÁVKA SLP)

POVRCHOVÁ ÚPRAVA: NÁSTŘIK PRÁŠKOVOU VYPALOVACÍ BARVOU ODSTÍNU RAL 7016

POZNÁMKA:
- BAREVNÉ ŘEŠENÍ BUDE ODSOUHLASENO ARCHITEKTEM DLE PŘEDLOŽENÝCH VZORKŮ
- SOUČÁSTÍ DODÁVKY BUDE VEŠKERÉ NÁPOJNÉ DOLIŠTOVÁNÍ, OPLECHOVÁNÍ NA NAVAZUJÍCÍ KONSTRUKCE, KOTEVNÍ MATERIÁL atd.
- ŠÍŘKA RÁMŮ ATD. BUDE UPRAVENA DLE VÝROBNÍ DOKUMENTACE – MUSÍ BÝT ZAJIŠTĚNO OTEVŘENÍ DVEŘNÍCH KŘÍDEL MIN. O 90°, U ASYMETRICKÝCH KŘÍDEL BUDE AKTIVNÍ KŘÍDLO CTÍT POŽADOVANÝ ROZMĚR, U SYMETRICKÝCH KŘÍDEL BUDE AKTIVNÍ KŘÍDLO CTÍT MIN. PRŮCHOZÍ ŠÍŘKU DLE POŽÁRNĚ BEZPEČNOSTNÍHO ŘEŠENÍ! BUDE ODSOUHLASENO GP
- SOUČÁSTÍ DODÁVKY BUDE ZARÁŽKA DVEŘNÍHO KŘÍDLA
- SOUČÁSTÍ DODÁVKY BUDE VODOROVNÉ MADLO (NA OPAČNÉ STRANĚ NEŽ JSOU ZÁVĚSY DVEŘÍ)
- DALŠÍ POZNÁMKY VIZ. OBECNÉ POŽADAVKY
- SOUČÁSTÍ DODÁVKY JE KOMPLETNÍ SORTIMENT KOTEVNÍCH A POMOCNÝCH PRVKŮ!
- PROSKLENÉ ČÁSTI STĚNY BUDOU VE VÝŠCE 800 AŽ 1000 mm A ZÁROVEŇ VE VÝŠCE 1400 AŽ 1600 mm OD PODLAHY OPATŘENY VÝRAZNÝM PRUHEM ZE ZNAČEK MIN. 50x50 mm VZDÁLENÝCH OD SEBE 150 mm A JASNĚ VIDITELNÝCH OPROTI POZADÍ (VYBERE ARCHITEKT) – BUDE PROVEDENO V SOULADU SE ZÁKONEM č.398/2009 Sb.
- NUTNÁ KOORDINACE S DALŠÍMI PROFESEMI (PBŘ, SLP atd.)

PŘED ZAHÁJENÍM VÝROBY ODSOUHLASÍ VÝROBNÍ DOKUMENTACI GP !

POHLED Z CHODBY U VÝTAHU

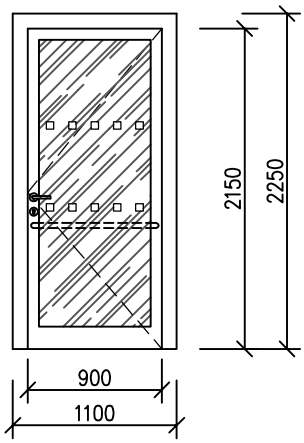

PŮDORYS

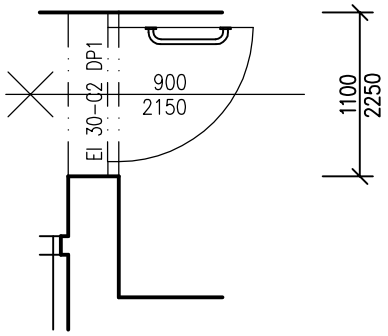

1.PP		1.NP		MEZIPATRO		CELKEM	
L	P	L	P	L	P	L	P
–	–	–	1 ks	–	–	–	1 ks

SKUTEČNÉ ROZMĚRY JE NUTNÉ PŘED VÝROBOU PRVKŮ OVĚŘIT NA STAVBĚ

OZNAČENÍ		POPIS

5/AL

PANIK

MAG

EMZ

VNITŘNÍ PROSKLENÁ STĚNA ZE SYSTÉMOVÝCH DVEŘNÍCH HLINÍKOVÝCH PROFILŮ S JEDNOKŘÍDLOVÝMI OTEVÍRAVÝMI DVEŘMI, BOČNÍMI PEVNĚ ZASKLENÝMI ČÁSTMI A NADSVĚTLÍKEM OBOUSTRANNĚ OPLÁŠTĚNÝM PEVNÝM SÁDROKARTONEM

ROZMĚR CELÉHO PRVKU: ~2380/2470 mm (STAVEBNÍ OTVOR)
SVĚTLOST DVEŘNÍHO OTVORU (KŘÍDLA): ~900/1970 mm
(PŘED ZAHÁJENÍM VÝROBY JE TŘEBA OVĚŘIT PŘESNÉ ROZMĚRY NA STAVBĚ – ČLENĚNÍ VIZ. SCHEMA)

MATERIÁL: – RÁM STĚNY – SYSTÉMOVÉ AL. DVEŘNÍ PROFILY

ZASKLENÍ: – DVOJSKLO – OBOUSTRANNĚ BEZPEČNOSTNÍ ČIRÉ SKLO

KOVÁNÍ:
- FUNKČNÍ SYSTÉMOVÉ KOVÁNÍ DLE SYSTÉMOVÉHO ŘEŠENÍ DODAVATELE, SVRCHNÍ KOVÁNÍ V PROVEDENÍ NEREZOVÁ OCEL POVRCH TITAN – VIZ. OBECNÉ POŽADAVKY
- KOVÁNÍ DLE EN 179, PANIKOVÉ KOVÁNÍ VE SMĚRU ÚNIKU – KLIKA / KLIKA, ZÁMEK S BEZPEČNOSTNÍ CYLINDRICKOU VLOŽKOU ZAČLENĚN DO SYSTÉMU STÁVAJÍCÍHO GENERÁLNÍHO KLÍČE, KULATÉ ROZETY, SAMOZAVÍRAČ
- DODAVATEL DVEŘÍ INSTALUJE ELEKTROMECHANICKÝ SAMOZAMYKACÍ ZÁMEK S PANIKOVOU FUNKCÍ DO KŘÍDLA DVEŘÍ, VČETNĚ KABELOVÉ TRASY – NUTNÁ KOORDINACE S DODAVATELEM SLP
- DODAVATEL DVEŘÍ PROVEDE MONTÁŽ MAGNETICKÝCH KONTAKTŮ, VČETNĚ KABELOVÉ TRASY – VIZ. OBECNÉ POŽADAVKY NUTNÁ KOORDINACE S DODAVATELEM SLP

POVRCHOVÁ ÚPRAVA: NÁSTŘIK PRÁŠKOVOU VYPALOVACÍ BARVOU V ODSTÍNU RAL 7016

POZNÁMKA:
- U DVEŘNÍHO OTVORU BUDE OSAZENA ČTEČKA KARET – DODÁVKA SLP
- BAREVNÉ ŘEŠENÍ BUDE ODSOUHLASENO ARCHITEKTEM DLE PŘEDLOŽENÝCH VZORKŮ
- SOUČÁSTÍ DODÁVKY BUDE VEŠKERÉ NÁPOJNÉ DOLIŠTOVÁNÍ, OPLECHOVÁNÍ NA NAVAZUJÍCÍ KONSTRUKCE, KOTEVNÍ MATERIÁL atd.
- ŠÍŘKA RÁMŮ ATD. BUDE UPRAVENA DLE VÝROBNÍ DOKUMENTACE – MUSÍ BÝT ZAJIŠTĚNO OTEVŘENÍ DVEŘNÍCH KŘÍDEL MIN. O 90°, U ASYMETRICKÝCH KŘÍDEL BUDE AKTIVNÍ KŘÍDLO CTÍT POŽADOVANÝ ROZMĚR, U SYMETRICKÝCH KŘÍDEL BUDE AKTIVNÍ KŘÍDLO CTÍT MINIMÁLNÍ PRŮCHOZÍ ŠÍŘKU DLE POŽÁRNĚ BEZPEČNOSTNÍHO ŘEŠENÍ! BUDE ODSOUHLASENO GP
- SOUČÁSTÍ DODÁVKY BUDE ZARÁŽKA DVEŘNÍHO KŘÍDLA
- DALŠÍ POZNÁMKY VIZ. OBECNÉ POŽADAVKY
- SOUČÁSTÍ DODÁVKY BUDE KOMPLETNÍ SORTIMENT KOTEVNÍCH A POMOCNÝCH PRVKŮ!
- PROSKLENÉ ČÁSTI STĚNY BUDOU VE VÝŠCE 800 AŽ 1000 mm A ZÁROVEŇ VE VÝŠCE 1400 AŽ 1600 mm OD PODLAHY OPATŘENY VÝRAZNÝM PRUHEM ZE ZNAČEK MIN. 50x50 mm VZDÁLENÝCH OD SEBE 150 mm A JASNĚ VIDITELNÝCH OPROTI POZADÍ (VYBERE ARCHITEKT) – BUDE PROVEDENO V SOULADU SE ZÁKONEM č.398/2009 Sb.
- NUTNÁ KOORDINACE S DALŠÍMI PROFESEMI (PBŘ, SLP atd.)

PŘED ZAHÁJENÍM VÝROBY ODSOUHLASÍ VÝROBNÍ DOKUMENTACI GP !

POHLED Z CHODBY OD VÝTAHU

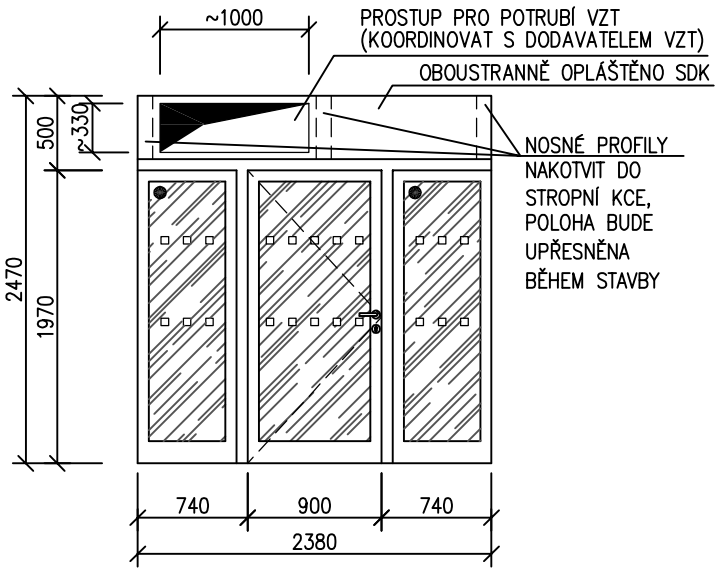

PŮDORYS

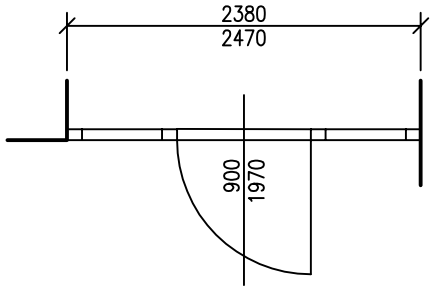

1.PP		1.NP		MEZIPATRO		CELKEM	
L	P	L	P	L	P	L	P
–	–	–	–	–	1 ks	–	1 ks

SKUTEČNÉ ROZMĚRY JE NUTNÉ PŘED VÝROBOU PRVKŮ OVĚŘIT NA STAVBĚ

OZNAČENÍ		POPIS

6/AL

PANIK

VNITŘNÍ PROSKLENÁ STĚNA ZE SYSTÉMOVÝCH DVEŘNÍCH HLINÍKOVÝCH PROFILŮ S JEDNOKŘÍDLOVÝMI OTEVÍRAVÝMI DVEŘMI LEVÝMI

ROZMĚR CELÉHO PRVKU: ~1100/2050 mm (STAVEBNÍ OTVOR)
SVĚTLOST DVEŘNÍHO OTVORU (KŘÍDLA): ~900/1970 mm
(PŘED ZAHÁJENÍM VÝROBY JE TŘEBA OVĚŘIT PŘESNÉ ROZMĚRY NA STAVBĚ – ČLENĚNÍ VIZ. SCHEMA)

MATERIÁL: – RÁM STĚNY – SYSTÉMOVÉ AL. DVEŘNÍ PROFILY

ZASKLENÍ: – DVOJSKLO – OBOUSTRANNĚ BEZPEČNOSTNÍ ČIRÉ SKLO

KOVÁNÍ: – FUNKČNÍ SYSTÉMOVÉ KOVÁNÍ DLE SYSTÉMOVÉHO ŘEŠENÍ DODAVATELE, SVRCHNÍ KOVÁNÍ V PROVEDENÍ NEREZOVÁ OCEL POVRCH TITAN – VIZ. OBECNÉ POŽADAVKY
– KOVÁNÍ DLE EN 179, PANIKOVÉ KOVÁNÍ VE SMĚRU ÚNIKU – KLIKA / KLIKA, ZÁMEK S BEZPEČNOSTNÍ CYLINDRICKOU VLOŽKOU ZAČLENĚN DO SYSTÉMU STÁVAJÍCÍHO GENERÁLNÍHO KLÍČE, KULATÉ ROZETY

POVRCHOVÁ ÚPRAVA: NÁSTŘIK PRÁŠKOVOU VYPALOVACÍ BARVOU ODSTÍNU RAL 7016

POZNÁMKA:
- BAREVNÉ ŘEŠENÍ BUDE ODSOUHLASENO ARCHITEKTEM DLE PŘEDLOŽENÝCH VZORKŮ
- SOUČÁSTÍ DODÁVKY BUDE VEŠKERÉ NÁPOJNÉ DOLIŠTOVÁNÍ, OPLECHOVÁNÍ NA NAVAZUJÍCÍ KONSTRUKCE, KOTEVNÍ MATERIÁL atd.
- ŠÍŘKA RÁMŮ ATD. BUDE UPRAVENA DLE VÝROBNÍ DOKUMENTACE – MUSÍ BÝT ZAJIŠTĚNO OTEVŘENÍ DVEŘNÍCH KŘÍDEL MIN. O 90°, U ASYMETRICKÝCH KŘÍDEL BUDE AKTIVNÍ KŘÍDLO CTÍT POŽADOVANÝ ROZMĚR, U SYMETRICKÝCH KŘÍDEL BUDE AKTIVNÍ KŘÍDLO CTÍT MINIMÁLNÍ PRŮCHOZÍ ŠÍŘKU DLE POŽÁRNĚ BEZPEČNOSTNÍHO ŘEŠENÍ! BUDE ODSOUHLASENO GP
- SOUČÁSTÍ DODÁVKY BUDE ZARÁŽKA DVEŘNÍHO KŘÍDLA
- DALŠÍ POZNÁMKY VIZ. OBECNÉ POŽADAVKY
- SOUČÁSTÍ DODÁVKY BUDE KOMPLETNÍ SORTIMENT KOTEVNÍCH A POMOCNÝCH PRVKŮ!
- PROSKLENÉ ČÁSTI STĚNY BUDOU VE VÝŠCE 800 AŽ 1000 mm A ZÁROVEŇ VE VÝŠCE 1400 AŽ 1600 mm OD PODLAHY OPATŘENY VÝRAZNÝM PRUHEM ZE ZNAČEK MIN. 50x50 mm VZDÁLENÝCH OD SEBE 150 mm A JASNĚ VIDITELNÝCH OPROTI POZADÍ (VYBERE ARCHITEKT) – BUDE PROVEDENO V SOULADU SE ZÁKONEM č.398/2009 Sb.
- NUTNÁ KOORDINACE S DALŠÍMI PROFESEMI (PBŘ, SLP atd.)

PŘED ZAHÁJENÍM VÝROBY ODSOUHLASÍ VÝROBNÍ DOKUMENTACI GP !

POHLED Z CHODBY U VÝTAHU

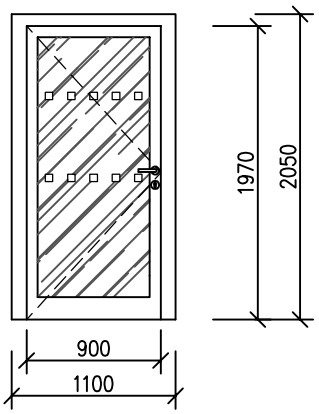

PŮDORYS

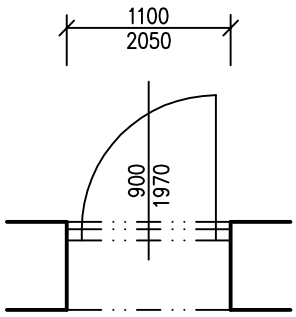

1.PP		1.NP		MEZIPATRO		CELKEM	
L	P	L	P	L	P	L	P
–	–	–	–	1 ks	–	1 ks	–

SKUTEČNÉ ROZMĚRY JE NUTNÉ PŘED VÝROBOU PRVKŮ OVĚŘIT NA STAVBĚ