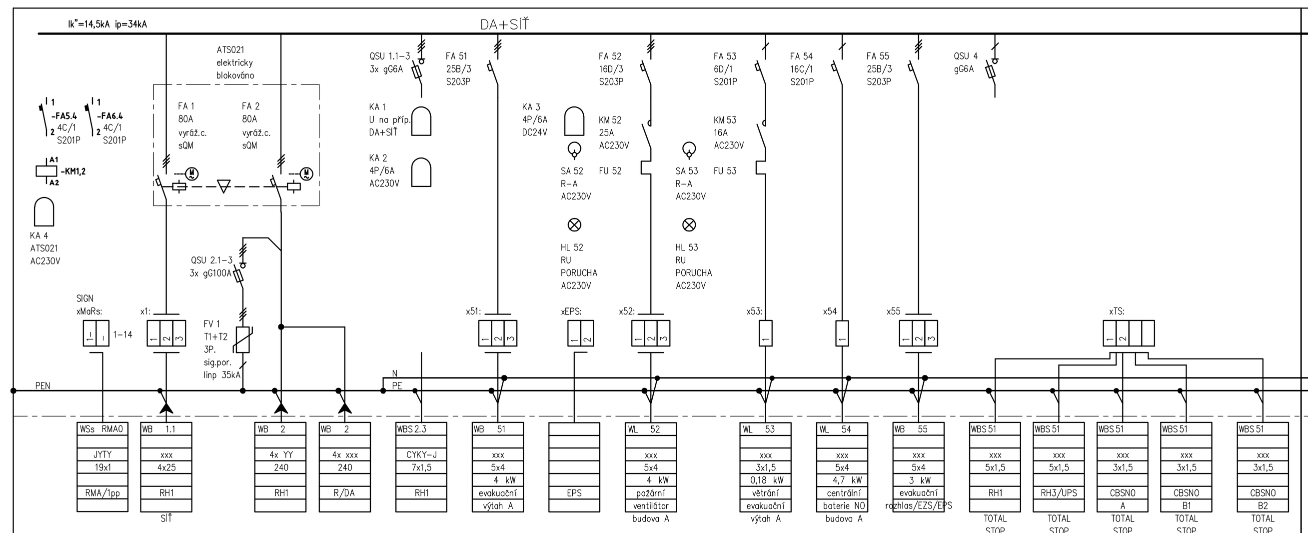

Nap. soustava: 3NPE, AC400/230V/TN-C-S
skříň
rozměr 800/1900/400
barva světle šedá
přívod spodem
vývody spodem
Pi (kW) 37
Ps (kW) 37
In = 80A
IP 40/20
Poznámka:
přípojnice dimenzovat s 30% rezervou
20% rezervních jističů
30% prostorová rezerva
xxx kabel funkční při požáru B2cas1d1 dle vyhlášky č.268/2011Sb.
požární odolnost EI-S30

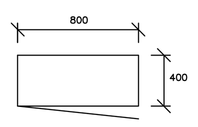

v.č. 3010.507.2-13

CARLA	R. Kubíček	LIST 1/4
ROZVADĚČ RHO		A.1.3.4. 2.11

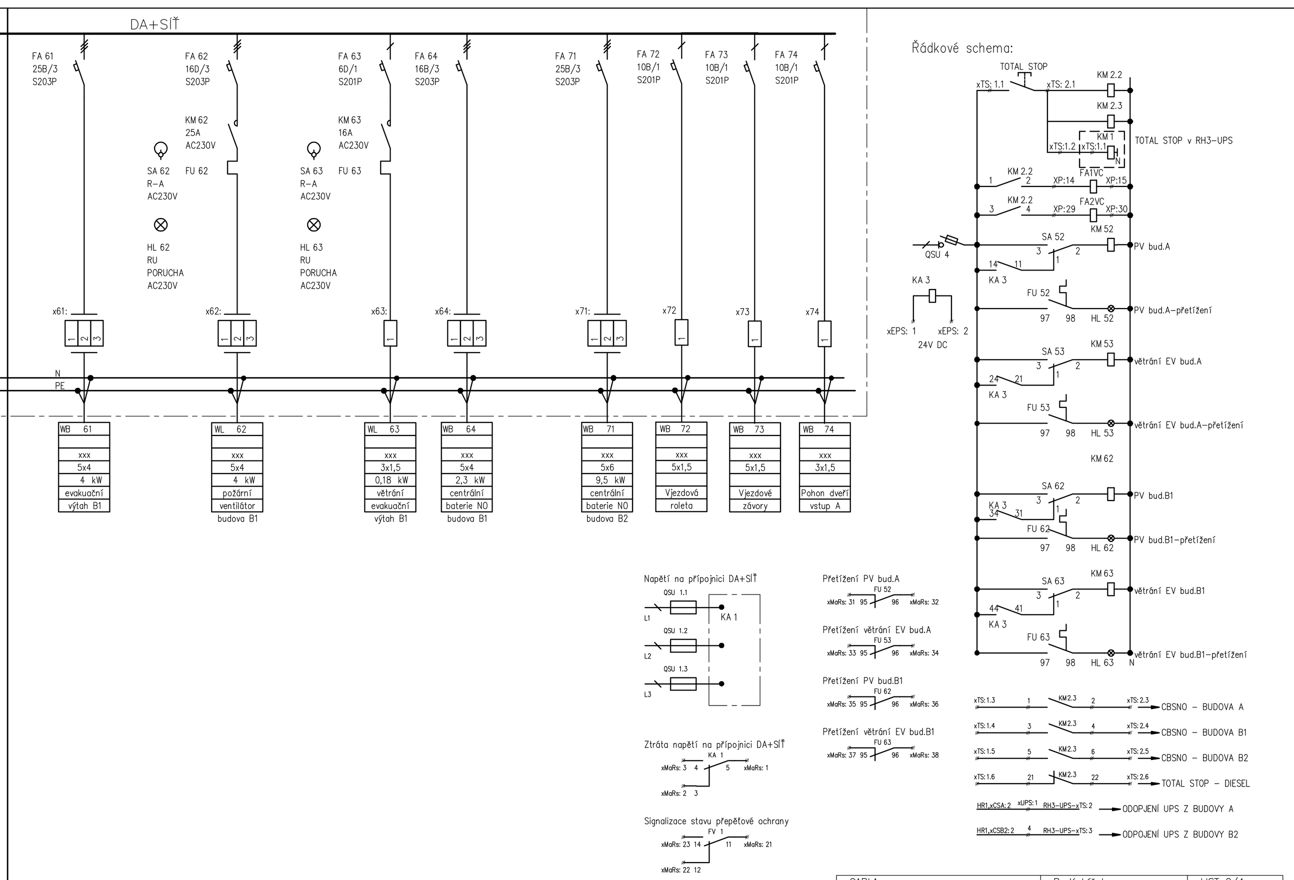

CARLA	R. Kubíček	LIST 2/4
ROZVADĚČ RHO		A.1.3.4. 2.11

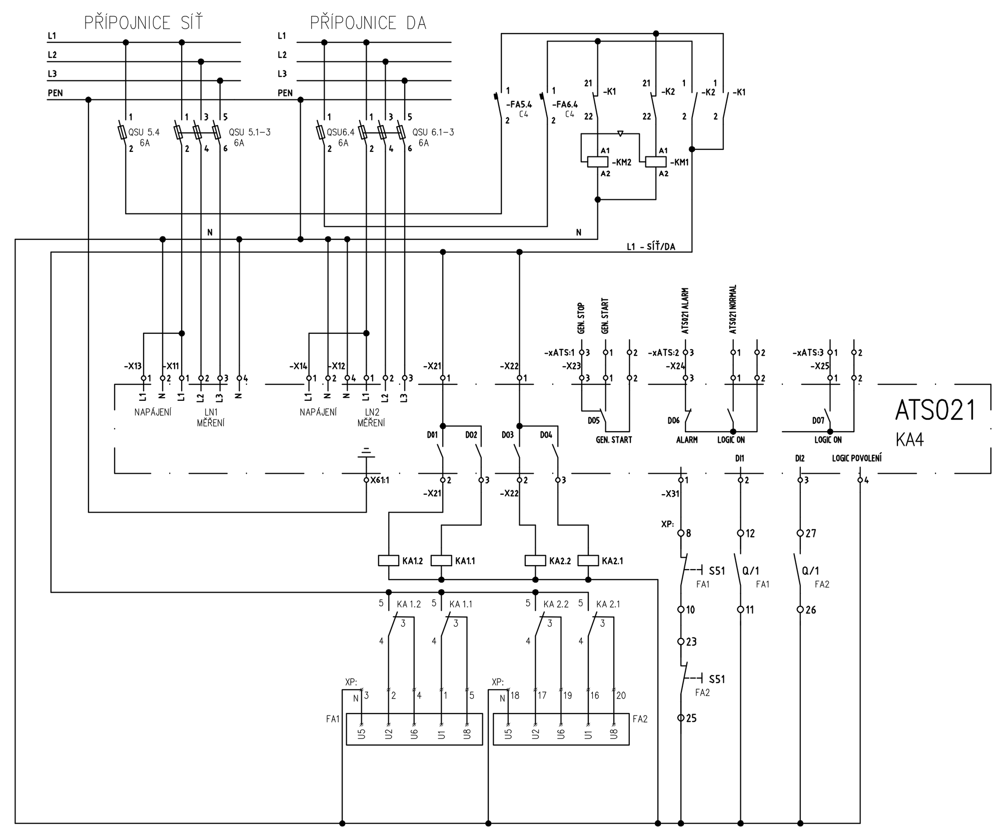

CARLA	R. Kubíček	LIST 3/4
ROZVADĚČ RHO		A.1.3.4. 2.11

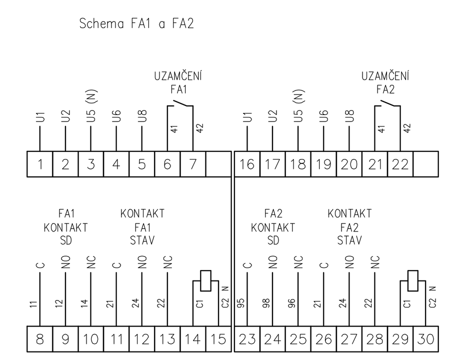

ROZVADĚČ BUDE DODÁN V PROVEDENÍ BEZ DVEŘÍ
NA STAVBĚ BUDE PROVEDENA POŽÁRNÍ ODOLNOST
EI–S POŽÁRNÍM UZÁVĚREM

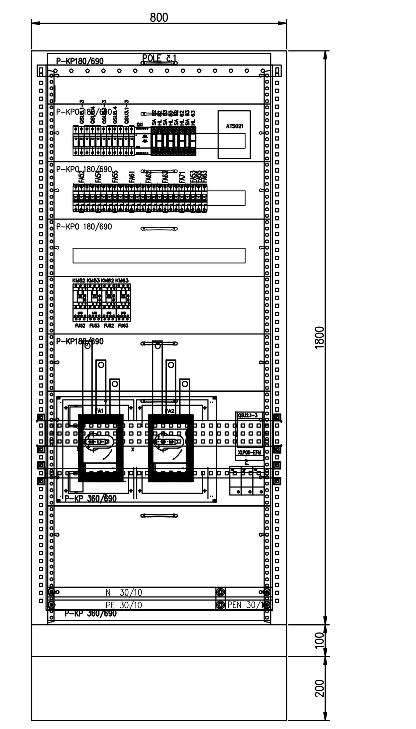

HLOUBKA POLE 400MM

CARLA	R. Kubíček	LIST 4/4
ROZVADĚČ RHO		A.1.3.4. 2.11