PŘEDÁVACÍ STANICE TEPLA

SO 11 – Sekce věd o zemi

rozvaděč RA11

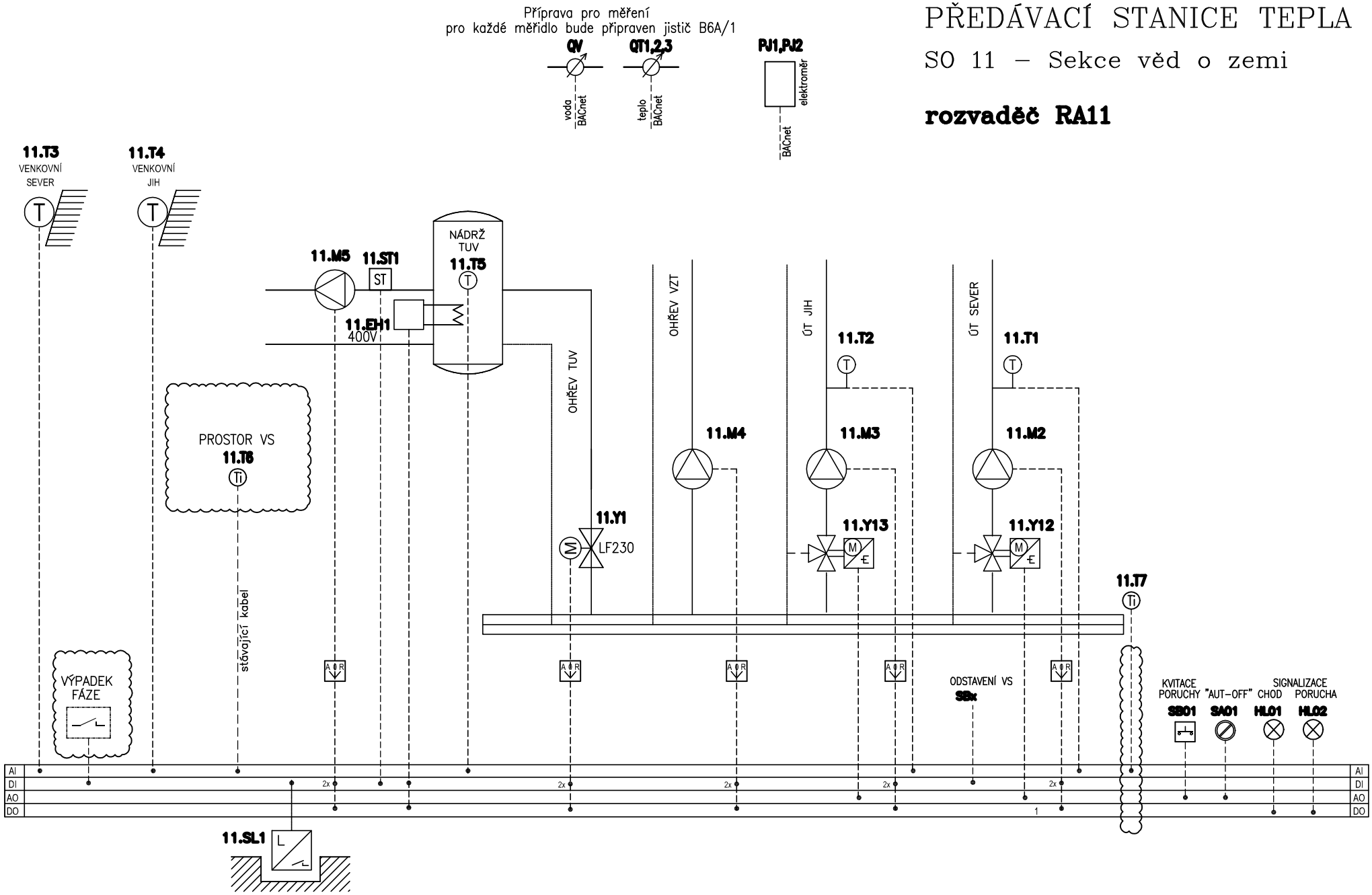

	Revize/Revision	Datum/Date	Jméno/Name		Datum/Date	Jméno/Name
a				vypracoval elaborated by	04/2024	ŽIŽLAVSKÝ
b						
c				kontroloval checked by	04/2024	ANDREJŠI
d						

Synett
Bringing Buildings to Life

Synett s.r.o.
Tuřanka 1583/115g
627 00 Brno

TECHNOLOGICKÉ SCHÉMA
VS – SO 11

Projekt/Project
MaR – ovládání VS Kotlářská

=
+

Číslo zakázky/Order number
20444021–4

Výkres číslo/Number drawing
D.1.4.6 – 05

List/Page 11
z/from X