F26_PX_02_V01

PRONIX®
YOUR POWER SYSTEM INTEGRATOR ™
www.pronix.cz
pronix@pronix.cz

TÜV NORD
TÜV NORD CERT GmbH
ISO 9001

Obsah tohoto dokumentu je chráněn autorským zákonem. Veškerá řešení uvedená v tomto dokumentu jsou majetkem společnosti PRONIX.s.r.o

Kopírování tohoto dokumentu a jeho poskytování třetím osobám jakož i sdělování jeho obsahu není dovoleno, pokud není společností PRONIX s.r.o udělen písemný souhlas.

Název projektu: **Záložní zdroj MG s přípravou pro SVR**

Číslo zakázky: Z05819

Zákazník: Masarykova univerzita, Fakulta informatiky
Botanická 554/68a, Ponava
602 00 Brno 2

Místo stavby: Masarykova univerzita, Fakulta informatiky
Botanická 554/68a, Ponava
602 00 Brno 2

VENKOVNÍ PROSTORY
ROZVADĚČ PŘEPĚŤOVÝCH OCHRAN MT1

Rok výstavby: 2023

Odpovědný projektant: Ing. Milan Egart

Datum zpracování: 14.05.2024

Datum poslední změny: 14.05.2024

Počet stran: 10

Obsah dokumentace

F06_PX_03_V01

	Umístění stránky	Název stránky	Číslo výkresu	Číslo stránky
	=EXT+MT1/1	Sestava skříně	D.2.1.133	1
	=EXT+MT1/2	Osazení montážního plechu	D.2.1.133	2
	=EXT+MT1/3	Zapojení přístrojů	D.2.1.133	3
	=EXT+MT1/4	Zapojení přístrojů	D.2.1.133	4
	=EXT+MT1/5	Zapojení přístrojů	D.2.1.133	5
SPECIFIKACE MATERIÁLU				
	=EXT+MT1#SM/1	Specifikace materiálu	D.2.1.133	1
ŠTÍTKY POPISNÉ				
	=EXT+MT1#SP/1	Seznam štítků - textové popisy	D.2.1.133	1

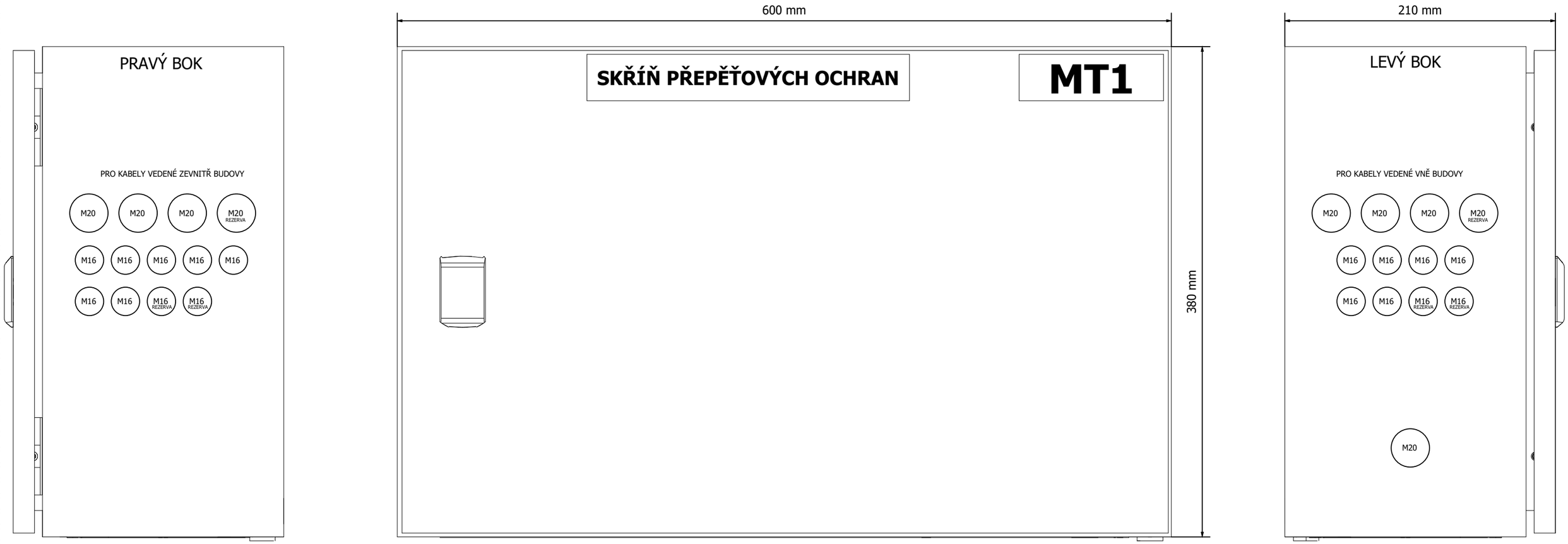

AX.1039000
Kompaktní rozvaděčová skříň
AX (600x380x210)
SZ.2508.100
SZ.2459000
AX.2473010
SZ.2365000

ÚDAJE PRO TYPOVÝ ŠTÍTEK:

TYP:	MT1	NORMA: IEC 61439-2	
VÝROBNÍ ČÍSLO:		DATUM: 12/2023	
ČÍSLO VÝKRESU:	D.2.1.135		
NAP. SOUSTAVA:	3/N/PE~400/230V/TN-S	Hz: 50	I_{nA}: 45 A
OVL. NAPĚTÍ:	24V DC	IP: 66/20	

SOUČÁST PROJEKTU Z05735
(INTEGRACE ZDROJE NAPÁJENÍ UPS)

TEXTY POPISNÝCH ŠTÍTKŮ ZHOTOVIT V JAZYCE DLE SEZNAMU POPISNÝCH ŠTÍTKŮ!

#DOK/1

Změna	Datum	Zpracoval	Odpovídá:	Ing. Milan Egart	**Masarykova univerzita, Fakulta informatiky** Botanická 554/68a, Ponava 602 00 Brno 2	PRONIX® YOUR POWER SYSTEM INTEGRATOR ™ Office Park Hloubětín, budova D Poděbradská 88/55, 198 00 Praha 9	**VENKOVNÍ PROSTORY ROZVADĚČ PŘEPĚŤOVÝCH OCHRAN MT1 Sestava skříně**	Číslo dokumentu	= EXT	
			Schválil:	Ing. Milan Egart				D.2.1.133	+ MT1	#
			Kontroloval:	Ing. Jiří Aulehla	**Záložní zdroj MG s přípravou pro SVR**			Stupěň PD	Číslo zakázky	Strana: 1
			Zpracoval:	Petr Vaněk	Datum: 14.05.2024			DPS	**Z05819**	Stran: 5

POHLED NA OSAZENÍ SVORKOVNIC A PŘÍSTROJŮ UVNITŘ SKŘÍNĚ ELEKTRO

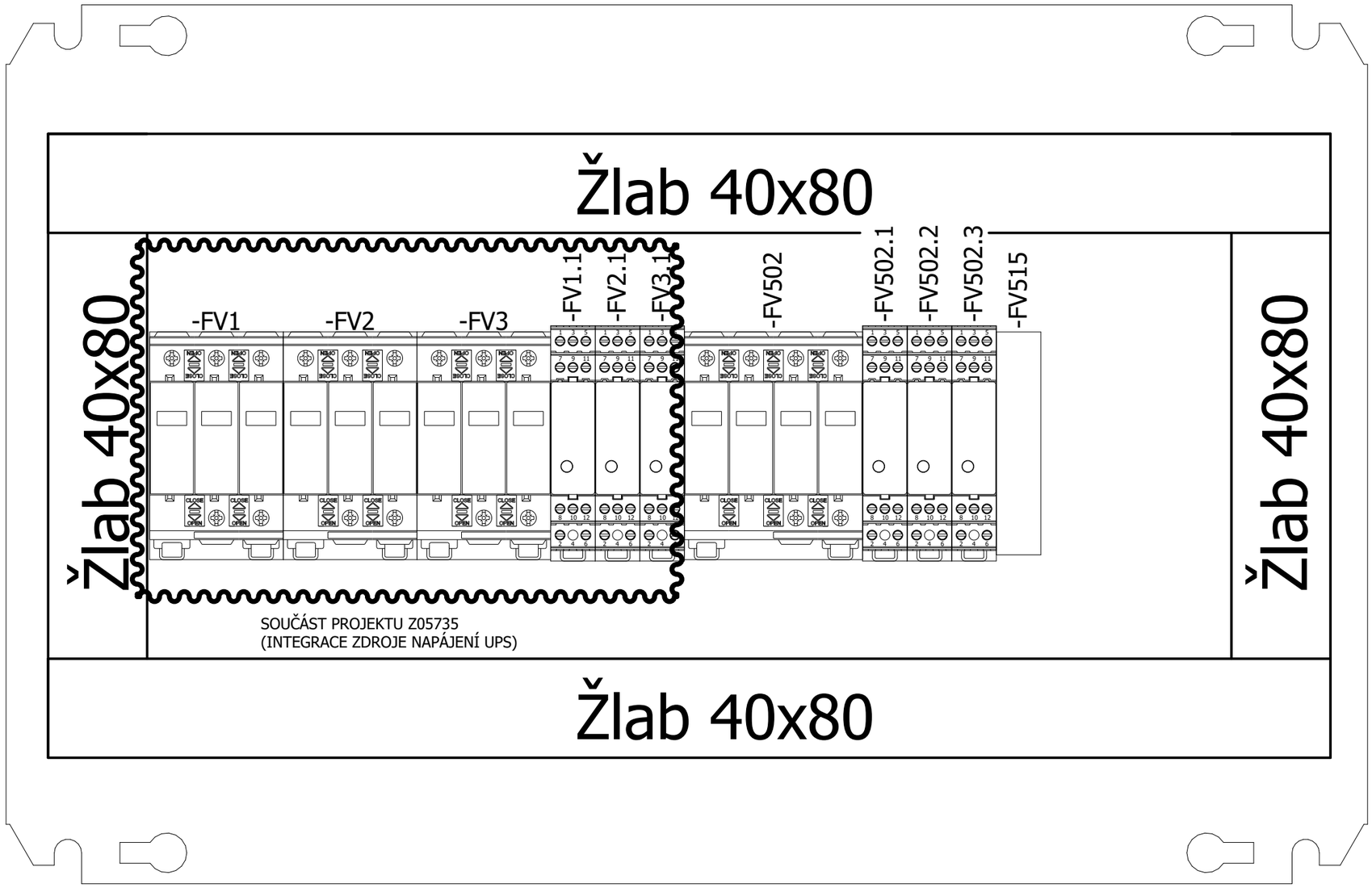

Změna	Datum	Zpracoval	Odpovídá:	Ing. Milan Egart	**Masarykova univerzita, Fakulta informatiky** Botanická 554/68a, Ponava 602 00 Brno 2	PRONIX® YOUR POWER SYSTEM INTEGRATOR ™ Office Park Hloubětín, budova D Poděbradská 88/55, 198 00 Praha 9	**VENKOVNÍ PROSTORY ROZVADĚČ PŘEPĚŤOVÝCH OCHRAN MT1 Osazení montážního plechu**	Číslo dokumentu D.2.1.133	= EXT	
			Schválil:	Ing. Milan Egart					+ MT1	#
			Kontroloval:	Ing. Jiří Aulehla	**Záložní zdroj MG s přípravou pro SVR**			Stupěň PD DPS	Číslo zakázky **Z05819**	Strana: 2
			Zpracoval:	Petr Vaněk	Datum: 14.05.2024					Stran: 5

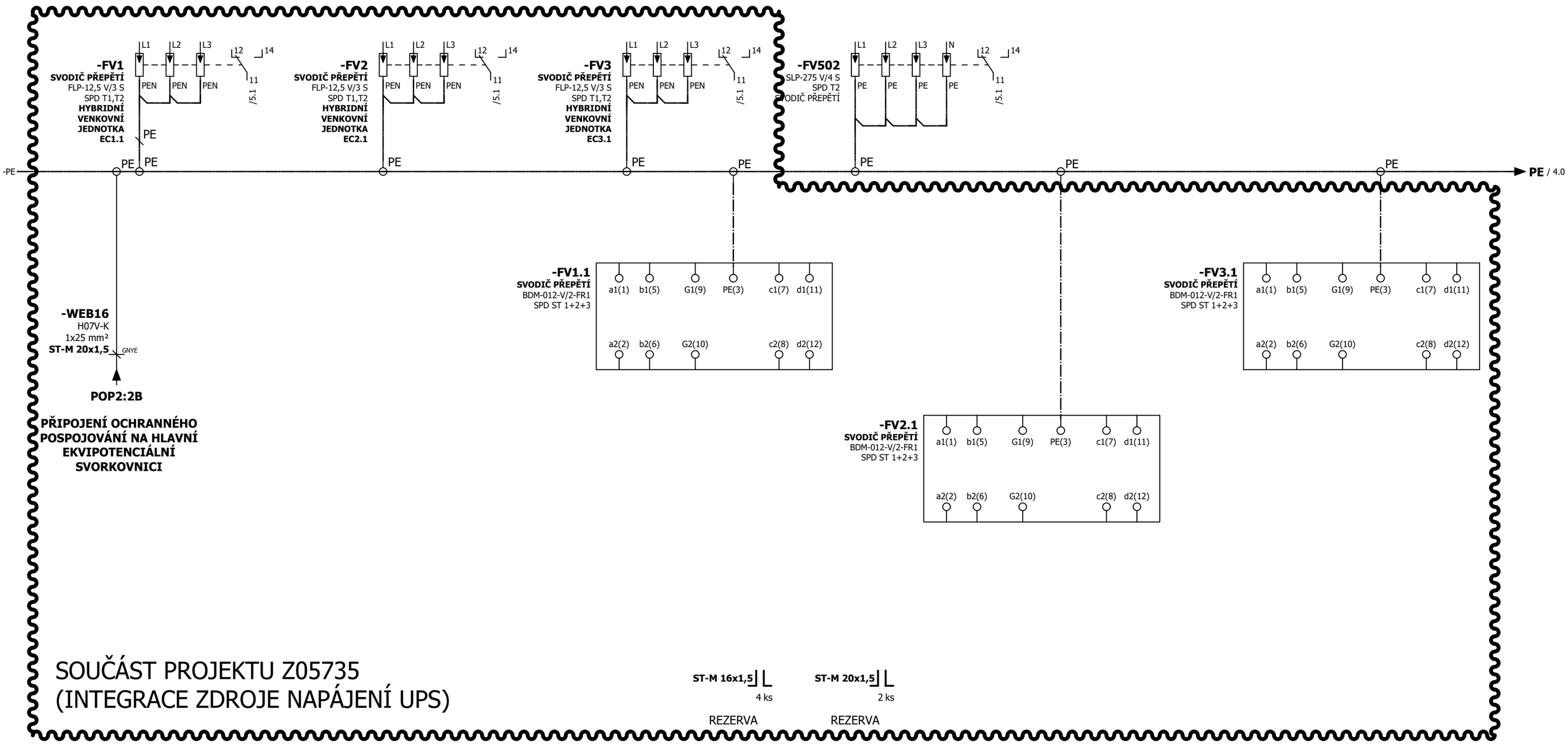

SOUČÁST PROJEKTU Z05735
(INTEGRACE ZDROJE NAPÁJENÍ UPS)

Změna	Datum	Zpracoval	Odpovídá:	Ing. Milan Egart	**Masarykova univerzita, Fakulta informatiky** Botanická 554/68a, Ponava 602 00 Brno 2	PRONIX® YOUR POWER SYSTEM INTEGRATOR ™ Office Park Hloubětín, budova D Poděbradská 88/55, 198 00 Praha 9	**VENKOVNÍ PROSTORY ROZVADĚČ PŘEPĚŤOVÝCH OCHRAN MT1 Zapojení přístrojů**	Číslo dokumentu	= EXT	
			Schválil:	Ing. Milan Egart				D.2.1.133	+ MT1	#
			Kontroloval:	Ing. Jiří Aulehla	**Záložní zdroj MG s přípravou pro SVR**			Stupěň PD	Číslo zakázky	Strana: 3
			Zpracoval:	Petr Vaněk	Datum: 14.05.2024			DPS	**Z05819**	Stran: 5

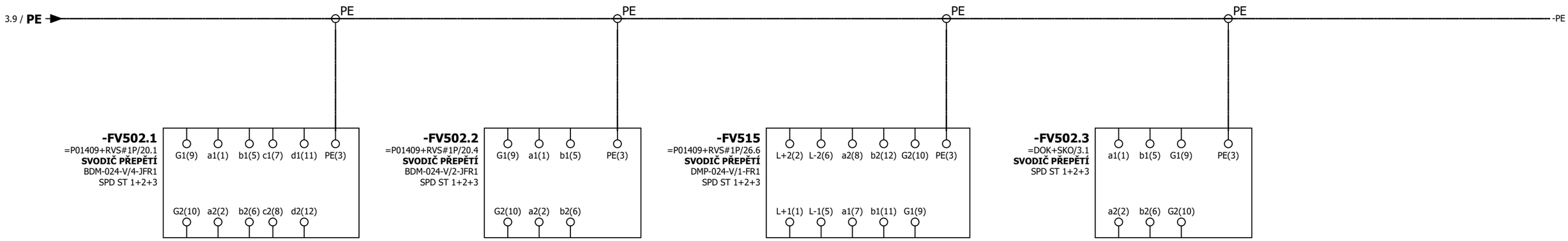

Změna	Datum	Zpracoval	Odpovídá:	Ing. Milan Egart	**Masarykova univerzita, Fakulta informatiky** Botanická 554/68a, Ponava 602 00 Brno 2	PRONIX® YOUR POWER SYSTEM INTEGRATOR ™ Office Park Hloubětín, budova D Poděbradská 88/55, 198 00 Praha 9	**VENKOVNÍ PROSTORY ROZVADĚČ PŘEPĚŤOVÝCH OCHRAN MT1 Zapojení přístrojů**	Číslo dokumentu	= EXT	
			Schválil:	Ing. Milan Egart				D.2.1.133	+ MT1	#
			Kontroloval:	Ing. Jiří Aulehla	**Záložní zdroj MG s přípravou pro SVR**			Stupěň PD	Číslo zakázky	Strana: 4
			Zpracoval:	Petr Vaněk	Datum: 14.05.2024			DPS	**Z05819**	Stran: 5

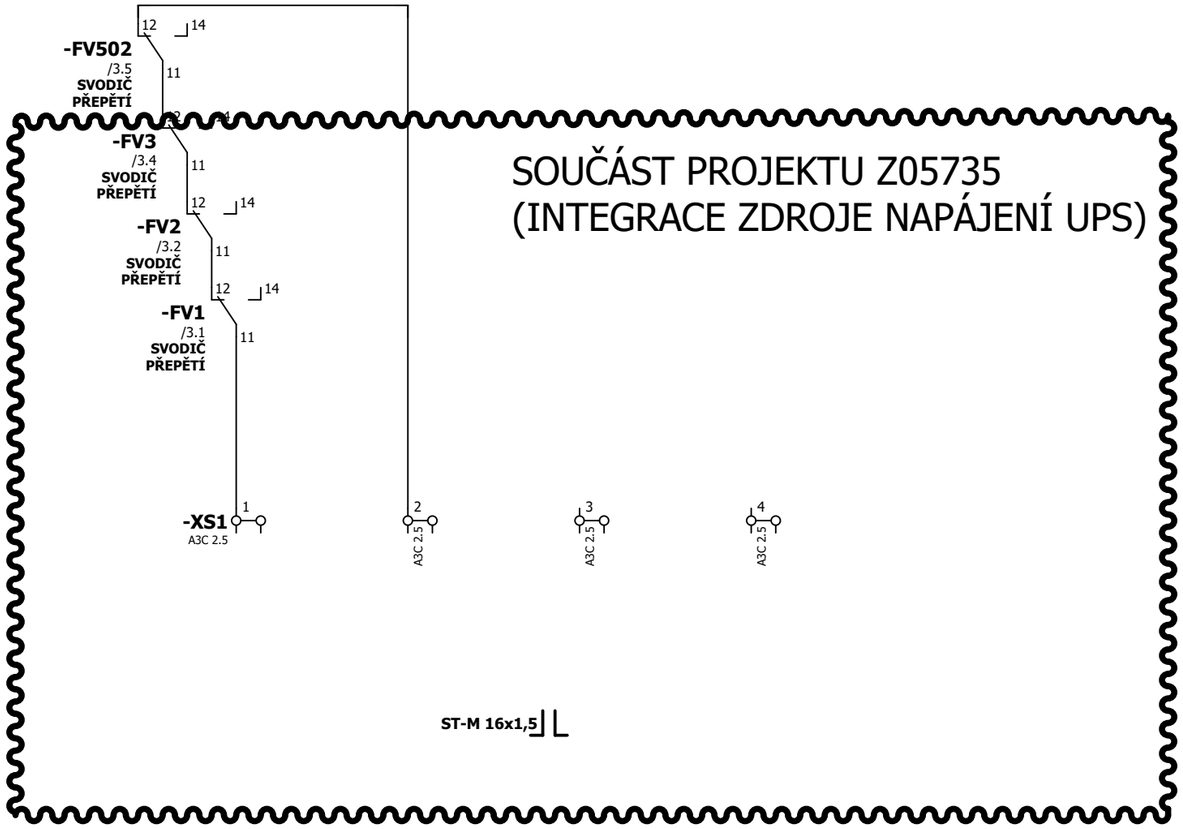

#SM/0

Změna	Datum	Zpracoval	Odpovídá:	Ing. Milan Egart	**Masarykova univerzita, Fakulta informatiky** Botanická 554/68a, Ponava 602 00 Brno 2		PRONIX® YOUR POWER SYSTEM INTEGRATOR ™ Office Park Hloubětín, budova D Poděbradská 88/55, 198 00 Praha 9	**VENKOVNÍ PROSTORY ROZVADĚČ PŘEPĚŤOVÝCH OCHRAN MT1 Zapojení přístrojů**	Číslo dokumentu D.2.1.133	= EXT + MT1	#
			Schválil:	Ing. Milan Egart					Stupěň PD DPS	Číslo zakázky **Z05819**	Strana: 5
			Kontroloval:	Ing. Jiří Aulehla	**Záložní zdroj MG s přípravou pro SVR**						Stran: 5
			Zpracoval:	Petr Vaněk	Datum:	14.05.2024					

F26_PX_03_V01

PRONIX®
YOUR POWER SYSTEM INTEGRATOR ™
www.pronix.cz
pronix@pronix.cz

TÜV NORD
TÜV NORD CERT GmbH
ISO 9001

Obsah tohoto dokumentu je chráněn autorským zákonem. Veškerá řešení uvedená v tomto dokumentu jsou majetkem společnosti PRONIX.s.r.o

Kopírování tohoto dokumentu a jeho poskytování třetím osobám jakož i sdělování jeho obsahu není dovoleno, pokud není společností PRONIX s.r.o udělen písemný souhlas.

Název projektu: **Záložní zdroj MG s přípravou pro SVR**

Číslo zakázky: Z05819

Zákazník: Masarykova univerzita, Fakulta informatiky
Botanická 554/68a, Ponava
602 00 Brno 2

Místo stavby: Masarykova univerzita, Fakulta informatiky
Botanická 554/68a, Ponava
602 00 Brno 2

VENKOVNÍ PROSTORY
ROZVADĚČ PŘEPĚŤOVÝCH OCHRAN MT1
SPECIFIKACE MATERIÁLU

Rok výstavby: 2023

Odpovědný projektant: Ing. Milan Egart

Datum zpracování: 14.05.2024

Datum poslední změny: 14.05.2024

Počet stran: 1

Specifikace materiálu

F02_PX_02_V01

Položka	Označení	Typové číslo	Objednací číslo	Popis	Výrobce / Dodavatel	Množství	
1	**-22…-27**	BRUSH ADD-ON M16 x 1,5	**54110840**	SKINTOP BRUSH ADD-ON M16 x 1,5 matice s hroty, s metrickým závitem a stíněním	LAPP LAPP	**6**	ks
2	**-20;-21**	GMP-GL-M 20x1,5	**53119023**	SKINTOP GMP-GL-M 20x1,5 matice	LAPP LAPP	**2**	ks
3	**-22…-27**	ST-M 16x1,5	**53111410**	SKINTOP ST-M 16x1,5 kabelová vývodka s metrickým závitem	LAPP LAPP	**6**	ks
4	**-20;-21**	ST-M 20x1,5	**53111420**	SKINTOP ST-M 20x1,5 kabelová vývodka s metrickým závitem	LAPP LAPP	**2**	ks
5	**-FV502.3**	BDM-012-V/1-FR1	**A05710**	Svodič bleskových proudů s hrubou a jemnou přepěťovou ochranou dvou-/tří-žilových plovoucích signálových linek, instalace na vstupu do budovy těsně před chráněné zařízení	SALT SALT	**1**	ks
6	**-FV502.2**	BDM-024-V/2-JFR1	**A06416**	Svodič bleskových proudů s hrubou a jemnou přepěťovou ochranou dvou jednožilových signálových linek, instalace na vstupu do budovy i těsně před chráněné zařízení	SALT SALT	**1**	ks
7	**-FV502.1**	BDM-024-V/4-JFR1	**A06422**	Svodič bleskových proudů s hrubou a jemnou přepěťovou ochranou 4 jednožilových signálových linek, instalace na vstupu do budovy i těsně před chráněné zařízení	SALT SALT	**1**	ks
8	**-FV515**	DMP-024-V/1-FR1	**A05799**	SPD pro datové, signálové a telekomunikační linky / MaR / Napájení (DP a DMP) se signálovou linkou	SALT SALT	**1**	ks
9	**-FV502**	SLP-275 V/4 S	**A01763**	Svodič přepětí, T2, Uc=275V AC, pro TN-S	SALTEK SALTEK	**1**	ks

Změna	Datum	Zpracoval	Odpovídá:	Ing. Milan Egart	**Masarykova univerzita, Fakulta informatiky** Botanická 554/68a, Ponava 602 00 Brno 2	PRONIX® YOUR POWER SYSTEM INTEGRATOR ™ Office Park Hloubětín, budova D Poděbradská 88/55, 198 00 Praha 9	**VENKOVNÍ PROSTORY** **ROZVADĚČ PŘEPĚŤOVÝCH OCHRAN MT1** **Specifikace materiálu**	Číslo dokumentu D.2.1.133	= EXT + MT1	# SM
			Schválil:	Ing. Milan Egart						
			Kontroloval:	Ing. Jiří Aulehla	**Záložní zdroj MG s přípravou pro SVR**			Stupěň PD DPS	Číslo zakázky **Z05819**	Strana: 1
			Zpracoval:	Petr Vaněk	Datum: 14.05.2024					Stran: 1