PŮDORYS 1.PP

1 : 50

SK -104

1 : 50

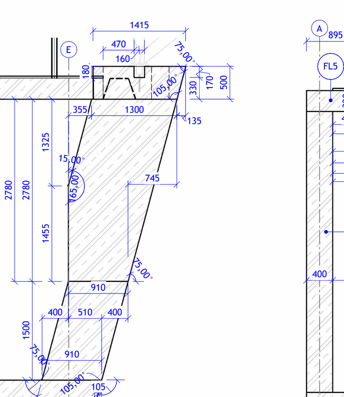

WA -104

1 : 50

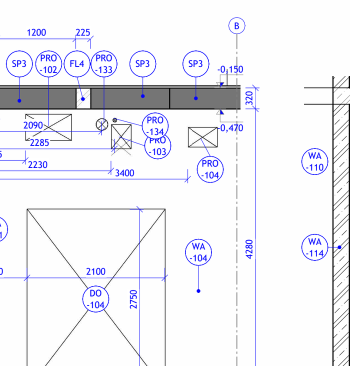

WA -109

1 : 50

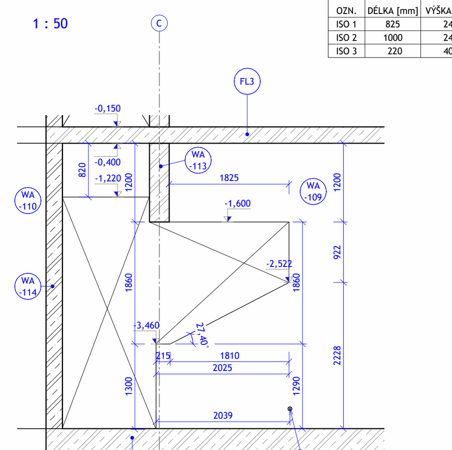

WA -105

1 : 50

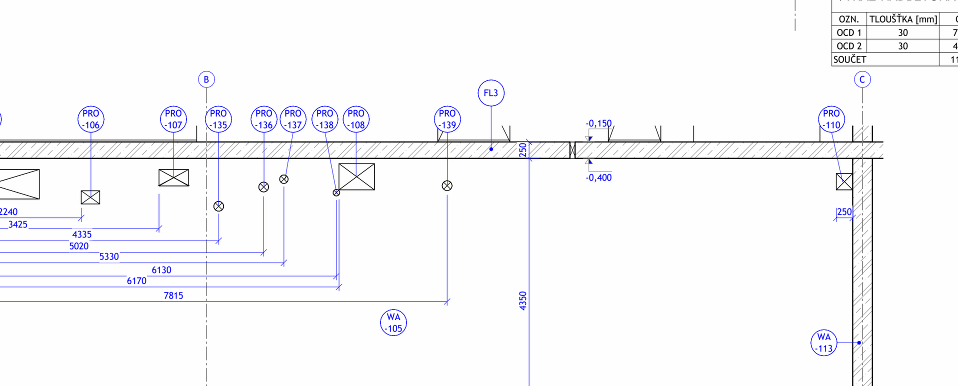

WA -106

1 : 50

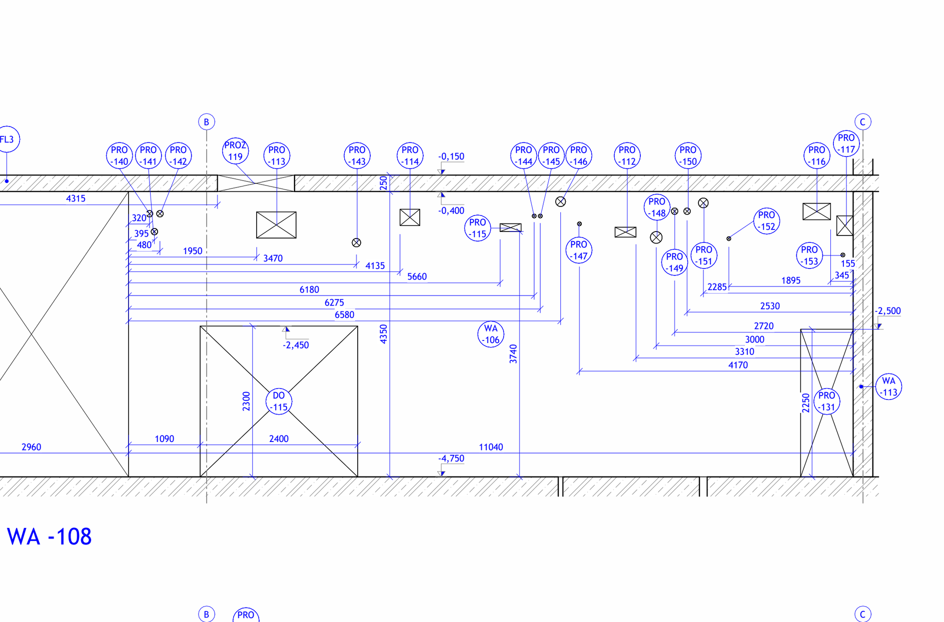

WA -107, WA -108

1 : 50

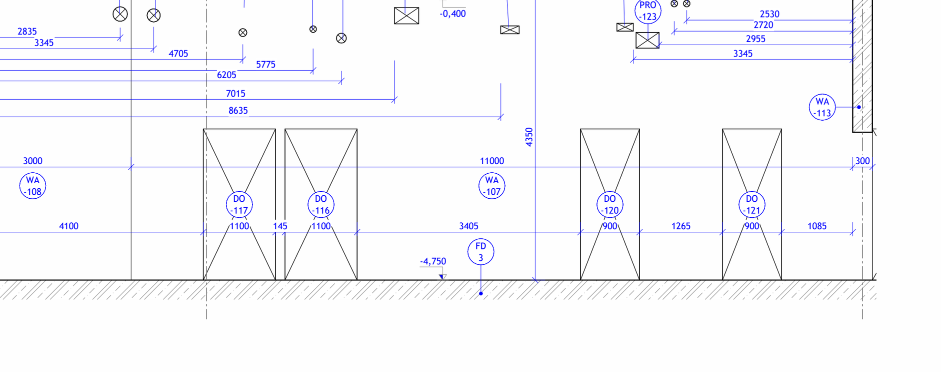

ŘEZ A

1 : 25

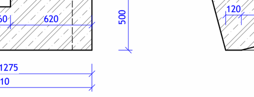

ŘEZ B

1 : 25

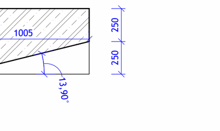

3D POHLED FL 6

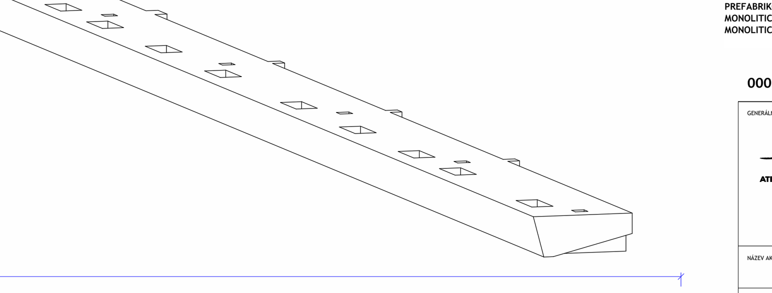

DETAIL FL 6

1 : 50

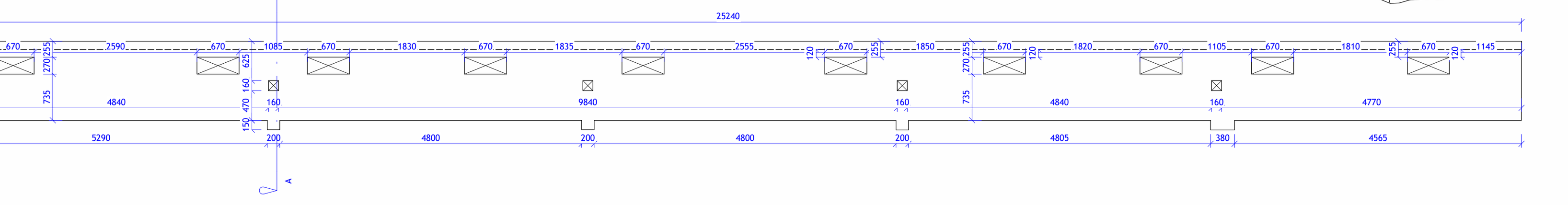

VÝKAZ ISO NOSNÍKŮ 1.PP

OZN.	DÉLKA [mm]	VÝŠKA [mm]	TLOUŠŤKA IZOLANTU [mm]
ISO 1	825	240	120
ISO 2	1000	240	120
ISO 3	220	400	120

VÝKAZ DVEŘNÍCH OTVORŮ 1.PP

OZN.	VÝŠKA [mm]	ŠÍŘKA [mm]	S.H. [mm]
DO -100	2450	1600	0
DO -101	2800	3600	0
DO -102	2800	3600	0
DO -103	2800	2300	0
DO -104	2750	2100	0
DO -105	2300	1600	0
DO -106	2300	1600	0
DO -107	2300	1600	0
DO -108	3600	3425	0
DO -109	2270	1600	0
DO -110	2250	1500	0
DO -111	2250	1500	0
DO -112	2300	1325	0
DO -113	2370	1240	0
DO -114	2270	1000	0
DO -115	2300	2400	0
DO -116	2300	1100	0
DO -117	2300	1100	0
DO -118	2300	1500	0
DO -119	2300	1500	0
DO -120	2300	900	0
DO -121	2300	900	0
DO -122	1800	1000	0
DO -123	1800	1000	0
DO -124	3150	1325	0
DO -125	2270	1204	0
	62930	43519	

VÝKAZ SLOUPŮ

OZN.	VÝŠKA [mm]	ŠÍŘKA [mm]	POČET [ks]	OBJEM	POPIS
CL 1	2780	300	5	1,00 m³	TVAR VIZ SK -104

VÝKAZ SCHODIŠŤ 1.PP

OZN.	OBJEM	POZNÁMKA
ST1	4,68 m³	OBOUSTRANNÉ ULOŽENÍ NA JEDNOŘADOU VYLAMOVACÍ VÝZTUŽ; HORNÍ POVRCH POHLEDOVÝ BETON
ST2	3,67 m³	
ST3	4,09 m³	PROTISKLUZNÁ ÚPRAVA HORNÍ HRANY STUPNĚ; HORNÍ POVRCH POHLEDOVÝ BETON
SOUČET	12,44 m³	

VÝKAZ PROSTUPŮ STĚNAMI 1.PP

OZN.	ROZMĚR	STŘED OTVORU [mm]	PO	POŽÁRNÍ UCPÁVKA
PRO -133	⌀ 180 mm	4045	REI 120 DP1	Yes
PRO -134	⌀ 60 mm	4110	REI 120 DP1	Yes
PRO -135	⌀ 150 mm	3620	REI 45 DP1	No
PRO -136	⌀ 150 mm	3915	REI 45 DP1	No
PRO -137	⌀ 130 mm	4030	REI 45 DP1	No
PRO -138	⌀ 100 mm	3825	REI 45 DP1	No
PRO -139	⌀ 150 mm	3935	REI 45 DP1	No
PRO -140	⌀ 100 mm	4010	REI 45 DP1	No
PRO -141	⌀ 100 mm	3740	REI 45 DP1	No
PRO -142	⌀ 100 mm	4010	REI 45 DP1	No
PRO -143	⌀ 130 mm	3570	REI 45 DP1	No
PRO -144	⌀ 60 mm	3975	REI 45 DP1	No
PRO -145	⌀ 60 mm	3975	REI 45 DP1	No
PRO -146	⌀ 150 mm	4195	REI 45 DP1	No
PRO -147	⌀ 60 mm	3855	REI 45 DP1	No
PRO -148	⌀ 180 mm	3650	REI 45 DP1	No
PRO -149	⌀ 100 mm	4050	REI 45 DP1	No
PRO -150	⌀ 100 mm	4050	REI 45 DP1	No
PRO -151	⌀ 150 mm	4175	REI 45 DP1	No
PRO -152	⌀ 60 mm	3630	REI 45 DP1	No
PRO -153	⌀ 60 mm	3385	REI 45 DP1	No
PRO -154	⌀ 60 mm	3530	REI 45 DP1	Yes
PRO -155	⌀ 120 mm	3770	REI 45 DP1	No
PRO -156	⌀ 100 mm	3820	REI 45 DP1	No
PRO -157	⌀ 150 mm	3685	REI 45 DP1	No
PRO -158	⌀ 100 mm	4210	REI 45 DP1	No
PRO -159	⌀ 100 mm	4210	REI 45 DP1	No
PRO -160	⌀ 100 mm	4175	REI 45 DP1	No
PRO -161	305x665x210	1050	-	No
PRO -162	305x665x210	1000	-	No
PRO -164	⌀ 60 mm	300	REI 45 DP1	No
PRO -165	⌀ 220 mm	4050	REI 45 DP1	No
PRO -166	⌀ 130 mm	-4500	REI 45 DP1	No
PRO -167	⌀ 150 mm	3305	REI 45 DP1	Yes
PRO -168	⌀ 100 mm	3250	REI 45 DP1	Yes
PRO -169	⌀ 60 mm	3695	REI 45 DP1	Yes
PRO -170	⌀ 200 mm	4030	REI 45 DP1	No
PRO -171	⌀ 150 mm	250	REI 120 DP1	Yes
PRO -172	⌀ 150 mm	3700	REI 120 DP1	Yes
PRO -173	⌀ 150 mm	3700	REI 45 DP1	Yes
PRO -174	⌀ 150 mm	3700	REI 45 DP1	Yes
PRO -175	⌀ 150 mm	3700	REI 45 DP1	Yes

VÝKAZ PROSTUPŮ STROPEM NAD 1.PP

OZN	ROZMĚR [mm]	PO	POČET	POŽÁRNÍ UCPÁVKA
PROZ 117	250 x 950	REI 120 DP1	15	Yes
PROZ 118	130 x 830	REI 45 DP1	15	Yes
PROZ 119	1055 x 1175	REI 45 DP1	2	Yes
PROZ 120	180 x 700	REI 45 DP1	1	Yes
PROZ 121	780 x 335	REI 45 DP1	1	Yes

VÝKAZ NADBETONÁVEK PREFABRIKOVANÝCH PANELŮ 1.PP

OZN.	TLOUŠŤKA [mm]	OBJEM	PLOCHA	OBVOD	POZNÁMKA
OCD 1	30	7,80 m³	259,86 m²	70,10 m	
OCD 2	30	4,18 m³	139,30 m²	47,90 m	
SOUČET		11,97 m³	399,16 m²	118,00 m	

VÝKAZ VYLAMOVACÍ VÝZTUŽE 1.PP

OZN	TYP	CELKOVÁ DÉLKA [mm]
RJ1	JEDNOŘADÁ VYLAMOVACÍ VÝZTUŽ ⌀12/150	23700

VÝKAZ STĚN 1.PP

OZN.	TLOUŠŤKA [mm]	VÝŠKA [mm]	OBJEM	PLOCHA	POZNÁMKA
WA -100	350	4750	45,11 m³	129,07 m²	KOTVENÍ OCELOVÝCH SLOUPŮ STŘEŠNÍ KONSTRUKCE
WA -101	400	4350	112,71 m³	281,77 m²	
WA -102	400	4350	9,55 m³	23,87 m²	
WA -103	300	4000	45,89 m³	152,97 m²	
WA -104	300	150 ... 4300	34,31 m³	115,16 m²	
WA -105	300	4350	17,91 m³	59,70 m²	
WA -106	200	4350	8,00 m³	40,00 m²	
WA -107	250	4350	10,53 m³	42,13 m²	
WA -108	250	4350	3,21 m³	12,85 m²	
WA -109	350	4350	18,60 m³	53,16 m²	
WA -110	330	4350	3,09 m³	9,35 m²	
WA -111	250	4350	1,60 m³	6,41 m²	
WA -112	250	4350	0,40 m³	1,59 m²	
WA -113	300	4350	27,32 m³	91,08 m²	
WA -114	250	4350	5,74 m³	22,97 m²	
WA -115	250	4350	12,47 m³	49,99 m²	VYLAMOVACÍ VÝZTUŽ (ST1)
WA -116	150	4350	1,13 m³	7,50 m²	
WA -117	300	4350	27,76 m³	92,63 m²	VYLAMOVACÍ VÝZTUŽ (ST1)
WA -118	350	4540	4,69 m³	13,41 m²	
WA -119	350	4350	18,31 m³	52,31 m²	
WA -120	250	1330 ... 4600	8,28 m³	33,11 m²	
WA -121	250	2952	0,73 m³	2,92 m²	
WA -122	250	2150	0,41 m³	1,64 m²	
WA -123	350	4350	0,88 m³	2,50 m²	
SOUČET			418,64 m³	1298,11 m²	

VÝKAZ PROSTUPŮ STROP NAD 1.PP

OZN.	ROZMĚR	PO	POČET	POŽÁRNÍ UCPÁVKA
PROZ 100	160 x 160 x 172	REI 45 DP1	30	Yes
PROZ 101	⌀ 100 mm	REI 45 DP1	1	Yes
PROZ 102	⌀ 100 mm	REI 45 DP1	1	Yes
PROZ 103	270 x 670	REI 45 DP1	10	Yes
PROZ 104	⌀ 100 mm	REI 45 DP1	1	Yes
PROZ 105	⌀ 120 mm	REI 45 DP1	1	Yes
PROZ 106	⌀ 100 mm	REI 45 DP1	1	Yes
PROZ 107	⌀ 130 mm	REI 45 DP1	1	Yes
PROZ 108	⌀ 120 mm	REI 45 DP1	1	Yes
PROZ 109	⌀ 60 mm	REI 45 DP1	1	Yes
PROZ 110	⌀ 100 mm	REI 45 DP1	1	Yes
PROZ 111	⌀ 150 mm	REI 45 DP1	1	Yes
PROZ 112	⌀ 130 mm	REI 45 DP1	1	Yes
PROZ 113	⌀ 100 mm	REI 45 DP1	1	Yes
PROZ 114	⌀ 100 mm	REI 45 DP1	1	Yes
PROZ 115	600 x 300 x 150	REI 45 DP1	10	Yes
PROZ 116	160 x 160 x 172	REI 45 DP1	1	Yes
PROZ 122	⌀ 100 mm	REI 45 DP1	1	Yes
PROZ 123	⌀ 100 mm	REI 45 DP1	1	Yes
PROZ 124	⌀ 100 mm	REI 45 DP1	1	Yes
PROZ 125	⌀ 130 mm	REI 45 DP1	1	Yes
PROZ 126	⌀ 100 mm	REI 45 DP1	1	Yes
PROZ 127	⌀ 130 mm	REI 45 DP1	1	Yes
PROZ 128	⌀ 100 mm	REI 45 DP1	1	Yes
PROZ 129	⌀ 100 mm	REI 45 DP1	1	Yes
PROZ 130	⌀ 100 mm	REI 45 DP1	1	Yes
PROZ 131	250 x 100	REI 45 DP1	1	Yes
PROZ 132	150 x 200	REI 45 DP1	1	No
PROZ 133	<varies>	REI 45 DP1	2	Yes
PROZ 134	⌀ 100 mm	REI 45 DP1	1	Yes
PROZ 135	⌀ 120 mm	REI 45 DP1	1	Yes

VÝKAZ PROSTUPŮ STĚNAMI 1.PP_

OZN	VÝŠKA [mm]	ŠÍŘKA [mm]	SPODNÍ HRANA [mm]	PO	POŽÁRNÍ UCPÁVKA
PRO -101	650	650	1275	REI 45 DP1	Yes
PRO -102	400	700	3900	REI 120 DP1	Yes
PRO -103	370	300	3760	REI 120 DP1	Yes
PRO -104	300	450	3750	REI 120 DP1	Yes
PRO -105	450	1500	3855	REI 45 DP1	No
PRO -106	200	280	3655	REI 45 DP1	No
PRO -107	250	450	3955	REI 45 DP1	No
PRO -108	400	540	3970	REI 45 DP1	No
PRO -109	200	400	3950	REI 45 DP1	No
PRO -110	250	250	3895	REI 45 DP1	No
PRO -111	165	670	3900	REI 45 DP1	No
PRO -112	150	320	3630	REI 45 DP1	No
PRO -113	400	600	3740	REI 45 DP1	No
PRO -114	250	300	3855	REI 45 DP1	No
PRO -115	120	320	3700	REI 45 DP1	No
PRO -116	250	420	3945	REI 45 DP1	No
PRO -117	300	250	3730	REI 45 DP1	No
PRO -118	250	400	3945	REI 45 DP1	No
PRO -119	340	400	3835	REI 45 DP1	No
PRO -120	250	370	3925	REI 45 DP1	No
PRO -121	120	280	3710	REI 45 DP1	No
PRO -122	120	250	3750	REI 45 DP1	No
PRO -123	240	350	3550	REI 45 DP1	No
PRO -124	3160	1500	1470	REI 45 DP1	No
PRO -125	130	260	3950	REI 45 DP1	No
PRO -126	450	1150	3875	REI 45 DP1	No
PRO -127	165	670	3900	REI 45 DP1	No
PRO -128	665	305	1230	REI 45 DP1	No
PRO -129	450	1150	3680	REI 45 DP1	No
PRO -130	650	650	1275	REI 45 DP1	No
PRO -131	2250	800	1025	REI 45 DP1	No
PRO -132	110	260	4125	REI 45 DP1	No

VÝKAZ OCELOVÝCH NOSNÍKŮ 1.PP

OZN.	DÉLKA [mm]	POČET [ks]	OBJEM	POZNÁMKA
SB 1	5000	4	0,19 m³	VIZ VÝKRES VÝROBKU STA - 701
SB 2	4630	1	0,04 m³	VIZ VÝKRES VÝROBKU STA - 701

VÝKAZ PŘEDPJATÝCH STROPNÍCH PANELŮ 1.PP

OZN.	POČET [mm]	DÉLKA [mm]	VÝŠKA [mm]	ŠÍŘKA [mm]	MOMENT NA MEZI ÚNOSNOSTI [kN/m]
SP1	17	10800	320	1200	353.9
SP2	1	10800	320	690	353.9
SP3	10	10250	320	1200	353.9

VÝKAZ NOSNÍKŮ 1.PP

OZN.	DÉLKA [mm]	VÝŠKA [mm]	ŠÍŘKA [mm]	OBJEM	POZNÁMKA
CB 1	71020	1180	910	96,55 m³	KOTVENÍ OCELOVÝCH SLOUPŮ STŘEŠNÍ KONSTRUKCE
CB 2	10650	320	200	0,68 m³	6x KD (SC3 - SC8)
CB 2	10650	320	200	0,68 m³	
CB 2	10650	320	200	0,68 m³	
CB 3	11430	320	380	1,39 m³	
CB 4	10800	800	250	2,11 m³	
CB 5	3084	400	220	0,20 m³	ULOŽENÍ NA ISO NOSNÍK

VÝKAZ DESEK NAD 1.PP

OZN.	TLOUŠŤKA [mm]	OBJEM	PLOCHA	OBVOD	POZNÁMKA
FL1		26,36 m³	2,72 m²	0,00 m	KONSTRUKCE TRIBUNY; SPODNÍ HRANA DESKY POHLEDOVÝ BETON
FL2	300	44,71 m³	149,10 m²	96,97 m	OSA A KOTVENÍ OCELOVÝCH SLOUPŮ STŘEŠNÍ KONSTRUKCE; SPODNÍ HRANA DESKY POHLEOVÝ BETON
FL3	250	73,04 m³	292,22 m²	122,60 m	OSA 15+ A - KOTVENÍ OCELOVÝCH SLOUP Ů STŘEŠNÍ KONSTRUKCE ;SPODNÍ HRANA DESKY POHLEDOVÝ BETON
FL4	320	4,74 m³	14,81 m²	82,62 m	DOBETONÁVKA
FL5	320	2,76 m³	8,63 m²	22,59 m	DOBETONÁVKA S PROSTUPY; OSA A KOTVENÍ OCELOVÝCH SLOUP Ů STŘEŠNÍ KONSTRUKCE
FL6	500	14,16 m³	29,99 m²	54,30 m	KOTVENÍ OCELOVÝCH SLOUPŮ STŘEŠNÍ KONSTRUKCE
FL7	250	5,96 m³	23,86 m²	30,02 m	VENKOVNÍ DESKA ULOŽENA NA ISO NOSNÍKY; HORNÍ POVRCH UPRAVEN KARTÁČOVÁNÍM; SPODNÍ HRANA DESKY POHLEDOVÝ BETON
SOUČET		171,72 m³	521,33 m²	409,09 m	

LEGENDA ZNAČENÍ

POHLEDOVÁ HRANA BETONU

PROSTUP KONSTRUKCÍ

POZNÁMKA

- VÝZTUŽ DOBETONÁVEK VČETNĚ ZÁLIVKOVÉ VÝZTUŽE A VÝZTUŽE NADBETONÁVKY STROPU Z PŘEPJATÝCH PANELŮ BUDE ŘEŠENA V RÁMCI VÝROBNÍ DOKUMENTACE
- JAKÉKOLIV KOTVENÍ NAVAZUJÍCÍCH KONSTRUKCÍ OVLIVŇUJÍCÍCH STATIKU PREFA PRVKŮ MUSÍ BÝT ODSOUHLASENO PROJEKTANTEM PREFA SKELETU
- VŠECHNY ROZMĚRY NUTNO PŘEKONTROLOVAT NA STAVBĚ A OVĚŘIT DLE STAVEBNÍ ČÁSTI PD
- POHLEDOVÝ BETON PROVÉST V POHLEDOVÉ KVALITĚ PB 2, SPECIFIKACE BETONU KONZULTOVAT S DODAVATELEM
- PRO REALIZACI STAVBY JE NUTNÉ ZPRACOVAT VÝROBNÍ DOKUMENTACI, KTERÁ BUDE V SOULADU S DOKUMENTACÍ DPS, PŘÍPADNÉ ODCHYLKY BUDOU KONZULTOVÁNY S PROJEKTANTEM DPS
- DODAVATEL JE POVINEN ZKONTROLOVAT VÝKAZ VÝMĚR A DO CENY O DÍLO PŘIPRAVIT VEŠKERÉ POTŘEBNÉ POLOŽKY PRO REALIZACI DÍLA, I KDYŽ NEJSOU UVEDENY V PŘEDANÉM VÝKAZU VÝMĚR
- POLOHY A TVAR PRACOVNÍCH SPAR BUDE DODAVATEL KONZULTOVAT S PROJEKTANTEM
- PŘED BETONÁŽÍ BUDOU DO BEDNĚNÍ OSAZENY CHRÁNIČKY A ROZVODY ZTI, EL DLE PLATNÉ DOKUMENTACE PROFESÍ. VEDENÍ CHRÁNIČEK NESMÍ TVOŘIT SHLUKY NEBO BRÁNIT ŘÁDNÉMU PROVEDENÍ VÝZTUŽE A PROBETONOVÁNÍ
- DO ŽELEZOBETONOVÝCH STĚN A DESKOVÉ KONSTRUKCE JE ZAKÁZÁNO PROVÁDĚT JAKÉKOLIV PROSTUPY A NIKY BEZ SOUHLASU PROJEKTANTA
- GEOMETRICKÉ TOLERANCE ROZMĚRŮ DVEŘNÍCH A OKENNÍCH OTVORŮ SMÍ BÝT POUZE KLADNÁ (VĚTŠÍ OTVOR)
- NA ZÁMEČNICKÉ VÝROBKY BUDE PROVEDENA DÍLENSKÁ DOKUMENTACE S DOPRACOVÁNÍM VŠECH DETAILŮ SPOJŮ A SVARŮ
- PROSTUPY PŘEDPJATÝMI STROPNÍMI PANELY NUTNO KONZULTOVAT PŘÍPADNĚ STATICKY POSOUDIT S DODAVATELEM PANELŮ
- POVRCHOVÁ ÚPRAVA SPODNÍ HRANY PŘEDPJATÝCH STROPNÍCH PANELŮ - LEŠTĚNÝ POVRCH

BETON:

MONOLITICKÝ SLOUP (CL):	C30/37 - XC1 - CL 0,2 - D max 22 - S3
MONOLITICKÉ SCHODIŠTĚ (ST 1,ST 2,ST 4):	C30/37 - XC1 - CL 0,2 - D max 16 - S4
(ST 3):	C30/37 - XC4, XD3 - CL 0,2 - D max 16 - S4
PREFABRIKOVANÝ PŘEDEPJATÝ PANEL (SP):	C45/55
MONOLITICKÝ NOSNÍK (CB):	C35/45 - XC1 - CL 0,2 - D max 16 - S3
MONOLITICKÁ DESKA (FL):	C30/37 - XC1 - CL 0,2 - D max 22 - S4
PREFABRIKOVANÉ SCHODIŠTĚ (ST 5 - ST 7):	C30/37 - XC4, XD3 - CL 0,2 - D max 22 - S3
MONOLITICKÁ PODESTA (SD):	C30/37 - XC4, XD3 - CL 0,2 - D max 16 - S4
MONOLITICKÁ STĚNA (WA):	C30/37 - XC1 - CL 0,2 - D max 22 - S3
(WA -118 - WA -123)	C30/37 - XC4, XA1 - CL 0,2 - D max 22 - S3

OCEL:

VÝZTUŽ:	B500B
OCELOVÝ NOSNÍK (SB):	S235
OCELOVÝ NOSNÍK (SB 1, SB 2):	S355J2 + N
OCELOVÝ SLOUP (SC):	S235

000,000 = 277,36 Bpv

GENERÁLNÍ PROJEKTANT: ATELIÉR VELEHRADSKÝ, Výstaviště 1, 603 00, Brno / IČ: 292 63 140 / atelier@velehradsky.cz / +420 547 221 936	SCHÉMA OBJEKTU:	Č. PARE:	AUTORIZACE:
NÁZEV AKCE: Víceúčelový sportovní areál UKB - GP	ODPOVĚDNÝ PROJEKTANT: Ing. Jan Krupička	DATUM: 09/2024	MĚŘÍTKO: As indicated
		FORMÁT: 841 x 2210	POČET A4: 33 x A4
STAVEBNÍK: Masarykova univerzita	HLAVNÍ INŽENÝR PROJEKTU: Ing. Kamil Matýsek	STUPEŇ PD: DOKUMENTACE PRO VÝBĚR DODAVATELE	
		DÍL: D. DOKUMENTACE OBJEKTŮ	
MÍSTO STAVBY: ul. Netroufalky, Brno	VYPRACOVAL: Ing. Jakub Niedoba, Ing. Martin Škoda	OBJEKT: 1. SO 01 - MULTIFUNKČNÍ HALA	
		ČÁST: 2. STAVEBNĚ KONSTRUKČNÍ ŘEŠENÍ	
		PROFESE: 1. ZALOŽENÍ A ŽELEZOBETONOVÉ KONSTRUKCE	

1471 | DVD | D.1.2.1 | SO 01 | VÝKRES TVARU 1.PP NA KÓTĚ -0,150 | STV-301